项目名称	小米无线吸尘器 G20 Lite
版 本 号	V1.0
设计时间	2023/11/01
物料名称	小米无线吸尘器 G20 Lite 使用说明书欧规
设 计 师	李平
审　　核	luna/ 谭新
料　　号	
材质工艺要求	封面：105G 金东太空梭哑粉，正反 1 专，单面过哑油，4PP 内文：68G 晨明云镜 ，正反 1 专，胶装，136pp
颜色及专色	PANTONE Cool Gray 11 C
尺寸要求	成型尺寸：210x140mm
变更原因	

此页非印刷页面

Xiaomi Vacuum Cleaner G20 Lite User Manual • 01
Manuale utente Xiaomi Vacuum Cleaner G20 Lite • 09
Manuel d'utilisation du Xiaomi Vacuum Cleaner G20 Lite • 18
Xiaomi Staubsauger G20 Lite Bedienungsanleitung • 27
Manual de usuario de Xiaomi Vacuum Cleaner G20 Lite • 37
Manual do utilizador do Aspirador Xiaomi G20 Lite • 46
Руководство пользователя пылесоса Xiaomi Vacuum Cleaner G20 Lite • 55
Instrukcja obsługi Odkurzacza Xiaomi G20 Lite • 65
Посібник користувача пилососа Xiaomi Vacuum Cleaner G20 Lite • 74
Xiaomi Elektrikli El Süpürgesi G20 Lite Kullanım Kılavuzu • 83
Xiaomi G20 Lite מדריך למשתמש שואב אבק • 92
Panduan Pengguna Xiaomi Vacuum Cleaner G20 Lite • 100
คู่มือการใช้งานเครื่องดูดฝุ่น Xiaomi G20 Lite • 111
Máy hút bụi Xiaomi G20 Lite Hướng dẫn sử dụng • 120
Xiaomi من G20 Lite دليل مستخدم المكنسة الكهربائية • 129

Safety Instructions

This product is for household use only. Read this manual carefully before use, and retain it for future reference.

- This appliance can be used by children aged from 8 years and above and persons with reduced physical, sensory or mental capabilities or lack of experience and knowledge if they have been given supervision or instruction concerning use of the appliance in a safe way and understand the hazards involved. Children shall not play with the appliance. Cleaning and user maintenance shall not be made by children without supervision.
- This appliance contains batteries that are only replaceable by skilled persons.
- The appliance is only to be used with the power supply unit provided with the appliance.
- This vacuum is for indoor use only. Do not use or install it in outdoor, industrial, or commercial environments.
- A hazard may occur if the appliance runs over the supply cord.
- The plug must be removed from the socket-outlet before cleaning or maintaining the appliance.
- To reduce the risk of fire, explosion, or personal injury, check before use to make sure the power supply is undamaged. Do not use the vacuum if the power adapter is damaged.
- If the charger or battery becomes damaged, it must be replaced with a genuine component purchased from the manufacturer or after-sales service department.
- Make sure to turn the vacuum cleaner off before cleaning or replacing the roller brush.
- The electric brush bar, the extension rod, and the vacuum cleaner are electrically conductive and should not be immersed in water or other liquids. Make sure the filter, pre-filter and post-filter are thoroughly dry after cleaning.
- To prevent injury, turn off the vacuum cleaner and remove the electric brush bar before cleaning and maintenance. Do not use the vacuum cleaner before installing the electric brush bar, dust compartment cover, filter, pre-filter, and post-filter properly.
- Periodically check the extension rod and do not use it if it is damaged.
- Neither use the vacuum cleaner to pick up flammable or explosive liquids such as gasoline, nor other liquids such as water or toxic liquids like bleach, ammonia, and drain cleaners.
- Do not use the vacuum to clean up toner used in laser printers and copiers, as toner may cause fire or explosion.
- Do not use the vacuum cleaner to pick up drywall particles, ashes like fireplace ash, or smoking or burning materials such as coal, cigarette butts or matches.
- Do not use the vacuum cleaner to pick up sharp or hard objects, such as glass, nails, screws, or coins, which may damage the product.
- Do not use the vacuum cleaner to clean stains of thick oily substances, strong adhesives, or dyes, such as shoe polish, paints, and pigments.
- Keep hair, loose clothing, fingers, and other parts of the body away from the vacuum cleaner's openings and moving parts.
- Do not point the suction opening, extension rod, or other accessories at your eyes or ears or put them in your mouth.
- Do not put any object into the vacuum cleaner's openings, nor use the vacuum cleaner with any opening blocked. Keep free of dust, lint, hair, or other items which may reduce the suction power of the vacuum cleaner.
- Do not lean the vacuum cleaner on unstable objects such as chairs or tables to prevent damage or injury caused by it falling off.
- Do not charge or store the vacuum near heat sources or in humid areas, such as by a radiator or in a kitchen or bathroom.
- Do not expose the appliance or battery to excessive temperatures.
- Be aware of the risk of terminals of the battery-operated appliance or battery being short-circuited by metal objects.
- Only use replacement parts that are approved by Xiaomi.
- In the event of a battery leak, avoid contact with the liquid and dispose of the battery at a government-approved recycling facility. In case of contact with eyes, rinse with plenty of water and seek medical attention immediately.
- Please be extra careful when using the vacuum cleaner to clean stairs.
- Fire Hazard Warning: Do not apply any type of fragrance to the vacuum cleaner's pre-filter and post-filter. These types of products are known to contain flammable chemicals which may cause the vacuum cleaner to catch fire.
- Strictly follow the instructions in this user manual to charge the vacuum at an ambient temperature of 0°C to 35°C. Improper charging may result in damage to the battery.
- Please strictly follow the instructions in this user manual when using the vacuum cleaner. Users are responsible for any loss or damage that may arise from improper use of the vacuum cleaner.
- WARNING: Only use the supply unit provided with this appliance.
- WARNING: For the purposes of recharging the battery, only use the detachable supply unit provided with this appliance.
- Use only with BLJ15WJ270050P-V or AD-D0752700050EU01 supply unit.

Regulatory Compliance Information

EU Declaration of Conformity

We, Beijing Shunzao Technology Co., Ltd., hereby declare that this equipment is in compliance with the applicable Directives and European Norms, and amendments. The full text of the EU declaration of conformity is available at the following internet address: http://www.mi.com/global/service/support/declaration.html

WEEE Disposal and Recycling Information

All products bearing this symbol are waste electrical and electronic equipment (WEEE as in directive 2012/19/EU) which should not be mixed with unsorted household waste. Instead, you should protect human health and the environment by handing over your waste equipment to a designated collection point for the recycling of waste electrical and electronic equipment, appointed by the government or local authorities. Correct disposal and recycling will help prevent potential negative consequences to the environment and human health. Please contact the installer or local authorities for more information about the location as well as terms and conditions of such collection points.

Product Overview

Vacuum Cleaner

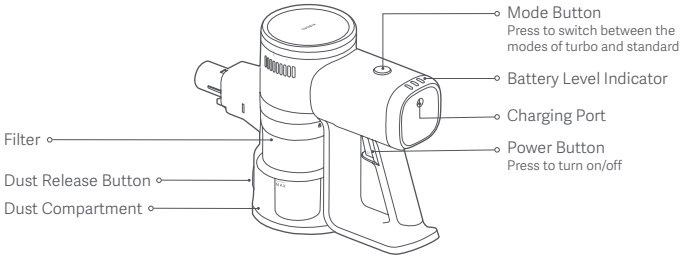

Accessory List

Extension Rod

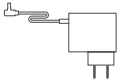

Power Supply

2-in-1 Brush Nozzle

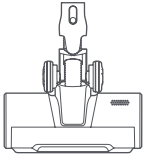

Electric Brush Bar

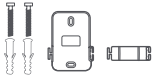

Wall Storage Mount (including screw × 2, wall plug × 2)

Note: Illustrations of product, accessories, and user interface in the user manual are for reference purposes only. Actual product and functions may vary due to product enhancements.

How to Install

Installing the accessories onto the vacuum cleaner

- Connecting extension rod to vacuum cleaner and electric brush bar

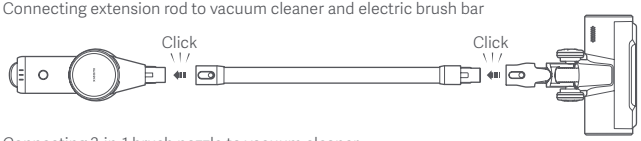

- Connecting 2-in-1 brush nozzle to vacuum cleaner

Installing the wall storage mount

1. Choose a cool and dry place with an electrical outlet nearby. Before installing, make sure that there are not any wires or pipes in the wall directly behind where the mount will be installed.
2. The distance between the bottom of the wall storage mount and the ground is recommended to be 96.5 cm.
3. Hold the wall storage mount in position, and make marks on the wall according to the holes on the mount.
4. Use a power drill with an 8 mm drill bit to drill a hole approximately 40 mm deep in each marked position, then insert a wall plug into each hole.
5. Align the mounting holes on the wall storage mount with the holes on the wall, and then use the included screws to secure the mount to the wall.

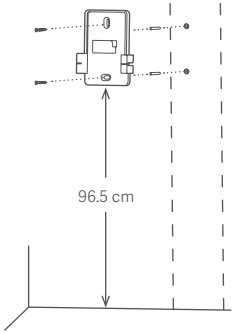

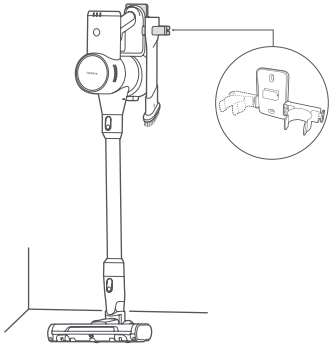

Charging

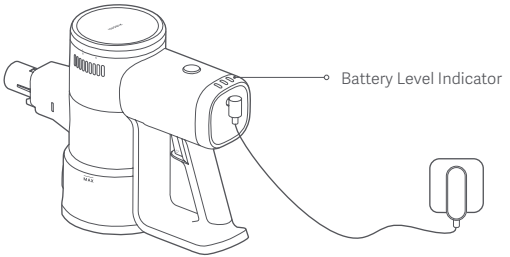

Battery level indicator status description

● Off ☼ Blinking ○ On

Working

○ ● ● Low battery ○ ○ ○ Nearly full

○ ○ ● Half battery

Charging

☼ ● ● Low battery ○ ○ ☼ Nearly full

○ ☼ ● Half battery ○ ○ ○ Fully charged

Notes:

- Fully charge the vacuum cleaner before using it for the first time. This will take about 5 hours.
- The vacuum cleaner cannot be used while charging.
- Once the vacuum cleaner is fully charged, the indicator will turn off after 20 seconds, and the vacuum cleaner will then enter the energy-saving mode.
- Vacuuming at the highest suction level for a prolonged period will cause the battery to heat up, which may increase the charging time. Before charging the vacuum cleaner, it is better to cool it down for 30 minutes.

How to Use

Electric Brush Bar

For cleaning marble, wood, and short pile carpeted floors.

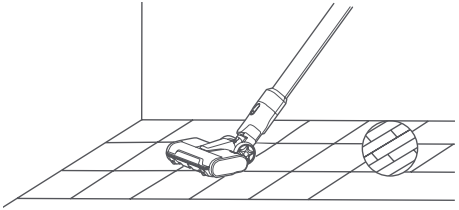

2-in-1 Brush Nozzle

Suitable for cleaning places with crevices, such as keyboards, curtains, sofas, ceilings, corners, and car interiors.
Note: To avoid potential safety hazards, do not expose the vacuum cleaner to direct sunlight or store it in environments with high temperatures like inside a car in summer.

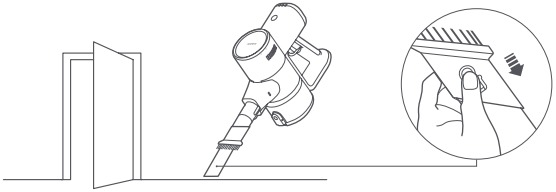

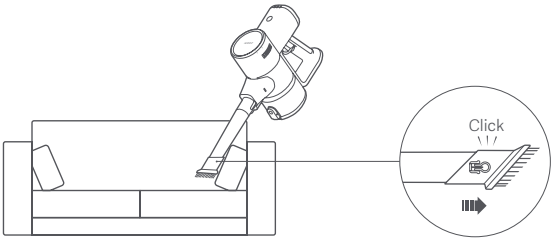

Care & Maintenance

CAUTIONS:

- Before care and maintenance, unplug the power supply and make sure the vacuum cleaner is turned off.
- Always use genuine parts to ensure normal operation and to keep your warranty valid.
- If the filter, pre-filter, post-filter, extension rod, or 2-in-1 brush nozzle is blocked, the vacuum cleaner will stop working. Before using the vacuum cleaner again, turn it off and clean the blocked part.
- If the brush bar gets blocked, it will stop working but the vacuum cleaner itself will not. Before using the vacuum cleaner again, turn it off and clean the brush bar.
- Before cleaning, remove the brush head from the vacuum cleaner to prevent accidentally turning on the vacuum cleaner, which can cause injury.
- If the vacuum cleaner will not be used for an extended period, fully charge it and disconnect it from the power then store it in a cool, low-humidity environment away from direct sunlight.
- To avoid over-discharging the battery, recharge the vacuum cleaner at least once every three months.

Cleaning the Vacuum Cleaner

Wipe the vacuum cleaner with a soft, dry cloth.

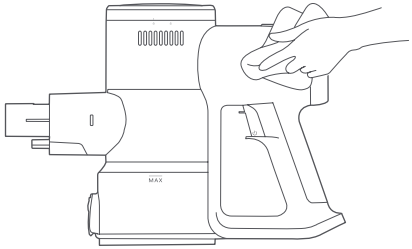

Cleaning the dust compartment

Before cleaning the dust compartment, disconnect the power supply and remove the extension rod. The vacuum's cleaning ability will be reduced if the dust compartment is filled to the "MAX" mark. To regain performance, empty the dust compartment.

- Empty the dust compartment: Hold the dust compartment over a trash bin, then press the dust release button to empty out the contents.

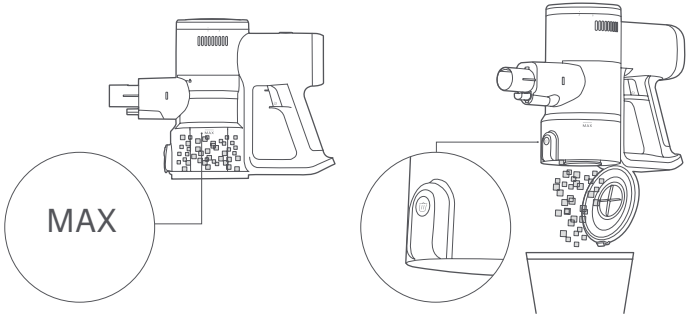

Cleaning the filter assembly

1. Press the dust release button to open the dust compartment, turn the filter as illustrated to remove it, then remove the pre-filter from the filter.

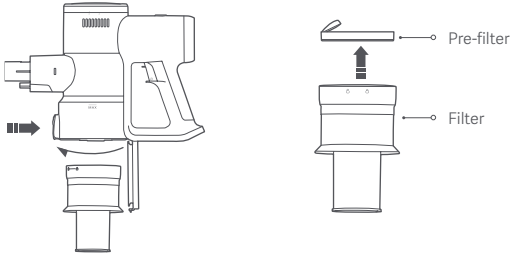

2. Turn the post-filter as illustrated to remove it.

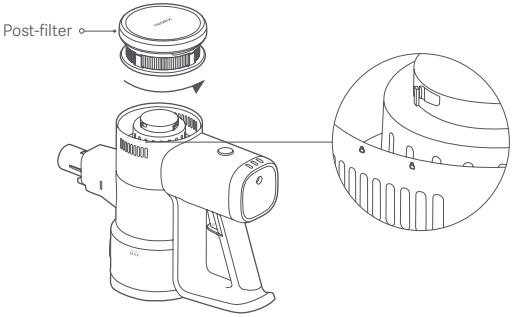

3. Rinse the filter, pre-filter, and post-filter under running tap water until clean, then set them aside to fully dry for at least 24 hours.

   Notes:

   - Never soak the filter, pre-filter, and post-filter.
   - When cleaning the post-filter, rinse it repeatedly and tap its edge lightly to remove any dust and debris until it is clean.
   - Do not clean the pre-filter and post-filter with your hands, a brush, or a sharp object to prevent damage.
   - If the suction power is still significantly reduced after the pre-filter and post-filter are cleaned, you can try to purchase and replace them with genuine ones.

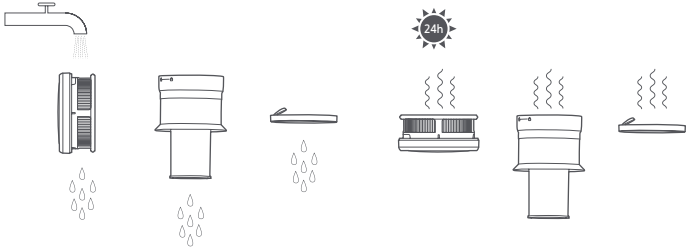

Cleaning the electric brush bar

1. Place the brush bar upside down and press the roller brush release button to unlock the roller brush and remove it.

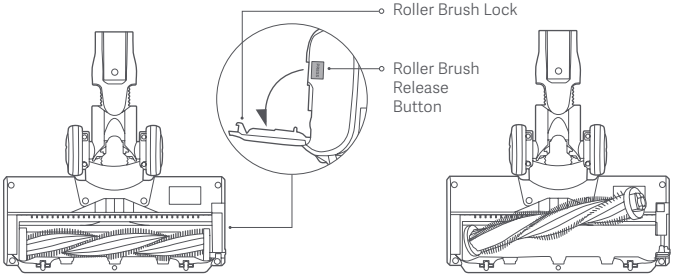

2. Use a dry cloth or paper towel to wipe dust and debris from the suction opening and the transparent cover.

   Note: Do not clean the electric brush bar with water as it has a built-in motor.

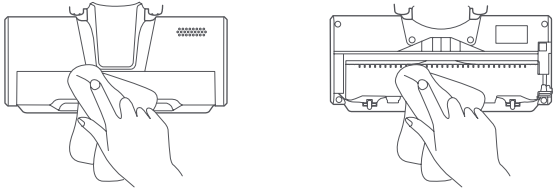

3. Reinstall the roller brush, and press the lock to lock it into place.

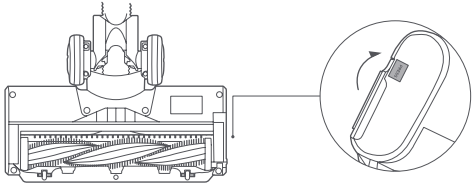

Common Issue

Common Issue	Possible Cause	Solution
The vacuum cleaner does not work.	Battery is depleted.	Charge the vacuum cleaner before use.
	The suction opening, air duct, pre-filter, or post-filter is blocked.	Check and clean immediately.
	The filter, pre-filter, or post-filter is not installed in place.	Check and install in place.
	The battery temperature protection is triggered.	Wait until the battery temperature returns to normal, then resume use.
The suction power reduces.	The dust compartment is full, or the pre-filter or the post-filter is blocked.	Check and clean immediately.
	Brush head is clogged.	Clean the brush head.
Low battery life.	Battery is not fully charged.	Charge the vacuum cleaner before use.
	The dust compartment is full, or the pre-filter or the post-filter is blocked.	Check and clean immediately.
	Brush head is clogged.	Clean the brush head.
The roller brush does not rotate.	The roller brush is stuck by foreign objects.	Remove any foreign object, and then resume use.
	The high-temperature protection for the brush bar's motor is triggered.	Wait for the temperature of the brush bar's motor to return to normal before use.
	The conductive contacts are dirty.	Wipe the contacts with a soft dry cloth and try again.
Unable to charge.	The power supply being used is not genuine.	Only use the genuine power supply to charge the vacuum cleaner.
The battery charges slowly.	The battery temperature protection is triggered.	Wait until the battery temperature returns to normal, then resume use

Note: If the solutions above do not resolve the issue, please contact the after–sales service team.

Troubleshooting

If the vacuum cleaner is not working properly, the battery level indicator will display an error message. Refer to the table below for troubleshooting.

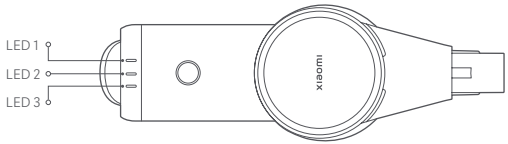

Error message	Possible Cause	Solution
LED 1, LED 2 and LED 3 blink three times simultaneously.	Power supply error	Only use the genuine power supply to charge the vacuum cleaner.
	The battery temperature protection is triggered.	Wait for the temperature of the brush bar's motor to return to normal before use.
	Battery cell error	Contact the after-sales service team
	Temperature sensor error	
	Motor error	
LED 1 blinks ten times.	Battery Depleted	Only use the genuine power supply to charge the vacuum cleaner.

Specifications

Xiaomi Vacuum Cleaner G20 Lite			
Name	Cordless Vacuum Cleaner	Model	C203
Rated Voltage	22.2 V ⎓	Rated Power	215 W
Charging Voltage	27.0 V ⎓	Net Weight	2.4 kg
Electric Brush Bar			
Model	C203-DS	Rated Voltage	22.2 V ⎓
Rated Power	15 W		
Power Supply			
Manufacturer	Zhongshan Baolijin Electronic Co., Ltd.		
Model	BLJ15WJ270050P-V	Average Active Efficiency	85.9%
Rated Input	100–240 V ~ 50/60 Hz 0.5 A	Efficiency at Low Load (10%)	73.2%
Rated Output	27.0 V ⎓ 0.5 A 13.5 W	No-load Power Consumption	0.09 W
Manufacturer	Shenzhen AMC Technology Co., Ltd.		
Model	AD-D0752700050EU01	Average Active Efficiency	84.5%
Rated Input	100–240 V ~ 50/60 Hz 0.8 A	Efficiency at Low Load (10%)	75.5%
Rated Output	27.0 V ⎓ 0.5 A 13.5 W	No-load Power Consumption	0.09 W

Note: Model BLJ15WJ270050P-V and AD-D0752700050EU01 are both applicable for the vacuum cleaner, and only one comes with the package.

Environmental Notice

The rechargeable lithium-ion battery pack of this vacuum cleaner contains chemicals that may pollute the environment. Before disposing of the vacuum cleaner, remove the batteries and then discard them at an appropriate recycling facility.

- The battery must be removed from the appliance before it is scrapped.
- The appliance must be disconnected from the supply mains when removing the battery.
- The battery is to be disposed of safely.

CAUTIONS:

- Make sure the vacuum cleaner is disconnected from power and the batteries are fully drained before battery removal.
- Take the removed batteries to the professional recycling facility to properly dispose of them.
- Do not leave the batteries in a high-temperature environment; otherwise, they may explode.
- In the event of a battery leak, avoid contact with the liquid. If the liquid enters the eyes, rinse with plenty of water and seek medical attention immediately.

Steps to Remove the Battery:

1. Remove the back covers of the vacuum cleaner and the handle, and remove the micro switch from the handle.
2. Use a screwdriver to remove the screws in the vacuum cleaner, then unplug the wires and take out the battery pack assembly.
3. Unscrew the two screws above the circuit board of the battery pack assembly.
4. Remove the upper and lower covers on the circuit board and battery pack, and take out the batteries.

WARRANTY NOTICE

THIS WARRANTY GIVES YOU SPECIFIC RIGHTS, AND YOU MAY HAVE OTHER RIGHTS CONVEYED BY LAWS OF YOUR COUNTRY, PROVINCE OR STATE. INDEED, IN SOME COUNTRIES, PROVINCES OR STATES, CONSUMER LAW MAY IMPOSE A MINIMUM WARRANTY PERIOD. OTHER THAN AS PERMITTED BY LAW, XIAOMI DOES NOT EXCLUDE, LIMIT OR SUSPEND OTHER RIGHTS YOU MAY HAVE. FOR A FULL UNDERSTANDING OF YOUR RIGHTS WE INVITE YOU TO CONSULT THE LAWS OF YOUR COUNTRY, PROVINCE OR STATE.

1. LIMITED PRODUCT WARRANTY

   XIAOMI warrants that the Products are free from defects in materials and workmanship under normal use and use in accordance with the respective Product user manual, during the Warranty Period. The duration and conditions related to the legal warranties are provided by respective local laws. For more information about the consumer warranty benefits, please refer to Xiaomi's official website https://www.mi.com/global/support/warranty.

   Xiaomi warrants to the original purchaser that its Xiaomi Product will be free from defects in materials and workmanship under normal use in the period mentioned above.

   Xiaomi does not guarantee that the operation of the Product will be uninterrupted or error free.

   Xiaomi is not liable for damages arising from non-compliance with the instructions related to the use of the Product.

2. REMEDIES

   If a hardware defect is found and a valid claim is received by Xiaomi within the Warranty Period, Xiaomi will either (1) repair the product at no charge, (2) replace the product, or (3) refund the Product, excluding potential shipping costs.

3. HOW TO OBTAIN WARRANTY SERVICE

   To obtain warranty service, you must deliver the Product, in its original packaging or similar packaging providing an equal degree of Product protection, to the address specified by Xiaomi. Except to the extent prohibited by applicable law, Xiaomi may require you to present proofs or proof of purchase and / or comply with registration requirements before receiving warranty service.

4. EXCLUSIONS AND LIMITATIONS

   Unless otherwise stipulated by Xiaomi, this Limited Warranty applies only to the Product manufactured by or for Xiaomi and identifiable by the trademarks, trade name or "Xiaomi" or "Mi" logo.

   The Limited Warranty does not apply to any (a) Damage due to acts of nature or God, for example, lightning strikes, tornadoes, flood, fire, earthquake or other external causes; (b) Negligence; (c) Commercial use; (d) Alterations or modifications to any part of the Product; (e) Damage caused by use with non-Xiaomi products; (f) Damage caused by accident, abuse or misuse; (g) Damage caused by operating the Product outside the permitted or intended uses described by Xiaomi or with improper voltage or power supply; or (h) Damage caused by service (including upgrades and expansions) performed by anyone who is not a representative of Xiaomi.

   It is your responsibility to backup any data, software, or other materials you may have stored or preserved on the product. It is likely that the data, software or other materials in the equipment will be lost or reformatted during the service process, Xiaomi is not responsible for such damage or loss.

   No Xiaomi reseller, agent, or employee is authorized to make any modification, extension, or addition to this Limited Warranty. If any term is held to be illegal or unenforceable, the legality or enforceability of the remaining terms shall not be affected or impaired.

   Except as prohibited by laws or otherwise promised by Xiaomi, the after-sales services shall be limited to the country or region of the original purchase.

   Products which were not duly imported and/or were not duly manufactured by Xiaomi and/or were not duly acquired from Xiaomi or a Xiaomi's official seller are not covered by the present warranties. As per applicable law you may benefit from warranties from the non-official retailer who sold the product. Therefore, Xiaomi invites you to contact the retailer from whom you purchased the product.

   The present warranties do not apply in Hong Kong and Taiwan.

5. MPLIED WARRANTIES

   Except to the extent prohibited by applicable law, all implied warranties (including warranties of merchantability and fitness for a particular purpose) will have a limited duration up to a maximum duration of this limited warranty. Some jurisdictions do not allow limitations on the duration of an implied warranty, so the above limitation will not be applied in these cases.

6. DAMAGE LIMITATION

   Except to the extent prohibited by applicable law, Xiaomi shall not be liable for any damages caused by accidents, indirect, special or consequential damages, including but not limited to loss of profits, revenue or data, damages resulting from any breach of express or implied warranty or condition, or under any other legal theory, even if Xiaomi has been informed of the possibility of such damages. Some jurisdictions do not allow the exclusion or limitation of special, indirect, or consequential damages, so the above limitation or exclusion may not apply to you.

7. XIAOMI CONTACTS

   For customers, please visit the website: https://www.mi.com/global/support/warranty

   The contact person for the after-sale service may be any person in Xiaomi's authorized service network, Xiaomi's authorized distributors or the final vendor who sold the products to you. If in doubt please contact the relevant person as Xiaomi may identify.

Istruzioni di sicurezza

Questo prodotto è destinato esclusivamente all'utilizzo domestico. Leggere attentamente il presente manuale prima dell'uso del dispositivo e conservarlo per ogni riferimento futuro.

- L'apparecchio può essere utilizzato da bambini di età superiore agli 8 anni e da persone con capacità mentali, fisiche o sensoriali ridotte oppure da persone prive di esperienza o conoscenza dell'apparecchio, purché siano sorvegliate o siano state istruite sull'utilizzo in sicurezza dell'apparecchio e comprendano i rischi che ne possono derivare. Non consentire ai bambini di giocare con l'apparecchio. Le operazioni di pulizia e manutenzione non devono essere effettuate da bambini, a meno che non siano sorvegliati.
- Questo apparecchio contiene batterie sostituibili solo da personale adeguatamente formato.
- L'apparecchio deve essere utilizzato esclusivamente con l'unità di alimentazione fornita con l'apparecchio.
- Questo aspirapolvere è progettato esclusivamente per l'uso domestico. Non utilizzarlo né installarlo all'aria aperta o in ambienti commerciali o industriali.
- Se l'apparecchio passa sopra il cavo di alimentazione potrebbe causare un pericolo.
- Prima di procedere alla pulizia o alla manutenzione dell'apparecchio, è necessario rimuovere la spina dalla presa della corrente.
- Per ridurre il rischio di incendio, esplosione o lesioni personali, verificare che l'alimentatore non sia danneggiato prima dell'uso. Non utilizzare l'aspirapolvere se l'alimentatore è danneggiato.
- Se il caricabatterie o la batteria vengono danneggiati, è necessario sostituirli con un componente originale acquistato dal produttore o tramite il servizio di assistenza post-vendita.
- Assicurarsi di spegnere l'aspirapolvere prima di pulire o sostituire la spazzola a rullo.
- La barra della spazzola elettrica, l'asta di prolunga e l'aspirapolvere conducono elettricità e non devono essere immersi in acqua o altri liquidi. Assicurarsi che il filtro, il pre-filtro e il post-filtro siano completamente asciutti dopo la pulizia.
- Per evitare lesioni, spegnere l'aspirapolvere e rimuovere la barra della spazzola elettrica prima di procedere alla pulizia e alla manutenzione. Non utilizzare l'aspirapolvere prima di aver installato correttamente la barra della spazzola elettrica, il coperchio del vano polvere, il filtro, il pre-filtro e il post-filtro.
- Esaminare periodicamente l'asta di prolunga e se danneggiata non usarla.
- Non usare l'aspirapolvere per raccogliere liquidi infiammabili o esplosivi come benzina, né altri liquidi come acqua o liquidi tossici come candeggina, ammoniaca e detergenti per la pulizia dello scarico.
- Non usare l'aspirapolvere per aspirare il toner usato nelle stampanti laser e nelle fotocopiatrici, perché il toner può causare incendi o esplosioni.
- Non utilizzare l'aspirapolvere per raccogliere residui di muro a secco, ceneri, come quella del camino, o materiali incandescenti come carbone, mozziconi di sigaretta o fiammiferi.
- Non utilizzare l'aspirapolvere per raccogliere oggetti duri o taglienti, ad esempio vetro, chiodi, viti o monete, che potrebbero danneggiarlo.
- Non usare l'aspirapolvere per pulire macchie di sostanze oleose spesse, adesivi forti o coloranti, come lucido da scarpe, vernici e pigmenti.
- Assicurarsi di tenere capelli, indumenti larghi, dita e altre parti del corpo lontano dalle bocchette e dalle parti in movimento dell'aspirapolvere.
- Non puntare la bocchetta di aspirazione, l'asta di prolunga o altri accessori verso gli occhi o le orecchie, né metterli in bocca.
- Non inserire oggetti nelle bocchette dell'aspirapolvere, né utilizzare l'aspirapolvere con le bocchette ostruite. Rimuovere polvere, lanugine, capelli o altri elementi che potrebbero ridurre la potenza di aspirazione dell'aspirapolvere.
- Non appoggiare l'aspirapolvere su superfici instabili come sedie o tavoli per evitare danni o lesioni personali causati dalla sua caduta.
- Non ricaricare né riporre l'aspirapolvere vicino a fonti di calore o in zone umide (ad es. vicino a un termosifone o in cucina o in bagno).
- Non esporre l'apparecchiatura o la batteria a temperature eccessive.
- Prestare attenzione al rischio di corto circuito, causato da oggetti metallici, dei terminali dell'apparecchio a batteria o dei terminali della batteria.
- Usare solo parti di ricambio approvate da Xiaomi.
- In caso di perdite della batteria, evitare il contatto con il liquido e smaltire la batteria in una struttura di riciclaggio approvata dal governo. In caso di contatto con gli occhi, sciacquare abbondantemente con acqua e consultare immediatamente un medico.
- Prestare la massima attenzione quando si utilizza l'aspirapolvere per pulire scale.
- Avvertenza sul rischio di incendio: non applicare alcun tipo di profumo al pre-filtro e al post-filtro dell'aspirapolvere. In genere, questa tipologia di prodotti contiene sostanze chimiche infiammabili, che possono far prendere fuoco all'aspirapolvere.
- Seguire rigorosamente le istruzioni di questo manuale utente per caricare l'aspirapolvere a una temperatura ambiente compresa tra 0°C e 35°C. Una ricarica impropria può provocare danni alla batteria.
- Attenersi scrupolosamente alle istruzioni di questo manuale utente durante l'utilizzo dell'aspirapolvere. Gli utenti sono responsabili di eventuali perdite o danni derivanti dall'uso improprio dell'aspirapolvere.
- AVVERTENZA: utilizzare esclusivamente l'unità di alimentazione fornita con questo apparecchio.
- AVVERTENZA: per ricaricare la batteria, utilizzare esclusivamente l'unità di alimentazione staccabile fornita con l'apparecchio.
- Utilizzare soltanto con l'unità di alimentazione BLJ15WJ270050P-V o AD-D0752700050EU01.

Informazioni sulla conformità a normative e standard

Dichiarazione di conformità europea

Con la presente, Beijing Shunzao Technology Co., Ltd. dichiara che questo apparecchio è conforme alle direttive applicabili e alle norme europee, nonché ai relativi emendamenti. Il testo completo della dichiarazione di conformità UE è disponibile al seguente indirizzo Internet: http://www.mi.com/global/service/support/declaration.html

Informazioni sullo smaltimento e sul riciclaggio dei RAEE

Tutti i prodotti contrassegnati da questo simbolo sono rifiuti di apparecchiature elettriche ed elettroniche (RAEE in base alla direttiva 2012/19/UE) che non devono essere smaltiti assieme a rifiuti domestici non differenziati. Al contrario, è necessario proteggere l'ambiente e la salute umana consegnando i rifiuti a un punto di raccolta autorizzato al riciclaggio di rifiuti di apparecchiature elettriche ed elettroniche, predisposto dalla pubblica amministrazione o dalle autorità locali. Lo smaltimento e il riciclaggio corretti aiutano a prevenire conseguenze potenzialmente negative per l'ambiente e la salute umana. Contattare l'installatore o le autorità locali per ulteriori informazioni sulla sede e per i termini e le condizioni di tali punti di raccolta.

Panoramica del prodotto

Aspirapolvere

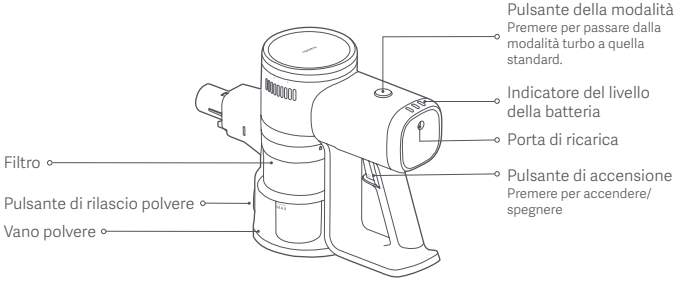

Elenco degli accessori

Asta di prolunga

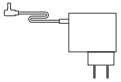

Alimentazione

Ugello a spazzola 2-in-1

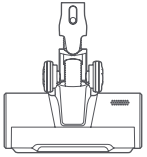

Barra della spazzola elettrica

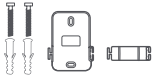

Supporto per la conservazione a parete (con 2 viti e 2 tasselli)

Nota: le illustrazioni del prodotto, degli accessori e dell'interfaccia utente nel manuale utente sono esclusivamente a scopo di riferimento. Il prodotto effettivo e le relative funzioni possono variare a causa dei miglioramenti apportati al prodotto stesso.

Come installare

Installazione degli accessori nell'aspirapolvere

- Collegare l'asta di prolunga all'aspirapolvere e alla barra della spazzola elettrica

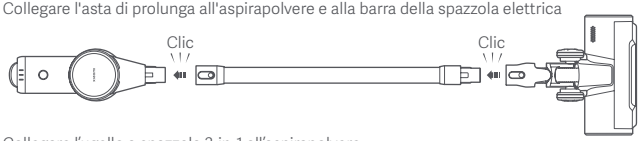

- Collegare l'ugello a spazzola 2-in-1 all'aspirapolvere

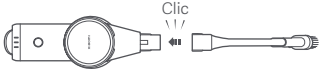

Installazione del supporto per la conservazione a parete

1. Scegliere un luogo fresco e asciutto con una presa di corrente nelle vicinanze. Prima di installarlo, assicurarsi che non siano presenti fili o tubi nella parete di installazione direttamente dietro al supporto.
2. La distanza tra la base del supporto per la conservazione a parete e il suolo è consigliata a 96,5 cm.
3. Tenere il supporto per la conservazione a parete in posizione e fare dei segni sulla parete in base ai fori del supporto.
4. Utilizzare un trapano elettrico con una punta da 8 mm per praticare un foro profondo circa 40 mm in corrispondenza di ciascuna posizione segnata, quindi inserire un tassello in ciascun foro.
5. Allineare i fori di montaggio del supporto per la conservazione a parete con i fori della parete, quindi utilizzare le viti in dotazione per fissare il supporto alla parete.

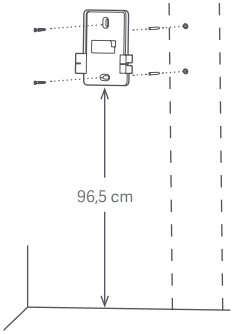

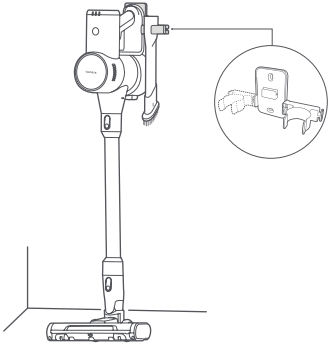

Ricarica

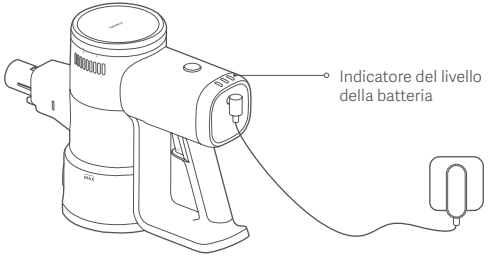

Descrizione dello stato dell'indicatore del livello della batteria

● Spento ☼ Lampeggiante ○ Acceso

In funzione

○	●	●	Batteria scarica	○	○	○ Quasi carica
○	○	●	Batteria a metà			

Ricarica

☼	●	●	Batteria scarica	○	○	☼ Quasi carica
○	☼	●	Batteria a metà	○	○	○ Carica completa

Note:

- Caricare completamente l'aspirapolvere prima di utilizzarlo per la prima volta. L'operazione richiederà circa 5 ore.
- Non è possibile utilizzare l'aspirapolvere durante il processo di ricarica.
- Quando l'aspirapolvere è completamente carico, l'indicatore si spegne dopo 20 secondi e viene attivata la modalità di risparmio energetico.
- L'aspirazione al massimo livello per un periodo prolungato causa il surriscaldamento della batteria, il che può aumentare il tempo di ricarica. Prima di ricaricare l'aspirapolvere, si consiglia di lasciarlo raffreddare per 30 minuti.

Modalità di utilizzo

Barra della spazzola elettrica

Per la pulizia di pavimenti in marmo, legno e moquette a pelo corto.

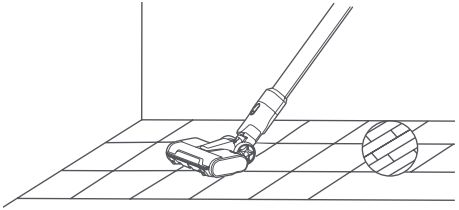

Ugello a spazzola 2-in-1

Adatto per la pulizia di luoghi con fessure, come tastiere, tende, divani, soffitti, angoli e interni di automobili.
Nota: per evitare potenziali rischi per la sicurezza, non esporre l'aspirapolvere alla luce diretta del sole e non conservarlo in ambienti con temperature elevate, come all'interno di un'automobile in estate.

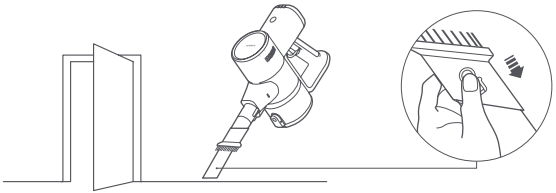

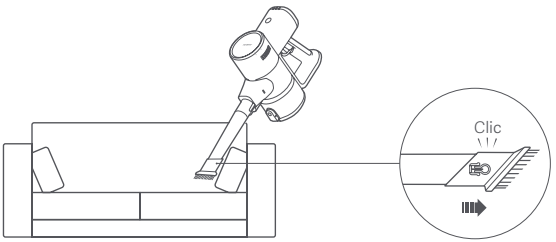

Cura e manutenzione

AVVISI:

- Prima di procedere alla cura e alla manutenzione, scollegare l'alimentazione e assicurarsi che l'aspirapolvere sia spento.
- Usare sempre componenti originali per assicurare il normale funzionamento dell'apparecchio e mantenerne valida la garanzia.
- Se il filtro, il pre-filtro, il post-filtro, l'asta di prolunga o l'ugello a spazzola 2-in-1 sono bloccati, l'aspirapolvere smette di funzionare. Prima di utilizzare nuovamente l'aspirapolvere, spegnerlo e pulire la parte ostruita.
- Se la barra della spazzola si blocca, questa smetterà di funzionare ma non l'aspirapolvere. Prima di riutilizzare l'aspirapolvere, spegnerlo e pulire la barra della spazzola.
- Prima di procedere con la pulizia, rimuovere la testina della spazzola dall'aspirapolvere per evitare di accendere accidentalmente l'aspirapolvere, che potrebbe causare lesioni.
- Se l'aspirapolvere non viene utilizzato per un periodo prolungato, ricaricarlo completamente, scollegarlo dalla presa di corrente, quindi riporlo in un ambiente fresco e non umido, lontano dalla luce diretta del sole.
- Per evitare di scaricare eccessivamente la batteria, ricaricare l'aspirapolvere almeno una volta ogni tre mesi.

Pulizia dell'aspirapolvere

Pulire l'aspirapolvere con un panno morbido e asciutto.

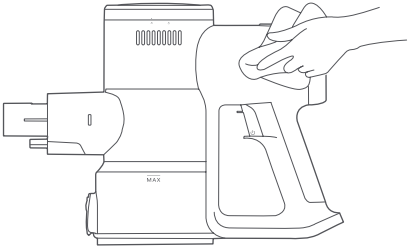

Pulire il vano polvere

Prima di pulire il vano polvere scollegare l'alimentatore e rimuovere l'asta di prolunga. La capacità di pulizia dell'aspirapolvere si riduce se il vano polvere si riempie fino al segno "MAX". Per ripristinare le prestazioni, svuotare il vano polvere.

- Svuotare il vano polvere: tenere il vano polvere sopra un cestino, quindi premere il pulsante di rilascio della polvere per svuotarne il contenuto.

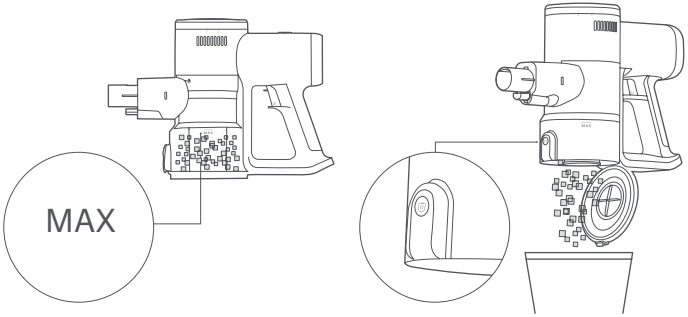

Pulizia del gruppo filtrante

1. Premere il pulsante di rilascio della polvere per aprire il vano polvere, ruotare il filtro come illustrato per rimuoverlo, quindi rimuovere il pre-filtro dal filtro.

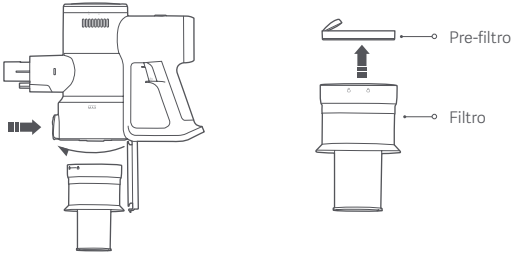

2. Per rimuovere il post-filtro, ruotarlo come illustrato.

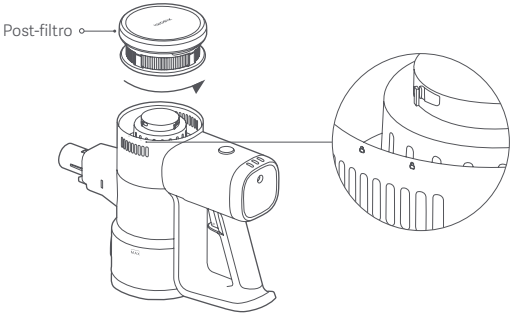

3. Risciacquare il pre-filtro, il filtro e il post-filtro sotto acqua corrente fino a quando risultano puliti, poi lasciare tutte le parti ad asciugare completamente per almeno 24 ore.

   Note:

   - Non immergere mai il filtro, il pre-filtro e il post-filtro.
   - Quando si pulisce il post-filtro, sciacquarlo ripetutamente e battere leggermente il bordo per rimuovere polvere e detriti finché non è pulito.
   - Non pulire il pre-filtro e il post-filtro con le mani, con una spazzola o con un oggetto appuntito per evitare di danneggiarli.
   - Se la potenza di aspirazione è ancora notevolmente ridotta dopo la pulizia del pre-filtro e del post-filtro, si può provare ad acquistarli e sostituirli con quelli originali.

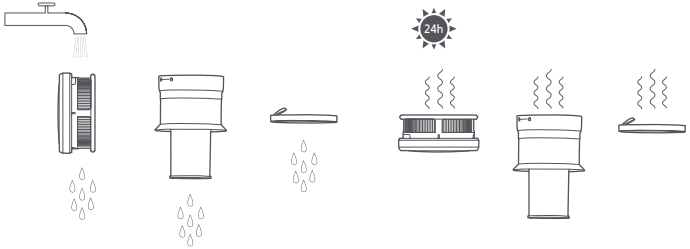

Pulizia della barra della spazzola elettrica

1. Posizionare la barra delle spazzole capovolta e premere il pulsante di rilascio della spazzola a rullo per sbloccarla e rimuoverla.

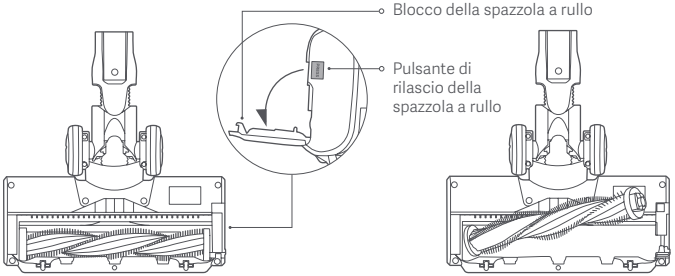

2. Utilizzare un panno asciutto o un tovagliolo di carta per eliminare polvere e detriti dall'apertura di aspirazione e dal coperchio trasparente.

   Nota: non pulire la barra della spazzola elettrica con acqua perché ha un motore incorporato.

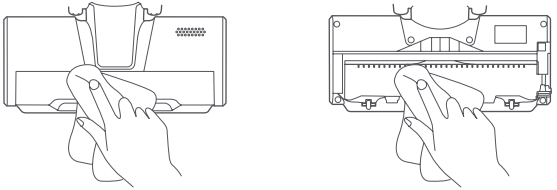

3. Reinstallare la spazzola a rullo e premere il blocco per bloccarla in posizione.

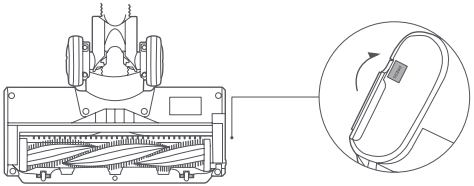

Problema comune

Problema comune	Possibile causa	Soluzione
L'aspirapolvere non funziona.	La batteria è esaurita.	Caricare l'aspirapolvere prima dell'utilizzo.
	L'apertura di aspirazione, il condotto dell'aria, il pre-filtro o il post-filtro sono ostruiti.	Controllare e pulire immediatamente.
	Il filtro, il pre-filtro o il post-filtro non sono installati correttamente.	Controllare e installare in posizione.
	È stata attivata la protezione contro le alte temperature della batteria.	Attendere che la temperatura della batteria torni alla normalità, quindi riprendere l'utilizzo.
La potenza di aspirazione è diminuita.	Il vano polvere è pieno, il pre-filtro o il post-filtro sono bloccati.	Controllare e pulire immediatamente.
	La testina della spazzola è intasata.	Pulire la testina della spazzola.
Durata della batteria bassa.	La batteria non è completamente carica.	Caricare l'aspirapolvere prima dell'utilizzo.
	Il vano polvere è pieno, il pre-filtro o il post-filtro sono bloccati.	Controllare e pulire immediatamente.
	La testina della spazzola è intasata.	Pulire la testina della spazzola.
La spazzola a rullo non ruota.	La spazzola a rullo è impigliata in oggetti estranei.	Eliminare eventuali corpi estranei incastrati, quindi riprendere l'utilizzo.
	La protezione contro le alte temperature del motore della barra della spazzola è attivata.	Prima dell'uso, attendere che la temperatura del motore della barra della spazzola torni alla normalità.
	I contatti conduttivi sono sporchi.	Pulire i contatti con un panno morbido e asciutto e riprovare.
Impossibile ricaricare.	L'alimentatore utilizzato non è originale.	Per ricaricare l'aspirapolvere, utilizzare esclusivamente l'alimentatore originale.
La batteria si ricarica lentamente.	È stata attivata la protezione contro le alte temperature della batteria.	Attendere che la temperatura della batteria torni alla normalità, quindi riprendere l'utilizzo

Nota: se i problemi di cui sopra non possono essere risolti, contattare il team di assistenza post-vendita.

Risoluzione dei problemi

Se l'aspirapolvere non funziona correttamente, l'indicatore del livello della batteria mostra un messaggio di errore. Per la risoluzione dei problemi, fare riferimento alla tabella seguente.

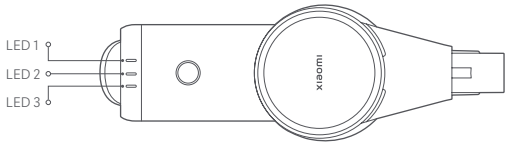

Messaggio di errore	Possibile causa	Soluzione
I LED 1, 2 e 3 lampeggiano tre volte contemporaneamente.	Errore di alimentazione	Per ricaricare l'aspirapolvere, utilizzare esclusivamente l'alimentatore originale.
	È stata attivata protezione contro le alte temperature della batteria.	Prima dell'uso, attendere che la temperatura del motore della barra della spazzola torni alla normalità.
	Errore cella batteria	Contattare il team del servizio post-vendita.
	Errore sensore di temperatura	
	Errore del motore	
Il LED 1 lampeggia dieci volte.	Batteria esaurita	Per ricaricare l'aspirapolvere, utilizzare esclusivamente l'alimentatore originale.

Specifiche tecniche

Xiaomi Vacuum Cleaner G20 Lite			
Nome	Aspirapolvere senza filo	Modello	C203
Tensione nominale	22,2 V ⎓	Potenza nominale	215 W
Tensione di ricarica	27,0 V ⎓	Peso netto	2,4 kg
Barra della spazzola elettrica			
Modello	C203-DS	Tensione nominale	22,2 V ⎓
Potenza nominale	15 W		
Alimentazione			
Produttore	Zhongshan Baolijin Electronic Co., Ltd.		
Modello	BLJ15WJ270050P-V	Efficienza attiva media	85,9%
Ingresso nominale	100–240 V ~ 50/60 Hz 0,5 A	Efficienza a basso carico (10%)	73,2%
Uscita nominale	27,0 V ⎓ 0,5 A 13,5 W	Consumo di energia a vuoto	0,09 W
Produttore	Shenzhen AMC Technology Co., Ltd.		
Modello	AD-D0752700050EU01	Efficienza attiva media	84,5%
Ingresso nominale	100–240 V ~ 50/60 Hz 0,8 A	Efficienza a basso carico (10%)	75,5%
Uscita nominale	27,0 V ⎓ 0,5 A 13,5 W	Consumo di energia a vuoto	0,09 W

Nota: i modelli BLJ15WJ270050P-V e AD-D0752700050EU01 sono entrambi applicabili all'aspirapolvere e solo uno viene fornito con la confezione.

Comunicazione ambientale

Il pacco batteria agli ioni di litio ricaricabile di questo aspirapolvere contiene prodotti chimici che possono inquinare l'ambiente. Prima di smaltire questo aspirapolvere, rimuovere la batteria e smaltirla in una struttura di riciclaggio appropriata.

- La batteria deve essere rimossa dall'apparecchiatura prima di essere smaltita.
- L'apparecchiatura deve essere scollegata dalla rete elettrica quando si rimuove la batteria.
- La batteria deve essere smaltita in sicurezza.

AVVISI:

- Assicurarsi che l'aspirapolvere sia scollegato dall'alimentazione e che la batteria sia completamente scarica prima di rimuovere la batteria.
- Portare le batterie rimosse presso un centro di riciclaggio professionale per smaltirle correttamente.
- Non posizionare la batteria in ambienti caratterizzati da temperature elevate per evitare il rischio di esplosioni.
- In caso di fuoriuscita dalla batteria, evitare il contatto con il liquido. In caso di contatto con gli occhi, sciacquare abbondantemente con acqua e consultare immediatamente un medico.

Passaggi necessari per rimuovere la batteria:

1. Rimuovere i coperchi posteriori dell'aspirapolvere e dell'impugnatura e rimuovere il microinterruttore dall'impugnatura.
2. Utilizzare un cacciavite per rimuovere le viti dell'aspirapolvere, quindi scollegare i fili ed estrarre il pacco batteria.
3. Svitare le due viti sopra il circuito stampato del pacco batteria.
4. Rimuovere i coperchi superiore e inferiore della scheda di circuito e del pacco batteria ed estrarre le batterie.

Scatola	Neto	Neto	Manuale	Borsa
PAP 20	PAP 21	EPE7	PAP 22	LDPE4
Carta	Carta	Plastica	Carta	Plastica
RACCOLTA DIFFERENZIATA				
Verifica le disposizioni del tuo Comune. Separa le componenti e conferiscile in modo corretto.				

AVVISO SULLA GARANZIA

LA PRESENTE GARANZIA RICONOSCE AL CLIENTE DIRITTI LEGALI SPECIFICI E IL CLIENTE POTREBBE AVERE ALTRI DIRITTI PREVISTI DA LEGGI DEL PROPRIO PAESE, PROVINCIA O STATO. IN ALCUNI PAESI, PROVINCE O STATI, LA LEGGE PER LA TUTELA DEI CONSUMATORI PUÒ IMPORRE UN PERIODO MINIMO DI GARANZIA. ECCETTO NEI CASI CONSENTITI DALLA LEGGE, XIAOMI NON ESCLUDE, LIMITA O REVOCA ALTRI DIRITTI CHE L'UTENTE PUÒ AVERE. PER UNA COMPRENSIONE COMPLETA DEI PROPRI DIRITTI, INVITIAMO GLI UTENTI A CONSULTARE LE LEGGI DEL PROPRIO PAESE, PROVINCIA O STATO.

1. GARANZIA LIMITATA DI PRODOTTO
   XIAOMI garantisce che i Prodotti siano privi di difetti in fatto di materiali e manodopera in circostanze di utilizzo normali e in caso di utilizzo in conformità con il manuale utente del rispettivo Prodotto, durante il Periodo di Garanzia.
   La durata e le condizioni relative alle garanzie legali sono stabilite dalle relative norme locali. Per ulteriori informazioni sui vantaggi della garanzia per i consumatori, fare riferimento al sito Web ufficiale di Xiaomi https://www.mi.com/global/support/warranty.
   Xiaomi garantisce all'acquirente originale che il suo Prodotto Xiaomi sarà privo di difetti in fatto di materiali e manodopera in circostanze di utilizzo normali nel periodo sopra indicato.
   Xiaomi non garantisce che il funzionamento del Prodotto sia ininterrotto o privo di errori.
   Xiaomi non è responsabile per danni dovuti al mancato rispetto delle istruzioni relative all'utilizzo del Prodotto.
2. RIPARAZIONI
   Nel caso in cui venga rilevato un difetto hardware e Xiaomi riceva un valido reclamo entro il Periodo di garanzia, Xiaomi (1) riparerà il Prodotto gratuitamente o (2) sostituirà il prodotto o (3) rimborserà il Prodotto, con l'esclusione di eventuali costi di spedizione.
3. COME OTTENERE IL SERVIZIO DI GARANZIA
   Per ottenere l'assistenza in garanzia, è necessario consegnare il Prodotto, nella sua confezione originale o in una confezione simile che assicuri un grado equivalente di protezione del Prodotto, all'indirizzo indicato da Xiaomi. Ad eccezione della misura proibita dalla legge applicabile, Xiaomi può richiedere che l'utente presenti prove o prova di acquisto e / o soddisfi i requisiti di registrazione prima di ricevere il servizio di garanzia.
4. ESCLUSIONI E LIMITAZIONI
   Se non precedentemente stipulato da Xiaomi, la presente Garanzia limitata si applica solo al Prodotto fabbricato da o per Xiaomi, che può essere identificato dai marchi, dal nome commerciale o dal logo "Xiaomi" o "Mi".
   La Garanzia Limitata non si applica in caso di (a) Danni dovuti a cause naturali o di forza maggiore, ad esempio fulmini, tornado, allagamenti, incendi, terremoti o altre cause esterne; (b) negligenza; (c) uso commerciale; (d) alterazioni o modifiche a qualsiasi parte del Prodotto; (e) Danni causati dall'utilizzo con prodotti non Xiaomi; (f) Danni causati da incidenti, abuso o uso errato; (g) Danni causati dall'aver utilizzato il Prodotto per utilizzi diversi da quelli permessi o previsti come descritto da Xiaomi o con tensione o alimentazione inappropriati; oppure (h) Danni causati dal servizio (inclusi aggiornamenti ed espansioni) fornito da chiunque non sia un rappresentante di Xiaomi.
   È responsabilità dell'utente effettuare il backup di qualsiasi tipo di dati, software o altri materiali che l'utente può aver archiviato o conservato nel prodotto. È possibile che i dati, il software o gli altri materiali nell'apparecchio vengano persi o riformattati durante il processo di servizio, Xiaomi non è responsabile per tali danni o perdite.
   Nessun rivenditore, agente o dipendente Xiaomi è autorizzato a effettuare qualsiasi modifica, estensione o aggiunta a questa Garanzia Limitata. Se una disposizione è ritenuta illegale o non applicabile, la legalità o l'applicabilità delle disposizioni restanti non viene interessata o compromessa.
   Salvo quanto vietato dalle leggi o altrimenti promesso da Xiaomi, i servizi post-vendita saranno limitati al paese o alla regione dell'acquisto originale.
   I Prodotti che non sono stati debitamente importati e/o debitamente prodotti da Xiaomi e/o debitamente acquisiti da Xiaomi o da un rivenditore ufficiale di Xiaomi non sono coperti dalle presenti garanzie. Come da legislazione applicabile, l'utente può usufruire delle garanzie dal rivenditore non ufficiale che ha venduto il prodotto. Perciò Xiaomi invita l'utente a contattare il rivenditore da cui ha acquistato il prodotto.
   Le presenti garanzie non si applicano a Hong Kong e Taiwan.
5. GARANZIE IMPLICITE
   Ad eccezione della misura proibita dalla legge applicabile, tutte le garanzie implicite (incluse le garanzie di commerciabilità e idoneità per finalità particolari) avranno una durata limitata fino alla durata massima di questa garanzia limitata. Alcune giurisdizioni non consentono limitazioni sulla durata di una garanzia implicita, perciò la limitazione di cui sopra non verrà applicata in tali casi.
6. LIMITAZIONE DEL DANNO
   Ad eccezione della misura proibita dalla legge applicabile, Xiaomi non sarà responsabile per qualsiasi danno causato da incidenti, indiretto, speciale o consequenziale, inclusi, a titolo esemplificativo

ma non esaustivo, la perdita di profitti, reddito o dati o danni risultanti da qualsiasi violazione di una garanzia o una condizione espressa o implicita, o in virtù di qualsiasi altra teoria legale, anche se Xiaomi è stata informata della possibilità di tali danni. Alcune giurisdizioni non consentono l'esclusione o la limitazione di danni speciali, indiretti o consequenziali, perciò la limitazione o esclusione di cui sopra potrebbe non applicarsi per l'utente.

7. CONTATTI XIAOMI

I clienti possono visitare il sito Web: https://www.mi.com/global/support/warranty

La persona di contatto per il servizio post-vendita può essere qualsiasi addetto della rete di assistenza autorizzata Xiaomi, un addetto dei distributori autorizzati Xiaomi o il venditore finale che ha venduto i prodotti al cliente. In caso di dubbi, contattare la persona indicata da Xiaomi.

Consignes relatives à la sécurité

Ce produit est réservé à un usage domestique. Lisez attentivement ce manuel avant toute utilisation et conservez-le pour pouvoir le consulter ultérieurement.

- Cet appareil peut être utilisé par des enfants d'au moins 8 ans, des personnes aux aptitudes physiques, sensorielles ou mentales réduites ou encore manquant d'expérience et de connaissances, à condition qu'ils soient surveillés ou sensibilisés à l'utilisation de manière sécurisée de l'appareil et qu'ils comprennent les risques impliqués. Les enfants ne doivent pas jouer avec l'appareil. Le nettoyage et l'entretien par l'utilisateur ne doivent pas être effectués par des enfants sans surveillance.
- Ce produit contient des batteries ne pouvant être remplacées que par des personnes compétentes.
- L'appareil ne doit être utilisé qu'avec le bloc d'alimentation fourni avec l'appareil.
- L'aspirateur est conçu pour usage en intérieur uniquement. Ne l'utilisez ou ne l'installez pas dans des environnements extérieurs, industriels ou commerciaux.
- Un risque peut survenir si l'appareil passe sur le cordon d'alimentation.
- La fiche doit être retirée de la prise de courant avant de nettoyer ou d'entretenir l'appareil.
- Pour réduire les risques d'incendie, d'explosion ou de blessures corporelles, vérifiez avant d'utiliser l'alimentation électrique pour vous assurer qu'elle n'est pas endommagée. N'utilisez pas l'aspirateur si l'adaptateur secteur est endommagé.
- Si le chargeur ou la batterie est endommagé(e), vous devez le/la remplacer par une pièce dédiée achetée auprès du fabricant ou de son service après-vente.
- Veillez à éteindre l'aspirateur avant de nettoyer ou de remplacer la brosse à rouleau.
- La barre à brosse électrique, la tige de rallonge et l'aspirateur sont conducteurs d'électricité et ne doivent pas être immergés dans l'eau ou tout autre liquide. Assurez-vous que le filtre, le préfiltre et le post-filtre sont entièrement secs après le nettoyage.
- Pour éviter les blessures corporelles, éteignez l'aspirateur et retirez la barre à brosse électrique avant le nettoyage et l'entretien. N'utilisez pas l'aspirateur avant d'installer la barre à brosse électrique, le couvercle du compartiment à poussière, le filtre, le préfiltre et le post-filtre correctement.
- Examinez périodiquement la tige de rallonge et ne l'utilisez pas si elle est endommagée.
- Ne laissez pas l'aspirateur aspirer des liquides inflammables ou explosifs comme de l'essence ou d'autres liquides tels que l'eau ou les liquides toxiques comme de l'eau de Javel, de l'ammoniac et du nettoyant pour canalisation.
- N'utilisez pas l'aspirateur pour nettoyer les toners utilisés dans les imprimantes laser et les copieurs, car il peut provoquer un incendie ou une explosion.
- N'utilisez pas l'aspirateur pour aspirer des particules de plâtre, des cendres, des matériaux de combustion ou des substances fumigènes comme du charbon, des mégots de cigarette ou des allumettes.
- N'utilisez pas l'aspirateur pour aspirer des objets durs ou pointus comme du verre, des clous, des vis ou des pièces de monnaie, sous peine d'endommager le produit.
- N'utilisez pas l'aspirateur pour nettoyer des taches de substances grasses et épaisses, de colle forte ou de colorants, comme le cirage, les peintures et les pigments.
- Gardez les cheveux, les vêtements amples, les doigts ou toute autre partie du corps à l'écart des ouvertures et des pièces mobiles de l'aspirateur.
- Ne pointez pas l'ouverture du suceur, la tige de rallonge et d'autres accessoires vers vos yeux ou vos oreilles et ne les mettez pas non plus dans votre bouche.
- Ne placez aucun objet dans les orifices de l'aspirateur. N'utilisez pas l'aspirateur en cas d'obstruction d'un des orifices. Retirez la poussière, les peluches, les cheveux ou tout autre élément susceptible de réduire la puissance d'aspiration de l'aspirateur.
- Ne placez pas l'aspirateur sur des surfaces instables telles que les chaises ou les tables afin de prévenir des dommages ou des blessures corporelles du fait de sa chute.
- Ne chargez pas ou ne stockez pas l'aspirateur à proximité de sources de chaleur ou dans des endroits humides, comme près d'un radiateur, dans une cuisine ou une salle de bains.
- N'exposez pas l'appareil ou la batterie à des températures excessives.
- Faites attention au risque de court-circuit des bornes de l'appareil fonctionnant sur batterie ou de la batterie par des objets métalliques.
- Utilisez uniquement des pièces de rechange agrées par Xiaomi.
- Si la batterie fuit, ne touchez pas le liquide qui s'en échappe et jetez-la dans un centre de recyclage agréé par le gouvernement. En cas de contact avec les yeux, rincez abondamment à l'eau et consultez immédiatement un médecin.
- Soyez très vigilant lorsque vous utilisez l'aspirateur pour nettoyer un escalier.
- Avertissement de risque d'incendie : n'appliquez aucun type de parfum au préfiltre et au post-filtre de l'aspirateur. Ces types de produits contiennent des substances inflammables pouvant mettre le feu à l'aspirateur.
- Suivez strictement les instructions de ce manuel d'utilisation pour charger l'aspirateur à une température ambiante comprise entre 0 °C à 35 °C. Une charge incorrecte peut endommager la batterie.
- Suivez strictement les instructions figurant dans ce manuel d'utilisation lorsque vous utilisez l'aspirateur. Les utilisateurs sont responsables de toute perte ou de tout dommage résultant d'une utilisation incorrecte de l'aspirateur.
- AVERTISSEMENT: Utilisez uniquement le bloc d'alimentation fourni avec cet appareil.
- AVERTISSEMENT: Pour les besoins de recharge de la batterie, utilisez uniquement le bloc d'alimentation amovible fourni avec cet appareil.
- Utilisez uniquement un bloc d'alimentation BLJ15WJ270050P-V ou AD-D0752700050EU01.

Informations sur la conformité et les réglementations

Déclaration de conformité pour l'Union européenne
Par la présente, nous, Beijing Shunzao Technology Co., Ltd., déclarons que cet équipement est conforme aux directives et normes européennes applicables, ainsi qu'à leurs amendements. L'intégralité de la déclaration de conformité pour l'UE est disponible à l'adresse suivante : http://www.mi.com/global/service/support/declaration.html

Informations sur la réglementation DEEE sur la mise au rebut et le recyclage
Tous les produits portant ce symbole deviennent des déchets d'équipements électriques et électroniques (DEEE dans la Directive européenne 2012/19/UE) qui ne doivent pas être mélangés aux déchets ménagers non triés. Vous devez contribuer à la protection de l'environnement et de la santé humaine en apportant l'équipement usagé à un point de collecte dédié au recyclage des équipements électriques et électroniques, agréé par le gouvernement ou les autorités locales. Le recyclage et la destruction appropriés permettront d'éviter tout impact potentiellement négatif sur l'environnement et la santé humaine. Contactez l'installateur ou les autorités locales pour obtenir plus d'informations concernant l'emplacement ainsi que les conditions d'utilisation de ce type de point de collecte.

Présentation du produit

Aspirateur

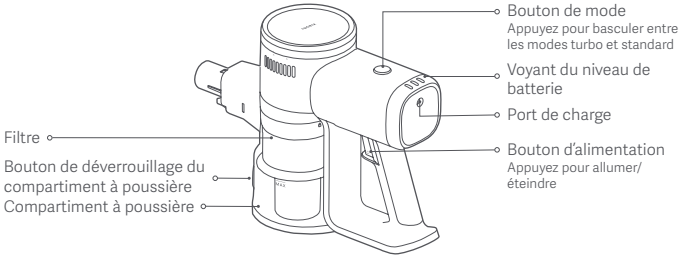

Liste d'accessoires

Tige de rallonge

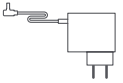

Alimentation électrique

Suceur à brosse 2-en-1

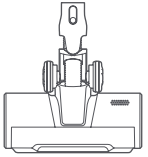

Barre à brosse électrique

Support de rangement mural (y compris 2 vis et 2 prises murales)

Remarque : Les illustrations du produit, les accessoires et l'interface utilisateur présents dans le manuel d'utilisation sont uniquement fournis à titre indicatif. Le produit actuel et les fonctions effectives peuvent varier en raison des améliorations apportées au produit.

Installation

Installation des accessoires sur l'aspirateur

- Connexion de la tige de rallonge à l'aspirateur et à la barre à brosse électrique

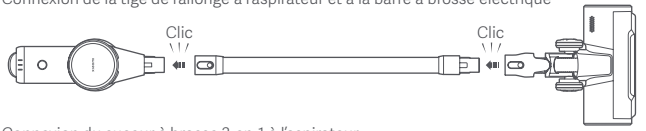

- Connexion du suceur à brosse 2-en-1 à l'aspirateur

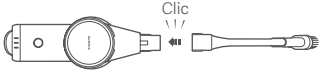

Installation du support de rangement mural

1. Choisissez un endroit frais et sec pourvu d'une prise électrique à côté. Avant l'installation, veillez à ce qu'il n'y ait pas de fil électrique ou de tuyauterie sur le mur directement derrière où sera installé le support.
2. La distance recommandée entre le fond du support de rangement mural et le sol est de 96,5 cm.
3. Tenez en position le support de rangement mural et faites des marques sur le mur en fonction des trous sur le support.
4. À l'aide d'une perceuse électrique et un foret de 8 mm, percez des trous d'environ 40 mm de profondeur à chaque repère et insérez des prises murales dans chaque trou.
5. Alignez les trous de montage sur le support de rangement mural avec les trous sur le mur, puis utilisez les vis incluses pour fixer le support au mur.

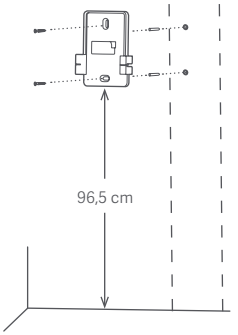

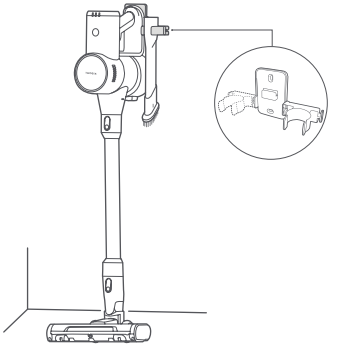

Charge en cours

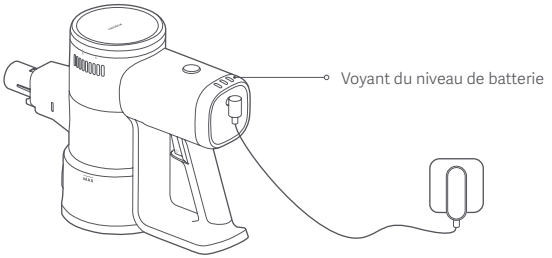

Description de l'état du voyant du niveau de batterie

● À l'arrêt ☼ Clignotant ○ Activé

En fonctionnement

○ ● ● Batterie faible ○ ○ ○ Batterie presque pleine

○ ○ ● Batterie à moitié vide

Charge en cours

☼ ● ● Batterie faible ○ ○ ☼ Batterie presque pleine

○ ☼ ● Batterie à moitié vide ○ ○ ○ Entièrement chargée

Remarques :

- Chargez entièrement la batterie de l'aspirateur avant la première utilisation. Cette opération dure environ 5 heures.
- L'aspirateur ne peut pas être utilisé pendant la charge.
- Une fois l'aspirateur entièrement chargé, le voyant s'éteint au bout de 20 secondes et l'aspirateur passe en mode économie d'énergie.
- Le fonctionnement de l'appareil au plus haut niveau d'aspiration pendant une période prolongée peut entraîner la surchauffe de la batterie, ce qui est susceptible d'augmenter le temps de charge. Avant de recharger l'aspirateur, il est préférable de le laisser refroidir pendant 30 minutes.

Utilisation

Barre à brosse électrique

Pour nettoyer les sols en marbre, le parquet et la moquette à poils ras.

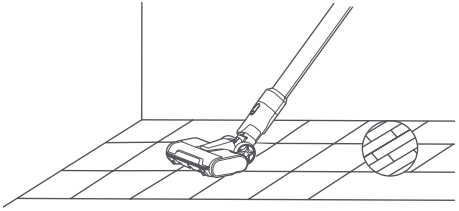

Suceur à brosse 2-en-1

Convenable pour nettoyer des endroits avec fissures, tels que les claviers, les rideaux, les canapés les plafonds, les coins et les intérieurs de voiture.
Remarque : Pour éviter des risques de sécurité potentiels, n'exposez pas l'aspirateur à la lumière directe du soleil, ne le rangez pas dans des environnements ayant des températures élevées tel que l'intérieur d'une voiture en été.

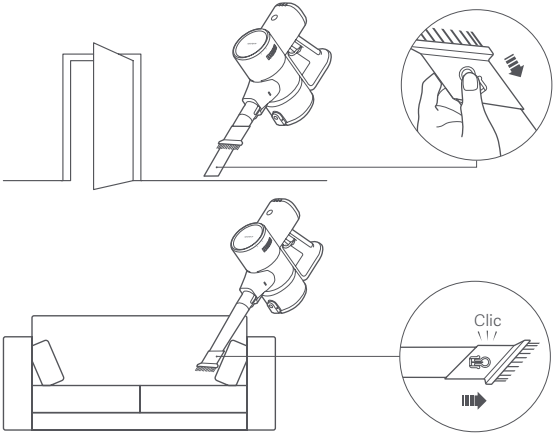

Entretien et maintenance

PRÉCAUTIONS :

- Avant l'entretien et la maintenance, débranchez l'alimentation électrique et veillez à éteindre l'aspirateur.
- Utilisez toujours des pièces d'origine pour assurer le bon fonctionnement de l'aspirateur et ne pas annuler la garantie.
- Si le filtre, le préfiltre, le post-filtre, la tige de rallonge ou le suceur à brosse 2-en-1 est bloqué, l'aspirateur cessera de fonctionner. Avant d'utiliser l'aspirateur à nouveau, éteignez-le et nettoyez la partie bloquée.
- Si la barre à brosse est bloquée, elle cessera de fonctionner mais l'aspirateur lui-même ne cessera pas. Avant d'utiliser l'aspirateur à nouveau, éteignez-le et nettoyez la barre à brosse.
- Avant le nettoyage, retirez l'embout brosse de l'aspirateur pour éviter toute blessure si l'aspirateur venait à s'allumer de manière accidentelle.
- Si vous ne prévoyez pas d'utiliser l'aspirateur pendant une période prolongée, chargez-le entièrement, débranchez-le, puis entreposez-le dans un endroit frais, à l'abri de l'humidité et de la lumière directe du soleil.
- Afin d'éviter une décharge excessive de la batterie, rechargez l'aspirateur au moins une fois tous les trois mois.

Nettoyage de l'aspirateur

Essuyez l'aspirateur avec un chiffon doux et sec.

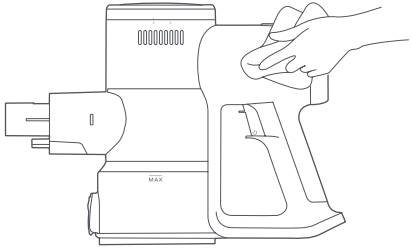

Nettoyage du compartiment à poussière

Avant de nettoyer le compartiment à poussière, débranchez l'alimentation électrique et retirez la tige de rallonge. La capacité de nettoyage de l'aspirateur diminuera si le compartiment à poussière est rempli jusqu'au niveau « MAX ». Videz le compartiment à poussière pour améliorer les performances.

- Vidange du compartiment à poussière : Tenez le compartiment à poussière au-dessus d'une poubelle et appuyez sur le bouton de déverrouillage du compartiment à poussière pour le vider.

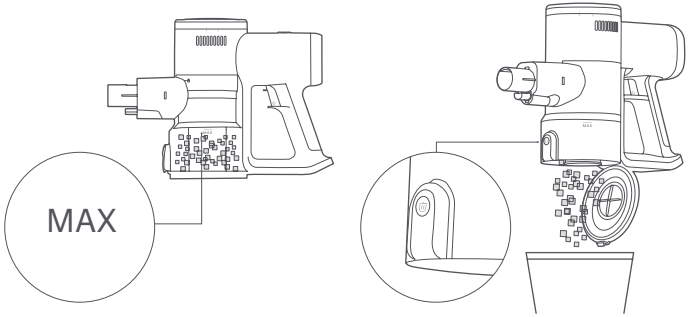

Nettoyage de l'ensemble de filtre

1. Appuyez le bouton de déverrouillage du compartiment à poussière pour ouvrir le compartiment à poussière, tournez le filtre suivant l'illustration pour le retirer, puis retirez le préfiltre du filtre.

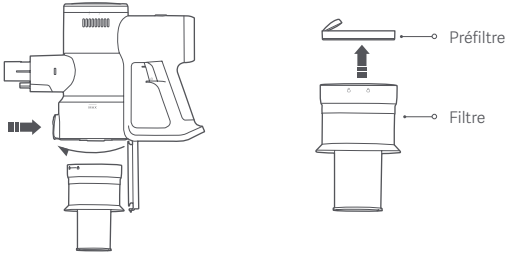

2. Tournez le post-filtre suivant l'illustration pour le retirer.

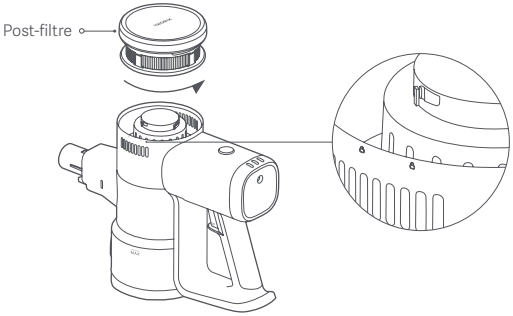

3. Rincez le filtre, le préfiltre, et le post-filtre sous de l'eau coulante claire jusqu'à ce qu'ils soient propres, puis mettez-les de côté pour les laisser sécher entièrement pendant au moins 24 heures.

   Remarques :

   - Ne trempez jamais le filtre, le préfiltre, et le post-filtre.
   - Lors du nettoyage du post-filtre, rincez-le de manière répétitive et tapez ses bords légèrement pour retirer la poussière et les débris jusqu'à ce qu'il soit propre.
   - Ne nettoyez pas le préfiltre et le post-filtre avec les mains, une brosse ou un objet tranchant pour éviter des dommages.
   - Si la puissance d'aspiration reste réduite de manière significative après le nettoyage du préfiltre et du post-filtre, vous pouvez essayer d'acheter des pièces d'origine pour les remplacer.

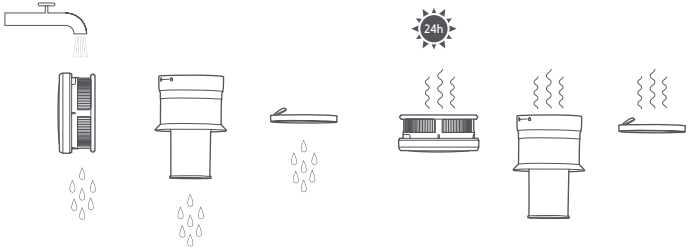

Nettoyage de la barre à brosse électrique

1. Placez la barre à brosse électrique à l'envers et appuyez sur le bouton de libération de la brosse à rouleau pour déverrouiller la brosse à rouleau et la retirer.

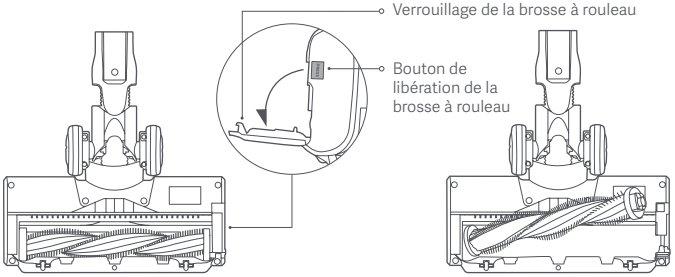

2. Utilisez un tissu sec ou un essuie-tout pour nettoyer la poussière et les débris l'ouverture d'aspiration et le couvercle transparent.

   Remarque : Ne nettoyez pas la barre à brosse électrique avec de l'eau puisqu'elle dispose d'un moteur intégré.

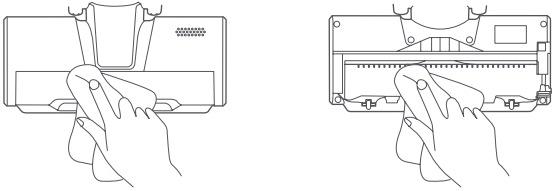

3. Réinstallez la brosse à rouleau, puis appuyez le verrou pour le verrouiller en position.

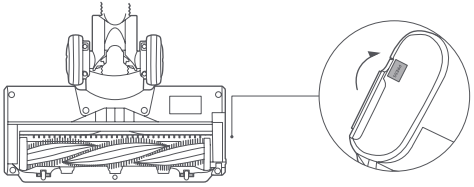

Problèmes fréquents

Problèmes fréquents	Cause possible	Solution
L'aspirateur ne fonctionne pas.	La batterie est épuisée.	Chargez l'aspirateur avant de l'utiliser.
	L'ouverture d'aspiration, le conduit d'air, le préfiltre ou le post-filtre est bloqué.	Vérifiez et nettoyez immédiatement.
	Le filtre, le préfiltre ou le post-filtre n'est pas installé en position.	Vérifiez et installez en position.
	La protection contre la température de la batterie s'est déclenchée.	Attendez que la température de la batterie revienne à un niveau normal, puis poursuivez l'utilisation.
La puissance d'aspiration est affaiblie.	Le compartiment à poussière est plein, ou le préfiltre ou le post-filtre est bloqué.	Vérifiez et nettoyez immédiatement.
	L'embout brosse est encrassé.	Nettoyez la tête de brosse.
Faible niveau de la batterie.	La batterie n'est pas entièrement chargée.	Chargez l'aspirateur avant de l'utiliser.
	Le compartiment à poussière est plein, ou le préfiltre ou le post-filtre est bloqué.	Vérifiez et nettoyez immédiatement.
	L'embout brosse est encrassé.	Nettoyez la tête de brosse.
La brosse à rouleau ne tourne pas.	La brosse à rouleau est coincée par des corps étrangers.	Retirez tout corps étranger, puis poursuivez l'utilisation.
	La protection contre la température élevée du moteur de la barre à brosse s'est déclenchée.	Attendez que la température du moteur de la barre à brosse revienne à un niveau normal avant d'utiliser.
	Les contacts conducteurs sont sales.	Nettoyez les contacts à l'aide d'un tissue doux et sec et réessayez.
Charge impossible.	L'alimentation électrique utilisée n'est pas celle d'origine.	N'utilisez que l'alimentation électrique d'origine pour charger l'aspirateur.
La batterie charge lentement.	La protection contre la température de la batterie s'est déclenchée.	Attendez que la température de la batterie revienne à un niveau normal, puis poursuivez l'utilisation.

Remarque : Si les solutions susmentionnées ne parviennent pas à résoudre les problèmes, veuillez contacter l'équipe du service après-vente.

Dépannage

Si l'aspirateur ne fonctionne pas correctement, le voyant du niveau de batterie affichera un message d'erreur. Consultez le tableau ci-dessous pour le dépannage.

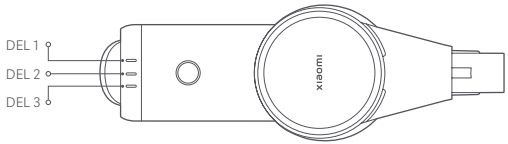

Message d'erreur	Cause possible	Solution
DEL 1, DEL 2 et DEL 3 clignotent trois fois de manière simultanée.	Erreur d'alimentation électrique	N'utilisez que l'alimentation électrique d'origine pour charger l'aspirateur.
	La protection contre la température de la batterie s'est déclenchée.	Attendez que la température du moteur de la barre à brosse revienne à un niveau normal avant d'utiliser.
	Erreur de cellule de la batterie	Contactez l'équipe du service après-vente
	Erreur du capteur de température	
	Erreur de moteur	
DEL 1 clignote dix fois.	Batterie épuisée	N'utilisez que l'alimentation électrique d'origine pour charger l'aspirateur.

Caractéristiques

Xiaomi Vacuum Cleaner G20 Lite			
Nom	Aspirateur sans fil	Modèle	C203
Tension nominale	22,2 V ⎓	Puissance nominale	215 W
Tension de charge	27,0 V ⎓	Poids net	2,4 kg
Barre à brosse électrique			
Modèle	C203-DS	Tension nominale	22,2 V ⎓
Puissance nominale	15 W		
Alimentation électrique			
Fabricant	Zhongshan Baolijin Electronic Co., Ltd.		
Modèle	BLJ15WJ270050P-V	Efficacité moyenne active	85,9 %
Entrée nominale	100–240 V ~ 50/60 Hz 0,5 A	Efficacité à faible charge (10 %)	73,2 %
Sortie nominale	27,0 V ⎓ 0,5 A 13,5 W	Consommation électrique sans charge	0,09 W
Fabricant	Shenzhen AMC Technology Co., Ltd.		
Modèle	AD-D0752700050EU01	Efficacité moyenne active	84,5 %
Entrée nominale	100–240 V ~ 50/60 Hz 0,8 A	Efficacité à faible charge (10 %)	75,5 %
Sortie nominale	27,0 V ⎓ 0,5 A 13,5 W	Consommation électrique sans charge	0,09 W

Remarque : Les modèles BLJ15WJ270050P-V et AD-D0752700050EU01 sont tous les deux applicables pour l'aspirateur et un seul vient avec le paquet.

Avis environnemental

Le bloc-batterie au lithium-ion rechargeable de cet aspirateur contient des substances chimiques qui peuvent polluer l'environnement. Avant de jeter cet aspirateur, retirez les batteries, puis déposez-les dans une installation de recyclage approprié.

- La batterie doit être retirée de l'appareil avant d'être éliminée.
- L'appareil doit être déconnecté de toute alimentation électrique avant le retrait de la batterie.
- La batterie doit être mise au rebut de manière sûre.

PRÉCAUTIONS :

- Assurez-vous que l'aspirateur est déconnecté de l'alimentation et que les batteries sont complètement épuisées avant de les retirer.
- Déposez les batteries retirées auprès d'un centre de recyclage professionnel pour être correctement mises au rebut.
- Ne laissez pas les batteries dans des environnements où la température est élevée, sinon elles peuvent exploser.
- En cas de fuite de la batterie, évitez tout contact avec le liquide. Si le liquide entre en contact avec vos yeux, rincez-les abondamment à l'eau et consultez immédiatement un médecin.

Étapes à suivre pour retirer la batterie :

1. Retirez les couvercles arrière de l'aspirateur et le manche, et retirez le mini commutateur du manche.
2. Utilisez un tournevis pour retirer les vis de l'aspirateur, puis débranchez les câbles et sortez l'assemblage du bloc-batterie.
3. Dévissez les deux vis au-dessus de la carte du circuit imprimé de l'assemblage du bloc-batterie.
4. Retirez les couvercles supérieur et inférieur sur la carte du circuit imprimé et le bloc-batterie, et sortez les batteries.

GARANTIE

CETTE GARANTIE VOUS DONNE DES DROITS SPÉCIFIQUES ET IL EST POSSIBLE DE PROFITER D'AUTRES DROITS OCTROYÉS PAR LES LOIS APPLICABLES DANS VOTRE PAYS, VOTRE RÉGION OU VOTRE DÉPARTEMENT. EN EFFET, DANS CERTAINS PAYS, PROVINCES OU DÉPARTEMENTS, LES DROITS DU CONSOMMATEUR PEUVENT IMPOSER UNE PÉRIODE DE GARANTIE MINIMALE. AUTRES QUE LES LIMITES PERMISES PAR LA LOI, XIAOMI N'EXCLUT PAS, LIMITE NI SUSPEND D'AUTRES DROITS QUE VOUS POUVEZ DÉTENIR. POUR COMPRENDRE PLEINEMENT VOS DROITS, CONSULTEZ LES LOIS APPLICABLES DANS VOTRE PAYS, PROVINCE OU DÉPARTEMENT.

1. GARANTIE LIMITÉE DE PRODUIT
   XIAOMI garantit que les Produits sont exempts de tout défaut matériel ou de conception dans le cadre d'une utilisation normale en accord avec le mode d'emploi dudit Produit et dans la Durée de garantie. La durée et les conditions relatives aux garanties légales sont prévues par les lois locales afférentes. Pour plus d'informations sur les avantages de la garantie du consommateur, veuillez consulter le site web officiel de Xiaomi https://www.mi.com/global/support/warranty.
   Xiaomi garantit à l'acheteur d'origine que le produit Xiaomi est exempt de tout défaut matériel ou de conception dans le cadre d'une utilisation normale dans la période mentionnée ci-dessus.
   Xiaomi ne garantit pas que le fonctionnement du Produit restera ininterrompu et exempt d'erreur.
   Xiaomi n'est pas responsable des dommages découlant d'une non-conformité aux instructions liées à l'utilisation du produit.
2. SOLUTIONS
   Si un défaut matériel est rencontré et une réclamation fondée est reçue par Xiaomi pendant la période de garantie, Xiaomi va soit (1) réparer le produit gratuitement, (2) échanger le produit, ou (3) rembourser le produit, frais d'expédition exclus.
3. COMMENT PROFITER D'UN SERVICE DE GARANTIE
   Pour bénéficier du service de garantie, vous devez fournir le Produit à l'adresse spécifiée par Xiaomi, dans son emballage d'origine ou dans un emballage similaire garantissant le même degré de protection. Sauf mesures prohibées par la loi applicable, Xiaomi peut vous demander de présenter des preuves d'achat et/ou de vous conformer aux exigences d'inscription avant de profiter du service de garantie.
4. EXCLUSIONS ET LIMITATIONS
   Sauf stipulation contraire mentionnée par Xiaomi, la présente Garantie limitée s'applique uniquement au Produit fabriqué par ou pour Xiaomi et identifiable par les marques commerciales, le nom commercial ou le logo « Xiaomi » ou « Mi ».
   La Garantie limitée ne s'applique pas (a) aux dégâts dus aux catastrophes naturelles, comme la foudre, les tornades, les inondations, les incendies, les tremblements de terre ou autres causes externes (b) aux négligences, (c) à l'utilisation commerciale, (d) aux modifications de tout ou partie du Produit, (e) aux dommages provoqués par une utilisation avec des Produits non-Xiaomi, (f) aux dommages provoqués par un accident, un abus, une mauvaise utilisation (g) aux dommages provoqués par l'utilisation du Produit hors des utilisations autorisées ou prévues décrites par Xiaomi ou avec une tension ou une alimentation électrique inappropriée, ou (h) aux dommages provoqués par une maintenance (mises à niveau ou extensions comprises) réalisée par une personne non représentative de Xiaomi.
   Il en va de votre responsabilité de sauvegarder les données, le logiciel ou tout autre matériel que vous pourriez avoir stocké ou préservé sur le Produit. Il est probable que les données, le logiciel ou d'autres matériels de l'équipement soient perdus ou formatés lors d'une maintenance. Xiaomi n'est pas responsable de ce type de dommages ou de pertes.
   Aucun revendeur, agent ou employé de Xiaomi n'est autorisé à apporter des modifications, des extensions ou des ajouts à la présente Garantie limitée. Si une disposition est jugée illégale ou inapplicable, la légitimité et l'applicabilité des dispositions restantes ne sauraient être affectées ou impactées.
   Sauf mesures prohibées par la loi ou promesse contraire par Xiaomi, les services après-ventes sont limités au pays ou à la région de l'achat initial.
   Les produits qui n'ont pas été dûment importés et/ou n'ont pas été dûment fabriqués par Xiaomi et/ou n'ont pas été dûment obtenus chez Xiaomi ou un vendeur officiel de Xiaomi ne sont pas couverts par les présentes garanties. Conformément à la loi applicable, vous pouvez bénéficier des garanties depuis le détaillant non officiel qui vous a vendu le produit. Pour cela, Xiaomi vous invite à contacter le détaillant auprès duquel vous avez acheté le produit.
   Les présentes garanties ne s'appliquent pas à Hong Kong et à Taiwan.
5. GARANTIES IMPLICITES
   Sauf mesures prohibées par la loi applicable, toutes les garanties implicites (notamment les garanties de commercialisation et de conformité pour un but spécifique) disposeront d'une durée de garantie limitée allant jusqu'à la durée maximale de la présente garantie limitée. Certaines juridictions n'autorisent pas les limitations de durée d'une garantie implicite. La limitation ci-dessus ne s'applique donc pas à de tels cas.
6. LIMITATION DES DOMMAGES
   Sauf mesures prohibées par la loi applicable, Xiaomi ne devrait être tenue pour responsable pour tous dommages provoqués par des accidents, indirects, spécifiques ou conséquents, notamment les pertes de bénéfices, de chiffre d'affaires ou de données, résultant de toute brèche dans une garantie ou condition expresse ou implicite, ou sous toute théorie légale, même si Xiaomi a été informée de

la possibilité de tels dommages. Certaines juridictions n'autorisent pas l'exclusion ou la limitation des dommages indirects, spécifiques ou conséquents. La limitation ci-dessus ne s'applique donc pas à vous.

7. CONTACTS XIAOMI

Pour les clients, consultez le site Web : https://www.mi.com/global/support/warranty

La personne à contacter pour le service après-vente peut être n'importe quelle personne de service agréé Xiaomi, les distributeurs agréés Xiaomi ou le vendeur final qui vous a vendu le produit. En cas de doute, veuillez contacter la personne concernée que Xiaomi peut identifier.

Sicherheitshinweise

Dieses Produkt ist nur für den Betrieb im Haushalt gedacht. Lesen Sie diese Bedienungsanleitung vor der Verwendung sorgfältig durch und bewahren Sie sie auf, um zukünftig die Informationen nachlesen zu können.

- Dieses Gerät ist für Kinder ab einem Alter von 8 Jahren und Personen geeignet, die körperlich, sensorisch oder geistig behindert sind oder nicht über ausreichend Erfahrung oder Kenntnisse verfügen, wenn sie eine Beaufsichtigung oder Anweisung zur sicheren Nutzung des Geräts erhalten haben und wissen, welche Gefahren auftreten können. Kinder dürfen nicht mit dem Gerät spielen. Die Reinigung und Benutzerwartung dürfen nicht von Kindern ohne Aufsicht durchgeführt werden.
- Dieses Gerät enthält Akkus, die nur von Fachpersonal ausgewechselt werden dürfen.
- Das Gerät darf nur mit dem zum Gerät mitgelieferten Netzteil verwendet werden.
- Dieser Staubsauger ist nur für den Innenbereich geeignet. Er darf nicht im Freien, in kommerziellen oder in industriellen Umgebungen verwendet oder installiert werden.
- Es können Gefahren entstehen, wenn das Gerät über das Stromkabel fährt.
- Vor der Reinigung oder Wartung des Geräts muss der Stecker aus der Steckdose gezogen werden.
- Vergewissern Sie sich vor dem Gebrauch, dass das Netzteil unbeschädigt ist, um die Gefahr von Bränden, Explosionen oder Verletzungen zu verringern. Der Staubsauger darf nicht verwendet werden, wenn das Netzteil beschädigt ist.
- Wenn das Ladegerät oder der Akku beschädigt sein sollte, müssen diese durch Original-Ersatzteile ersetzt werden, die vom Hersteller oder der Kundendienstabteilung erworben wurden.
- Stellen Sie sicher, dass Sie den Staubsauger vor dem Reinigen oder Ersetzen der Bürstenwalze ausschalten.
- Die elektrische Bürstenwalze, die Verlängerungsstange und der Staubsauger sind elektrisch leitfähig und sollten nicht in Wasser oder andere Flüssigkeiten getaucht werden. Stellen Sie sicher, dass der Filter, der Vorfilter und der Nachfilter nach der Reinigung gründlich trocken sind.
- Um Verletzungen zu vermeiden, schalten Sie den Staubsauger aus und entfernen Sie die elektrische Bürstenwalze vor der Reinigung und Wartung. Verwenden Sie den Staubsauger nicht, bevor Sie die elektrische Bürstenwalze, die Abdeckung des Staubbehälters, den Filter, den Vorfilter und den Nachfilter ordnungsgemäß installiert haben.
- Prüfen Sie regelmäßig die Verlängerungsstange und verwenden Sie sie nicht, wenn sie beschädigt ist.
- Verwenden Sie den Staubsauger weder zum Aufsaugen von brennbaren oder explosiven Flüssigkeiten wie Benzin, noch von anderen Flüssigkeiten wie Wasser oder giftigen Flüssigkeiten wie Bleichmittel, Ammoniak und Abflussreinigern.
- Verwenden Sie den Staubsauger nicht dazu, Toner aufzusaugen, der in Laserdruckern und Kopierern verwendet wird, da der Toner einen Brand oder eine Explosion auslösen kann.
- Verwenden Sie den Staubsauger nicht dazu, Gipskartonteile, Asche wie z.B. Kaminasche, Rauch oder brennende Materialien wie Kohle, Zigarettenstummel oder Streichhölzer aufzusaugen.
- Verwenden Sie den Staubsauger nicht dazu, scharfe oder harte Objekte wie Glas, Nägel, Schrauben oder Münzen aufzusaugen, da dies zu Schäden am Produkt führen kann.
- Verwenden Sie den Staubsauger nicht dazu, Flecken von dicken öligen Substanzen, starke Klebstoffe oder Farbstoffe wie Schuhcreme, Farben und Pigmente zu reinigen.
- Halten Sie Haare, lose Kleidung, Finger und andere Körperteile von den Öffnungen und beweglichen Teilen des Staubsaugers fern.
- Richten Sie die Saugöffnung, die Verlängerungsstange oder anderes Zubehör nicht auf Ihre Augen oder Ohren und nehmen Sie sie nicht in den Mund.
- Stecken Sie keine Gegenstände in die Öffnungen des Staubsaugers und benutzen Sie den Staubsauger nicht, wenn Öffnungen blockiert sind. Halten Sie es frei von Staub, Fusseln, Haaren oder anderen Gegenständen, die die Saugleistung des Staubsaugers mindern könnten.
- Lehnen Sie den Staubsauger nicht auf instabile Gegenstände wie Stühle oder Tische, um Schäden oder Verletzungen durch Herunterfallen zu vermeiden.
- Der Staubsauger darf nicht in der Nähe von Hitzequellen (z. B. Heizkörper) oder in feuchten Bereichen (z. B. Küchen oder Badezimmer) geladen oder aufbewahrt werden.
- Setzen Sie das Gerät oder den Akku keinen übermäßigen Temperaturen aus.
- Seien Sie sich des Risikos bewusst, dass die Klemmen des akkubetriebenen Geräts oder des Akkus durch Metallgegenstände kurzgeschlossen werden können.
- Verwenden Sie nur Ersatzteile, die von Xiaomi zugelassen sind.
- Falls es zu einem Auslaufen des Akkus kommt, vermeiden Sie den Kontakt mit der Flüssigkeit und entsorgen Sie den Akku bei einer staatlich zugelassenen Recyclinganlage. Bei Augenkontakt mit viel Wasser ausspülen und sofort einen Arzt aufsuchen.
- Bitte seien Sie besonders vorsichtig, wenn Sie den Staubsauger zur Treppenreinigung verwenden.
- Warnung vor Brandgefahr: Tragen Sie keine Duftstoffe auf den Vor- und Nachfilter des Staubsaugers auf. Diese Art von Produkten enthält häufig brennbare Chemikalien, die dazu führen könnten, dass der Staubsauger Feuer fängt.
- Halten Sie sich strikt an die Anweisungen in dieser Bedienungsanleitung, um den Staubsauger bei einer Umgebungstemperatur von 0 °C bis 35 °C aufzuladen. Unsachgemäßes Aufladen kann zu einer Beschädigung des Akkus führen.
- Bitte halten Sie sich bei der Benutzung des Staubsaugers streng an die Anweisungen dieser Bedienungsanleitung. Benutzer sind für jeglichen Verlust und Schaden verantwortlich, die durch den unsachgemäßen Gebrauch dieses Staubsaugers entstehen.
- WARNUNG: Verwenden Sie nur das mit diesem Gerät mitgelieferte Netzteil.
- WARNUNG: Zum Aufladen des Akkus darf ausschließlich das im Lieferumfang dieses Geräts enthaltene abnehmbare Netzteil verwendet werden.
- Die Verwendung erfolgt nur mit dem Netzteil BLJ15WJ270050P-V oder AD-D0752700050EU01.

Informationen zur Einhaltung gesetzlicher Vorschriften

EU-Konformitätserklärung
Wir, Beijing Shunzao Technology Co., Ltd., bestätigen hiermit, dass dieses Gerät mit den geltenden Verordnungen und europäischen Normen sowie etwaigen Ergänzungen in Einklang steht. Der vollständige Wortlaut der EU-Konformitätserklärung ist unter der folgenden Internetadresse abrufbar: http://www.mi.com/global/service/support/declaration.html

Entsorgung von elektrischen und elektronischen Geräten
Das Symbol auf dem Produkt oder der Verpackung bedeutet, dass das Produkt einer getrennten Erfassung für elektrische und elektronische Geräte zugeführt werden muss und nicht über den normalen Haushaltsabfall entsorgt werden darf. Bitte entnehmen Sie Batterien und Lampen, die nicht vom Gerät umschlossen sind, vor der Abgabe aus dem Gerät und entsorgen diese über die offiziellen Sammelstellen für Batterien und Lampen.

Beim Kauf eines neuen Elektrogerätes können Sie beim Vertreiber ein gleichartiges Altgerät unentgeltlich zurückgeben. Elektrogeräte mit einer Kantenlänge von maximal 25 cm können unentgeltlich bei Vertreibern von Elektro- und Elektronikgeräten mit einer Verkaufsfläche von mindestens 400 m² sowie größeren Supermärkten abgegeben werden, ohne dass ein Neugerät erworben werden muss. Größere Elektrogeräte können kostenlos bei kommunalen Wertstoffhöfen abgegeben werden.
Durch die korrekte Entsorgung tragen Sie dazu bei, negative Auswirkungen auf die Umwelt und die menschliche Gesundheit zu vermeiden, die durch unsachgemäße Erfassung und Behandlung von Elektroaltgeräten entstehen können.

Bitte löschen Sie sämtliche personenbezogenen Daten auf dem Gerät, bevor Sie es entsorgen.

Für weitere Informationen kontaktieren sie bitte Ihre Kommunalverwaltung, Ihren örtlichen Abfallentsorger oder das Geschäft, in dem Sie das Produkt erworben haben.

Produktübersicht

Staubsauger

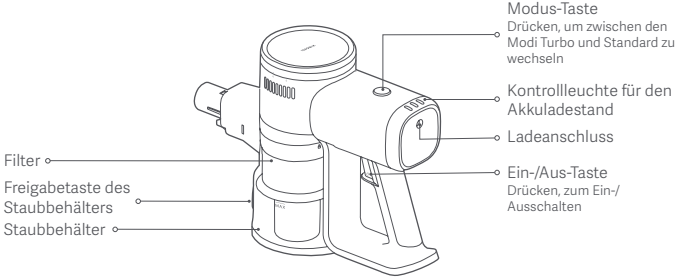

Zubehörliste

Verlängerungsstange

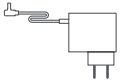

Netzteil

2-in-1 Bürstendüse

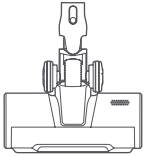

Elektrische Bürstenwalze

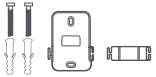

Wandhalterung (einschließlich Schraube × 2, Dübel × 2)

Hinweis: Abbildungen des Produkts, des Zubehörs und der Benutzeroberfläche in der Bedienungsanleitung dienen nur als Referenz. Die tatsächlichen Produkte und Funktionen können aufgrund von Produktverbesserungen variieren.

Installation

Installation des Zubehörs am Staubsauger

- Anschluss der Verlängerungsstange an den Staubsauger und die elektrische Bürstenwalze

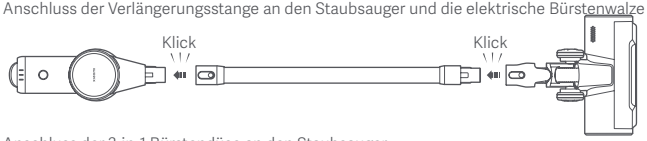

- Anschluss der 2-in-1 Bürstendüse an den Staubsauger

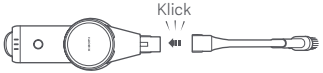

Installation der Wandhalterung

1. Wählen Sie einen kühlen und trockenen Ort mit einer Steckdose in der Nähe. Stellen Sie vor der Installation sicher, dass sich direkt hinter der Stelle, an der die Halterung angebracht werden soll, keine Kabel oder Rohre in der Wand befinden.
2. Der Abstand zwischen der Unterseite der Wandhalterung und dem Boden sollte 96,5 cm betragen.
3. Halten Sie die Wandhalterung in Position, und markieren Sie die Löcher an der Wand entsprechend der Halterung.
4. Bohren Sie mit einem Schlagbohrer mit einem 8-mm-Bohrer an jeder markierten Stelle ein ca. 40 mm tiefes Loch und stecken Sie je einen Dübel in jedes Loch.
5. Richten Sie die Befestigungslöcher der Wandhalterung mit den Löchern an der Wand aus und verwenden Sie dann die mitgelieferten Schrauben, um die Halterung an der Wand zu befestigen.

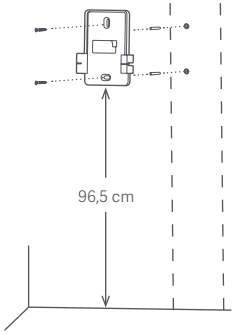

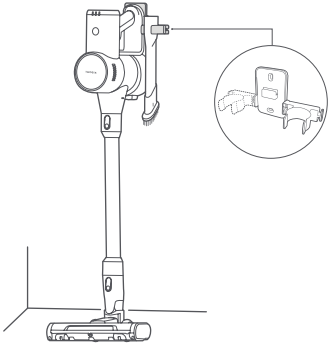

Laden

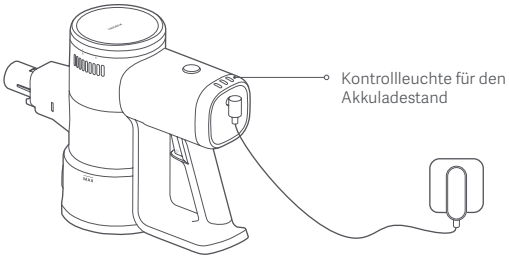

Beschreibung des Status der Kontrollleuchte für den Akkuladestand

● Aus ☼ Beim Blinken ○ Ein

Arbeit

○	●	●	Niedriger Akkustand	○	○	○ Fast voll
○	○	●	Akkuladestatus 50 %			

Laden

☼	●	●	Niedriger Akkustand	○	○	☼ Fast voll
○	☼	●	Akkuladestatus 50 %	○	○	○ Voll aufgeladen

Hinweise:

- Vor der erstmaligen Benutzung sollte der Staubsauger voll aufgeladen werden. Dies dauert etwa 5 Stunden.
- Der Staubsauger kann während des Ladens nicht benutzt werden.
- Wenn der Staubsauger vollständig geladen ist, schaltet sich die Kontrollleuchte nach 20 Sekunden ab und der Staubsauger wird in den Energieeinsparmodus versetzt.
- Wird der Staubsauger auf der höchsten Saugstufe über längere Zeit benutzt, führt dies zu einer Erhitzung des Akkus, wodurch sich die Ladezeit verlängern kann. Bevor Sie den Staubsauger aufladen, sollte er am besten 30 Minuten lang abkühlen.

Verwendung

Elektrische Bürstenwalze

Zur Reinigung von Marmor-, Holz- und kurzflorigen Teppichböden.

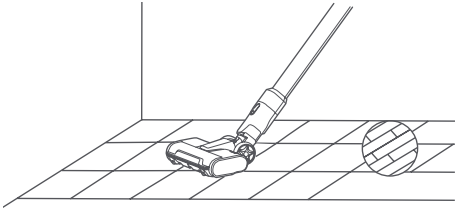

2-in-1 Bürstendüse

Geeignet für die Reinigung von Stellen mit Ritzen, wie Tastaturen, Vorhängen, Sofas, Decken, Ecken und Autoinnenräumen.
Hinweis: Um mögliche Sicherheitsrisiken zu vermeiden, setzen Sie den Staubsauger nicht direkter Sonneneinstrahlung aus und bewahren Sie ihn nicht in Umgebungen mit hohen Temperaturen auf, wie z.B. im Sommer in einem Auto.

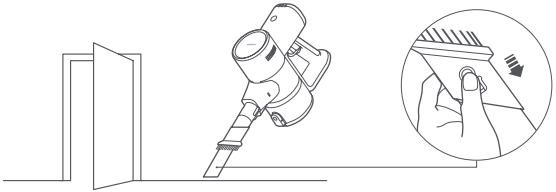

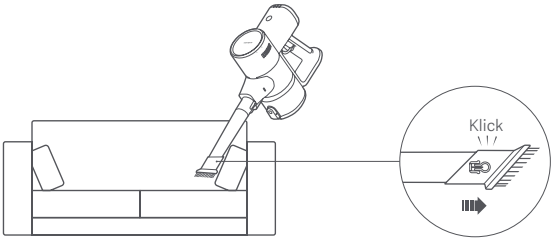

Pflege und Wartung

VORSICHTSMAßNAHMEN:

- Trennen Sie vor der Pflege und Wartung das Netzteil vom Stromnetz und stellen Sie sicher, dass der Staubsauger ausgeschaltet ist.
- Benutzen Sie immer Originalteile, um den korrekten Betrieb zu gewährleisten und die Garantie aufrechtzuerhalten.
- Wenn der Filter, der Vorfilter, der Nachfilter, die Verlängerungsstange oder die 2-in-1 Bürstendüse verstopft ist, funktioniert der Staubsauger nicht mehr. Bevor Sie den Staubsauger wieder verwenden, schalten Sie ihn aus und reinigen Sie die verstopfte Stelle.
- Wenn die Bürstenwalze verstopft ist, funktioniert sie nicht mehr, nicht aber der Staubsauger selbst. Bevor Sie den Staubsauger wieder verwenden, schalten Sie ihn aus und reinigen Sie die Bürstenwalze.
- Entfernen Sie vor der Reinigung den Bürstenkopf vom Staubsauger, um im Fall eines versehentlichen Einschaltens des Staubsaugers Verletzungen zu vermeiden.
- Wenn der Staubsauger für eine längere Zeit nicht benutzt werden wird, laden Sie ihn voll auf, trennen Sie Ihn vom Netz und lagern ihn an einem kühlen und trockenen Ort ohne direkte Sonneneinstrahlung.
- Um eine Tiefentladung des Akkus zu vermeiden, sollte der Staubsauger mindestens einmal alle drei Monate aufgeladen werden.

Reinigung des Staubsaugers

Reinigen Sie den Staubsauger mit einem weichen trockenen Tuch.

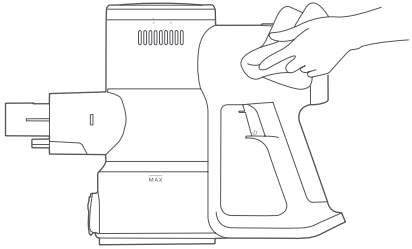

Den Staubbehälter reinigen

Vor dem Reinigen des Staubbehälters trennen Sie das Netzteil und nehmen Sie die Verlängerungsstange ab. Die Reinigungsleistung des Staubsaugers reduziert sich, wenn der Staubbehälter bis zur „MAX"-Markierung gefüllt ist. Um die volle Reinigungsleistung wiederherzustellen, leeren Sie den Staubbehälter.

- Leeren Sie den Staubbehälter aus: Halten Sie den Staubbehälter über einen Mülleimer und drücken Sie dann die Freigabetaste des Staubbehälters, um den Inhalt zu entleeren.

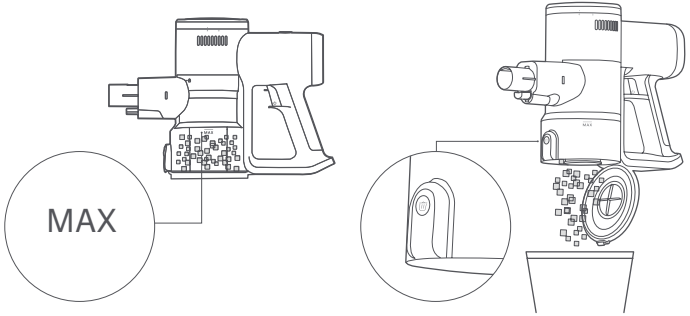

Reinigung der Filtereinheit

1. Drücken Sie die Freigabetaste des Staubbehälters, um den Staubbehälter zu öffnen, drehen Sie den Filter wie abgebildet, um ihn zu entfernen, und nehmen Sie dann den Vorfilter vom Filter ab.

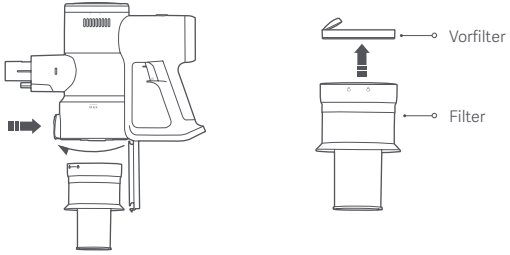

2. Drehen Sie den Nachfilter wie abgebildet, um ihn zu entfernen.

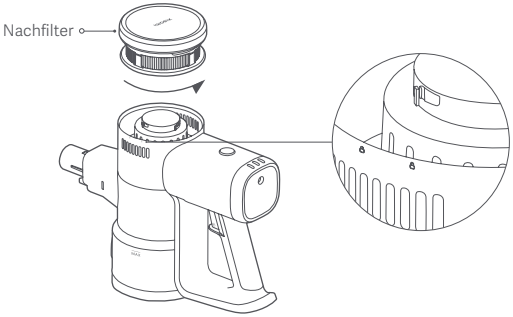

3. Spülen Sie den Filter, den Vorfilter und den Nachfilter unter fließendem Leitungswasser ab, bis sie sauber sind, und legen Sie sie dann mindestens 24 Stunden lang zum vollständigen Trocknen beiseite.

   Hinweise:

   - Weichen Sie den Filter, den Vorfilter und den Nachfilter niemals ein.
   - Wenn Sie den Nachfilter reinigen, spülen Sie ihn wiederholt ab und klopfen Sie leicht auf den Rand, um Staub und Schmutz zu entfernen, bis er sauber ist.
   - Reinigen Sie den Vorfilter und den Nachfilter nicht mit den Händen, einer Bürste oder einem scharfen Gegenstand, um Schäden zu vermeiden.
   - Wenn die Saugleistung nach der Reinigung des Vor- und Nachfilters immer noch deutlich nachlässt, können Sie versuchen, sie zu kaufen und durch Originalteile zu ersetzen.

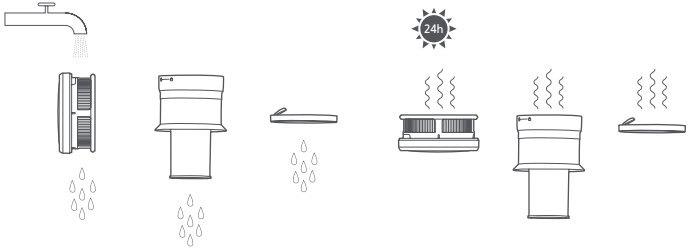

Reinigung der elektrischen Bürstenwalze

1. Stellen Sie die Bürstenwalze auf den Kopf und drücken Sie die Entriegelungstaste der Bürstenwalze, um die Bürstenwalze zu entriegeln und sie zu entfernen.

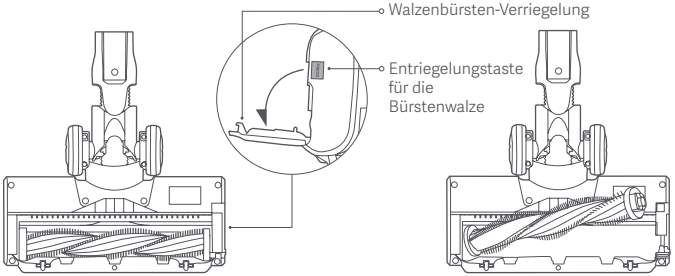

2. Verwenden Sie ein trockenes Tuch oder ein Papiertuch, um Staub und Schmutz von der Ansaugöffnung und der transparenten Abdeckung abzuwischen.
   Hinweis: Reinigen Sie die elektrische Bürstenwalze nicht mit Wasser, da sie einen eingebauten Motor hat.

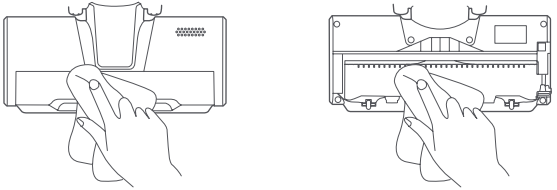

3. Setzen Sie die Bürstenwalze wieder ein, und drücken Sie die Verriegelung, um sie zu verriegeln.

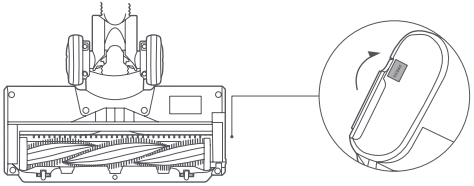

Häufiges Problem

Häufiges Problem	Mögliche Ursache	Lösung
Der Staubsauger funktioniert nicht.	Akku ist erschöpft.	Laden Sie den Staubsauger vor Gebrauch auf.
	Die Ansaugöffnung, der Luftkanal, der Vorfilter oder der Nachfilter ist verstopft.	Prüfen und reinigen Sie ihn sofort.
	Der Filter, Vorfilter oder Nachfilter ist nicht richtig installiert.	Prüfen Sie und installieren Sie ihn an Ort und Stelle.
	Der Temperaturschutz des Akkus wurde ausgelöst.	Bitte warten Sie, bis sich die Temperatur des Akkus normalisiert hat, und setzen Sie erst dann die Benutzung fort.
Die Saugleistung ist reduziert.	Der Staubbehälter ist voll, oder der Vorfilter oder der Nachfilter ist verstopft.	Prüfen und reinigen Sie ihn sofort.
	Der Bürstenkopf ist verstopft.	Reinigung des Bürstenkopfes.
Kurze Akkulaufzeit.	Der Akku ist nicht vollständig geladen.	Laden Sie den Staubsauger vor Gebrauch auf.
	Der Staubbehälter ist voll, oder der Vorfilter oder der Nachfilter ist verstopft.	Prüfen und reinigen Sie ihn sofort.
	Der Bürstenkopf ist verstopft.	Reinigung des Bürstenkopfes.
Die Bürstenwalze dreht sich nicht.	Die Bürstenwalze ist durch Fremdkörper verklemmt.	Entfernen Sie Fremdkörper und setzen Sie die Benutzung fort.
	Der Überhitzungsschutz für den Motor der Bürstenwalze wurde ausgelöst.	Warten Sie vor der Verwendung, bis sich die Temperatur des Motors der Bürstenwalze wieder normalisiert hat.
	Die leitenden Kontakte sind verschmutzt.	Wischen Sie die Kontakte mit einem weichen, trockenen Tuch ab und versuchen Sie erneut.
Kann nicht geladen werden.	Das verwendete Netzteil ist kein Originalteil.	Benutzen Sie ausschließlich das Originalnetzteil, um den Staubsauger aufzuladen.
Der Akku wird nur langsam geladen.	Der Temperaturschutz des Akkus wurde ausgelöst.	Bitte warten Sie, bis sich die Temperatur des Akkus normalisiert hat, und setzen Sie erst dann die Benutzung fort.

Hinweis: Falls die obigen Lösungen das Problem nicht lösen, kontaktieren Sie bitte das Kundendienstteam.

Fehlerbehebung

Wenn der Staubsauger nicht ordnungsgemäß funktioniert, zeigt die Kontrollleuchte für den Akkuladestand eine Fehlermeldung an. Entfernen Sie die Fehlerbehebung der nachstehenden Tabelle.

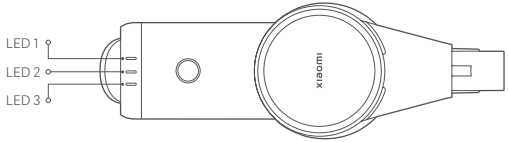

Fehlermeldung	Mögliche Ursache	Lösung
LED 1, LED 2 und LED 3 blinken dreimal gleichzeitig.	Netzteilfehler	Benutzen Sie ausschließlich das Originalnetzteil, um den Staubsauger aufzuladen.
	Der Temperaturschutz des Akkus wurde ausgelöst.	Warten Sie vor der Verwendung, bis sich die Temperatur des Motors der Bürstenwalze wieder normalisiert hat.
	Fehler in den Akkuzellen	Wenden Sie sich an das Kundendienstteam
	Fehler Temperatursensor	
	Motorfehler	
LED 1 blinkt zehnmal.	Akku leer	Benutzen Sie ausschließlich das Originalnetzteil, um den Staubsauger aufzuladen.

Spezifikationen

Xiaomi Staubsauger G20 Lite			
Bezeichnung	Kabelloser Staubsauger	Modell	C203
Nennspannung	22,2 V ⎓	Nennleistung	215 W
Ladespannung	27,0 V ⎓	Nettogewicht	2,4 kg
Elektrische Bürstenwalze			
Modell	C203-DS	Nennspannung	22,2 V ⎓
Nennleistung	15 W		
Netzteil			
Hersteller	Zhongshan Baolijin Electronic Co., Ltd.		
Modell	BLJ15WJ270050P-V	Durchschnittliche Aktive Effizienz	85,9 %
Nenneingang	100 bis 240 V ~ 50/60 Hz 0,5 A	Effizienz bei Geringer Belastung (10 %)	73,2 %
Nennausgang	27,0 V ⎓ 0,5 A 13,5 W	Lastloser Stromverbrauch	0,09 W
Hersteller	Shenzhen AMC Technology Co., Ltd.		
Modell	AD-D0752700050EU01	Durchschnittliche Aktive Effizienz	84,5 %
Nenneingang	100 bis 240 V ~ 50/60 Hz 0,8 A	Effizienz bei Geringer Belastung (10 %)	75,5 %
Nennausgang	27,0 V ⎓ 0,5 A 13,5 W	Lastloser Stromverbrauch	0,09 W

Hinweis: Die Modelle BLJ15WJ270050P-V und AD-D0752700050EU01 sind beide für den Staubsauger geeignet, und nur eines ist im Lieferumfang enthalten.

Umweltschutzhinweise

Das wiederaufladbare Lithium-Ionen-Akkupack dieses Staubsaugers enthält Chemikalien, die die Umwelt verschmutzen können. Nehmen Sie die Akkus, bevor Sie den Staubsauger entsorgen, und entsorgen Sie sie anschließend in einer geeigneten Recyclinganlage.

- Der Akku muss aus dem Gerät entfernt werden, bevor es entsorgt wird.
- Das Gerät muss vom Stromnetz getrennt sein, wenn der Akku entfernt wird.
- Der Akku muss sicher entsorgt werden.

VORSICHTSMAßNAHMEN:

- Stellen Sie sicher, dass der Staubsauger von der Leistung getrennt ist und die Akkus vollständig entladen sind, bevor Sie den Akku entfernen.
- Bringen Sie die entfernten Akkus zur fachgerechten Entsorgung zu einem professionellen Recyclingbetrieb.
- Lassen Sie die Akkus nicht in einer Umgebung mit hohen Temperaturen liegen, da sie sonst explodieren könnten.
- Falls der Akku auslaufen sollte, vermeiden Sie den Kontakt mit der Flüssigkeit. Falls die Flüssigkeit in die Augen geraten sollte, spülen Sie die Augen mit viel Wasser aus und suchen Sie sofort einen Arzt auf.

So entfernen Sie den Akku:

1. Entfernen Sie die hinteren Abdeckungen des Staubsaugers und des Handgriffs, und entfernen Sie den Mikroschalter vom Handgriff.
2. Verwenden Sie einen Schraubendreher, um die Schrauben im Staubsauger zu entfernen, trennen Sie dann die Kabel und nehmen Sie das Akkupack heraus.
3. Lösen Sie die beiden Schrauben oberhalb der Platine der Akkupack-Baugruppe.
4. Entfernen Sie die obere und untere Abdeckung der Platine und des Akkupacks, und nehmen Sie die Akkus heraus.

GARANTIEERKLÄRUNG

DIESE GARANTIE GIBT IHNEN BESTIMMTE RECHTE UND MÖGLICHERWEISE VERFÜGEN SIE AUFGRUND DER GESETZE IHRES LANDES, IHRER PROVINZ ODER IHRES BUNDESLANDES ÜBER WEITERE RECHTE. IN EINIGEN LÄNDERN, PROVINZEN ODER BUNDESLÄNDERN SCHREIBT DAS VERBRAUCHERRECHT EINE MINDESTGARANTIEZEIT VOR. XIAOMI SCHLIESST IHRE WEITEREN RECHTE NICHT AUS, SCHRÄNKT SIE NICHT EIN UND SETZT SIE NICHT AUS, SOFERN DIES NICHT GESETZLICH ZULÄSSIG IST. UMFASSENDE INFORMATIONEN ZU IHREN RECHTEN FINDEN SIE IN DEN GESETZEN IHRES LANDES, IHRER PROVINZ ODER IHRES BUNDESLANDES.

1. EINGESCHRÄNKTE PRODUKTGARANTIE
   Xiaomi garantiert Ihnen, dass Ihr Xiaomi-Produkt während der Garantiezeit bei normalem Gebrauch frei und bei Gebrauch in Übereinstimmung mit den Anweisungen des betreffenden Benutzerhandbuchs frei von Material- und Verarbeitungsfehlern ist.
   Die gesetzlichen Gewährleistungsfristen und -bestimmungen ergeben sich aus den jeweiligen lokalen Gesetzen. Weitere Informationen zu den Garantieleistungen für Verbraucher finden Sie auf der Website von Xiaomi unter https://www.mi.com/global/support/warranty.
   Xiaomi garantiert Ihnen als Erstkäufer, dass das Xiaomi-Produkt während des oben genannten Zeitraums bei normalem Gebrauch frei von Material- und Verarbeitungsfehlern ist.
   Xiaomi garantiert nicht, dass das Produkt unterbrechungsfrei oder fehlerfrei funktioniert.
   Xiaomi haftet nicht für Schäden, die aus der Nichteinhaltung der Anweisungen zur Verwendung des Produkts resultieren.
2. RECHTSMITTEL
   Wenn ein Hardwarefehler festgestellt wird und Xiaomi eine gültige Reklamation innerhalb der Garantiezeit erhält, wird Xiaomi entweder (1) das Produkt unter Verwendung neuer oder überholter Ersatzteile kostenlos reparieren, (2) das Produkt ersetzen oder (3) den Kaufpreis des Produkts zurückerstatten, wobei mögliche Versandkosten ausgeschlossen werden.
3. NUTZUNG DES GARANTIESERVICES
   Um Garantieleistungen in Anspruch nehmen zu können, müssen Sie das Produkt in der Originalverpackung oder einer ähnlichen Verpackung, die das Produkt im gleichen Maße schützt, an die von Xiaomi angegebene Adresse senden. Wenn dies nicht durch anwendbares Recht untersagt ist, kann Xiaomi vor der Erbringung von Garantieleistungen die Vorlage von Kaufnachweise(n) und / oder eine Registrierung von Ihnen verlangen.
4. AUSSCHLÜSSE UND EINSCHRÄNKUNGEN
   Soweit nicht anders durch Xiaomi bestimmt, gilt diese eingeschränkte Garantie ausschließlich für das von oder für Xiaomi hergestellte Produkt, das durch das die Marken oder Handelsnamen oder das „Xiaomi"- bzw. „Mi"-Logo identifiziert werden kann.
   Die Garantie beinhaltet keine (a) Schäden durch Naturereignisse oder höhere Gewalt, z. B. Blitzeinschläge, Tornados, Überschwemmungen, Feuer, Erdbeben oder andere äußere Ursachen; (b) Schäden durch Fahrlässigkeit; (c) Schäden durch kommerzielle Nutzung; (d) Schäden durch Änderungen oder Modifikationen an einem Teil des Produkts; (e) Schäden, die durch die gemeinsame Verwendung mit Produkten anderer Hersteller verursacht werden; (f) Schäden, die durch Unfall, Missbrauch oder Zweckentfremdung verursacht werden; (g) Schäden, die durch den Betrieb des Produkts im Widerspruch zur von Xiaomi beschriebenen zulässigen oder beabsichtigten Verwendung oder durch unzulässige Spannungs- oder Stromversorgung verursacht werden; (h) Schäden, die durch Serviceleistungen (einschließlich Upgrades und Erweiterungen) von Personen verursacht werden, die dafür nicht von Xiaomi autorisiert wurden.
   Es liegt in Ihrer Verantwortung, Daten, Software oder andere Materialien, die Sie auf dem Produkt gespeichert haben, zu sichern. Es ist wahrscheinlich, dass Daten, Software oder andere Materialien bei Inanspruchnahme des Garantieservices verloren gehen oder Geräte neu formatiert werden und Xiaomi übernimmt keine Haftung für solche Schäden oder Verluste.
   Wiederverkäufer, Agenten oder Mitarbeiter von Xiaomi sind nicht berechtigt, Änderungen, Erweiterungen oder Ergänzungen hinsichtlich dieser eingeschränkten Garantie vorzunehmen. Sollte eine Bestimmung rechtswidrig oder nicht durchsetzbar sein, wird die Rechtmäßigkeit oder Durchsetzbarkeit der übrigen Bestimmungen davon nicht berührt oder beeinträchtigt.
   Sofern dies nicht gesetzlich verboten oder anderweitig von Xiaomi versprochen wurde, ist der Kundendienst auf das Land oder die Region des ursprünglichen Kaufs beschränkt.
   Produkte, die nicht ordnungsgemäß eingeführt wurden und/oder nicht ordnungsgemäß von Xiaomi hergestellt wurden und/oder nicht ordnungsgemäß von Xiaomi oder einem offiziellen Händler von Xiaomi erworben wurden, fallen nicht unter diese Garantie. Gemäß geltendem Recht können Garantieforderungen gegen Einzelhändler geltend gemacht werden, die das Produkt trotz Ermangelung gegenseitiger Vertriebsvereinbarungen in Umlauf gebracht haben. In solchen Fällen ermutigt Sie Xiaomi, den Händler zu kontaktieren, bei dem Sie das Produkt gekauft haben.
   Diese Garantieerklärung ist nicht auf Hong Kong und Taiwan anwendbar.
5. STILLSCHWEIGENDE GARANTIEN
   Soweit durch geltendes Recht zulässig, sind alle stillschweigend begründeten Garantien (einschließlich der Garantie der Gebrauchstauglichkeit oder der Eignung für einen bestimmten Zweck) zeitlich beschränkt und gelten maximal für die Dauer dieser eingeschränkten Garantie. In einigen Ländern ist die Beschränkung der Dauer stillschweigender Garantien nicht zulässig, sodass die o. g. Beschränkung auf Sie nicht zutrifft, wenn Sie Verbraucher in einem dieser Länder sind.

6. SCHADENSBESCHRÄNKUNG

Soweit durch geltendes Recht zulässig, haftet Xiaomi nicht für zufällige oder indirekte Schäden, Neben- oder Folgeschäden oder besondere Schadensfolgen einschließlich, aber nicht beschränkt auf, entgangenen Gewinnen oder Einnahmen sowie Datenverluste und Schäden, die aus einer Verletzung einer ausdrücklichen oder stillschweigenden Garantie- oder anderweitigen Bedingung oder aus einer anderen rechtlichen Grundlage resultieren, selbst wenn Xiaomi auf die Möglichkeit solcher Schäden hingewiesen wurde. In einigen Ländern sind Ausschluss oder Beschränkung der Haftung für indirekte oder Folgeschäden sowie besondere Schadensfolgen nicht zulässig, sodass die o. g. Beschränkung auf Sie evtl. nicht zutrifft.

7. KONTAKT XIAOMI

Kontaktinformationen finden Sie auf unserer Website: https://www.mi.com/global/support/warranty

Der Kundendienst kann durch jede Person im autorisierten Servicenetz von Xiaomi erbracht werden, durch die autorisierten Händler von Xiaomi oder durch den Endverkäufer, der die Produkte an Sie verkauft hat. Bei Fragen Sie sich bitte an die entsprechende von Xiaomi angegebene Person.

Instrucciones de seguridad

Este producto es exclusivo para uso doméstico. Lea detenidamente este manual antes de usar el producto y consérvelo para futuras consultas.

- Este aparato puede ser utilizado por niños a partir de 8 años y por personas con capacidades físicas, sensoriales o mentales reducidas o con falta de experiencia y conocimientos si han recibido supervisión o instrucciones sobre el uso del aparato de forma segura y comprenden los peligros que conlleva. Los niños no deben jugar con el aparato. La limpieza y el mantenimiento por parte del usuario no deben ser realizados por niños sin supervisión.
- Este aparato contiene baterías que solo deben ser reemplazadas por operarios expertos.
- El aparato solo debe utilizarse con la fuente de alimentación suministrada.
- Esta aspiradora es exclusiva para uso en interiores. No la utilice ni la instale en entornos exteriores, industriales o comerciales.
- Puede producirse una situación de peligro si el aparato pasa por encima del cable de alimentación.
- El enchufe debe retirarse de la toma antes de limpiar o realizar el mantenimiento del aparato.
- Para reducir los riesgos de incendio, explosión o lesiones personales, antes de usar el producto, compruebe que la fuente de alimentación no presente daños. No utilice la aspiradora si el adaptador de corriente está dañado.
- Si se daña el cargador o la batería, deberá reemplazarlos por un recambio original del fabricante o del departamento del servicio posventa.
- Asegúrese de apagar la aspiradora antes de limpiar o sustituir el cepillo de rodillo.
- La barra de cepillo eléctrico, la varilla de extensión y la aspiradora son conductores eléctricos y no deben sumergirse en agua u otros líquidos. Asegúrese de que el filtro, el prefiltro y el postfiltro estén bien secos después de limpiarlos.
- Para evitar lesiones, apague la aspiradora y retire la barra de cepillo eléctrico antes de proceder a su limpieza y mantenimiento. No utilice la aspiradora antes de instalar correctamente la barra de cepillo eléctrico, la tapa del compartimento del polvo, el filtro, el prefiltro y el postfiltro.
- Examine periódicamente la varilla de extensión y no la utilice si está dañada.
- No use la aspiradora para recoger líquidos inflamables o explosivos como gasolina, líquidos como agua ni otros líquidos tóxicos como lejía, amoniaco o productos de limpieza de desagües.
- No utilice la aspiradora para limpiar el tóner que se utiliza en las impresoras y copiadoras láser, ya que el tóner puede provocar incendios o explosiones.
- No utilice la aspiradora para recoger partículas de yeso, cenizas (como las de la chimenea) o materiales humeantes o combustibles (como carbón, colillas de cigarrillos o cerillas).
- No utilice la aspiradora para recoger objetos afilados o duros, como vidrio, clavos, tornillos o monedas, que puedan dañar el producto.
- No utilice la aspiradora para limpiar manchas de sustancias grasas espesas, adhesivos fuertes, o tintes, como betún, pinturas y pigmentos.
- Mantenga el cabello, la ropa suelta, los dedos y todas las partes del cuerpo lejos de las aberturas y las partes móviles de la aspiradora.
- No apunte la abertura de succión, la varilla de extensión ni ningún otro accesorio a sus ojos u oídos, ni se los ponga en la boca.
- No meta ningún objeto en las aberturas de la aspiradora, ni utilice la aspiradora en caso de que tenga alguna abertura bloqueada. Mantenga el producto libre de polvo, pelusas, pelos y otros elementos, ya que podrían reducir la potencia de succión de la aspiradora.
- No coloque la aspiradora en objetos inestables como sillas o mesas para evitar daños o lesiones personales causadas por su caída.
- No cargue ni guarde la aspiradora cerca de fuentes de calor ni en zonas húmedas, como cerca de radiadores, o en cuartos de baño o cocinas.
- No exponga el aparato ni la batería a temperaturas excesivas.
- Tenga en cuenta el riesgo de cortocircuito de los bornes del aparato que funciona con batería o de la batería con objetos metálicos.
- Utilice únicamente las piezas de repuesto aprobadas por Xiaomi.
- En caso de que se produzca una fuga de líquido de la batería, evite cualquier contacto con el líquido y deseche la batería en una instalación de reciclaje aprobada por el gobierno. En caso de contacto con los ojos, enjuague con agua abundante y busque atención médica de inmediato.
- Tenga especial cuidado al usar la aspiradora para limpiar escaleras.
- Advertencia de peligro de incendio: No aplique ningún tipo de fragancia al prefiltro y postfiltro de la aspiradora. Se sabe que estos tipos de productos contienen productos químicos inflamables que pueden hacer que la aspiradora se incendie.
- Siga estrictamente las instrucciones de este manual de usuario para cargar la aspiradora a una temperatura ambiente de 0 °C a 35 °C. Una carga inadecuada puede dañar la batería.
- Siga estrictamente las instrucciones incluidas en este manual de usuario cuando utilice la aspiradora. Los usuarios serán responsables de las pérdidas o los daños provocados por utilizar la aspiradora de manera indebida.
- ADVERTENCIA: Utilice únicamente la unidad de alimentación suministrada con este aparato.
- ADVERTENCIA: Use solamente la unidad desmontable incluida en este aparato para recargar la batería.
- Usar sólo con la unidad de alimentación BLJ15WJ270050P-V o AD-D0752700050EU01.

Información sobre el cumplimiento de la normativa

Declaración de conformidad de la UE
Nosotros, Beijing Shunzao Technology Co., Ltd., por la presente, declaramos que el equipo cumple con las Directivas y Normas Europeas aplicables y las enmiendas. Encontrará el texto completo de la declaración de conformidad de la UE en esta dirección de Internet: http://www.mi.com/global/service/support/declaration.html

Directiva RAEE de información de eliminación y reciclaje
Todos los productos que llevan este símbolo son residuos de aparatos eléctricos y electrónicos (RAEE según la directiva 2012/19/UE) que no deben mezclarse con residuos domésticos sin clasificar. En su lugar, debe proteger la salud humana y el medio ambiente entregando sus equipos de desecho a un punto de recogida para el reciclaje de residuos de equipos eléctricos y electrónicos, designado por el gobierno o las autoridades locales. La eliminación y el reciclado correctos ayudarán a evitar posibles consecuencias negativas para el medio ambiente y la salud humana. Póngase en contacto con el instalador o con las autoridades locales para obtener más información sobre la ubicación y las condiciones de dichos puntos de recogida.

Descripción del producto

Aspiradora

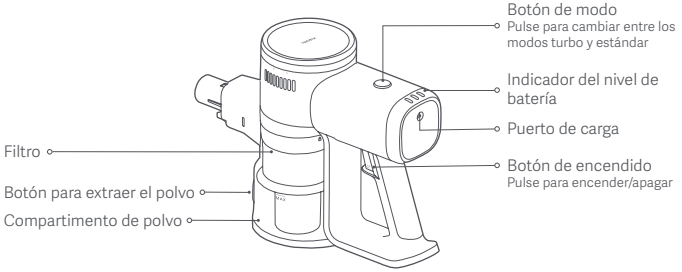

Lista de accesorios

Varilla de extensión

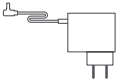

Fuente de alimentación

Boquilla del cepillo 2 en 1

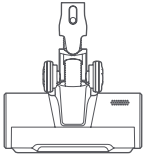

Barra de cepillo eléctrico

Soporte de pared (incluye 2 tornillos y 2 tacos)

Nota: Las ilustraciones del producto, los accesorios y la interfaz de usuario del manual de usuario son solo para fines de referencia. El producto y las funciones actuales pueden variar debido a mejoras del producto.

Modo de instalación

Instalación de los accesorios en la aspiradora

- Conexión de la varilla de extensión a la aspiradora y a la barra de cepillo eléctrico

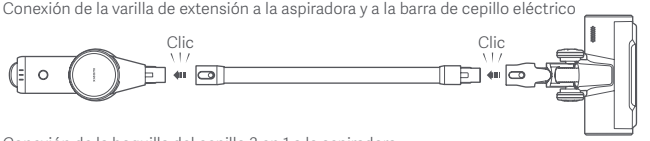

- Conexión de la boquilla del cepillo 2 en 1 a la aspiradora

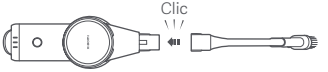

Instalación del soporte de pared

1. Elija un lugar fresco y seco con una toma de corriente cerca. Antes de la instalación, asegúrese de que no hay cables ni tuberías en la pared directamente detrás de donde se instalará el soporte.
2. Se recomienda que la distancia entre la parte inferior del soporte de pared y el suelo sea de 96,5 cm.
3. Sujete el soporte de pared en posición y haga marcas en la pared de acuerdo con los orificios del soporte.
4. Utilice un taladro eléctrico con una broca de 8 mm para hacer un orificio de unos 40 mm de profundidad en las posiciones marcadas. A continuación, inserte un taco en cada orificio.
5. Alinee los orificios de montaje del soporte de pared con los orificios de la pared y, a continuación, utilice los tornillos incluidos para fijar el soporte a la pared.

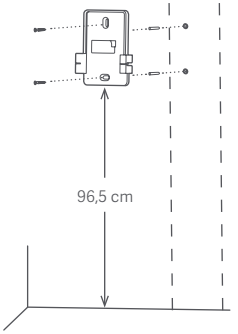

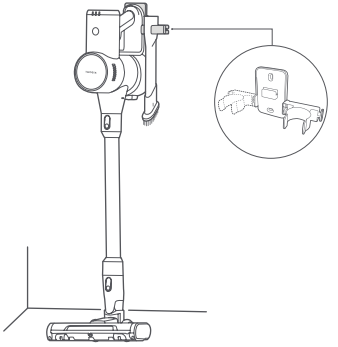

Carga

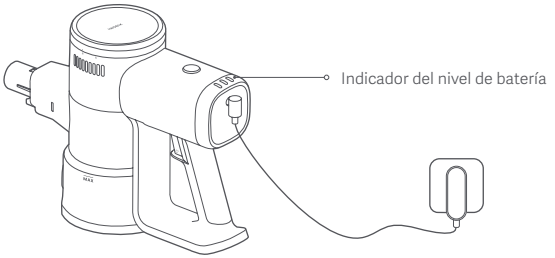

Descripción del estado del indicador del nivel de batería

● Apagado ☼ Parpadeando ○ Encendido

En funcionamiento

○	●	●	Batería baja	○	○	○ Casi cargada
○	○	●	Batería media			

Carga

☼	●	●	Batería baja	○	○	☼ Casi cargada
○	☼	●	Batería media	○	○	○ Totalmente cargada

Notas:
- Cargue completamente la aspiradora antes de usarla por primera vez. Esto puede tardar unas 5 horas.
- La aspiradora no se puede utilizar mientras se esté cargando.
- Una vez que la aspiradora esté totalmente cargada, el indicador se apagará después de 20 segundos y la aspiradora entrará en el modo de ahorro de energía.
- Aspirar con un nivel de succión alto durante un periodo prolongado provocará que la batería se caliente, lo que podría aumentar el tiempo de carga. Antes de cargar la aspiradora, recomendamos esperar unos 30 minutos a que se enfríe.

Modo de uso

Barra de cepillo eléctrico

Para la limpieza de suelos de mármol, madera y alfombras de pelo corto.

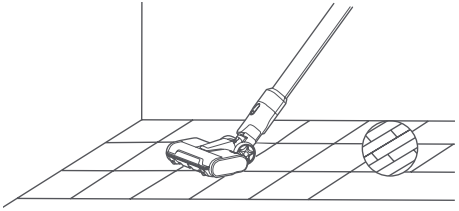

Boquilla del cepillo 2 en 1

Adecuado para limpiar lugares con resquicios, como teclados, cortinas, sofás, techos, esquinas e interiores de coches.
Nota: Para evitar posibles riesgos de seguridad, no exponga la aspiradora a la luz solar directa ni la guarde en entornos con altas temperaturas, como el interior de un coche en verano.

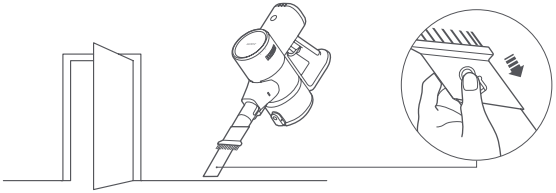

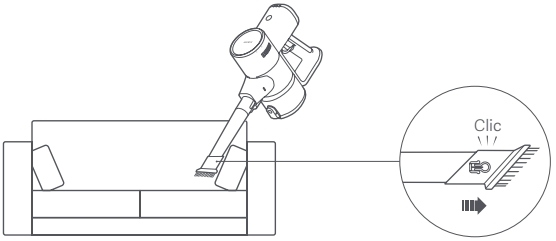

Cuidado y mantenimiento

PRECAUCIONES:

- Antes del cuidado y mantenimiento, desenchufe la fuente de alimentación y asegúrese de que la aspiradora esté apagada.
- Utilice piezas originales para garantizar un buen funcionamiento y mantener la validez de la garantía.
- Si el filtro, el prefiltro, el postfiltro, la varilla de extensión o la boquilla del cepillo 2 en 1 están obstruidos, la aspiradora dejará de funcionar. Antes de volver a utilizar la aspiradora, apáguela y limpie la parte obstruida.
- Si la barra de cepillado se bloquea, dejará de funcionar, pero la aspiradora no. Antes de volver a utilizar la aspiradora, apáguela y limpie la barra de cepillado.
- Antes de la limpieza, retire el cabezal del cepillo de la aspiradora para evitar que se encienda accidentalmente, lo que puede causar lesiones.
- Si no va a utilizar la aspiradora durante un largo periodo de tiempo, cárguela completamente, desenchúfela de la corriente y guárdela en un lugar fresco, con poca humedad y protegida de la luz solar.
- Para evitar que la batería se descargue en exceso, recargue la aspiradora al menos una vez cada tres meses.

Limpieza de la aspiradora

Limpie la aspiradora con un trapo seco y suave.

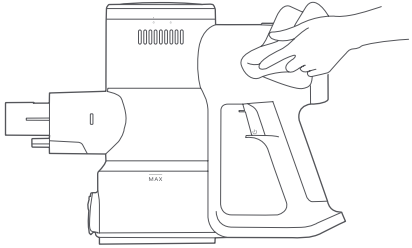

Limpieza del compartimento de polvo

Antes de limpiar el compartimento de polvo, desconecte la fuente de alimentación y retire la varilla de extensión. La capacidad de limpieza de la aspiradora se verá reducida en caso de que el compartimento para el polvo esté lleno y alcance la marca de "MAX". Para que recupere su rendimiento, vacíe el compartimento para el polvo.

- Vaciado del compartimento de polvo: Sostenga el compartimento de polvo sobre un cubo de basura y, a continuación, pulse el botón para extraer el polvo para vaciar el contenido.

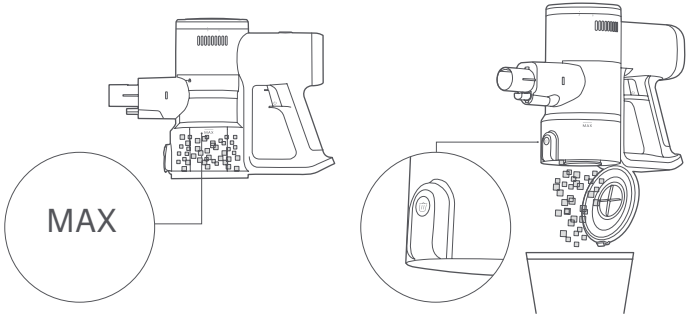

Limpieza del conjunto del filtro

1. Pulse el botón para extraer el polvo para abrir el compartimento de polvo, gire el filtro como se muestra en la ilustración para extraerlo y, a continuación, extraiga el prefiltro del filtro.

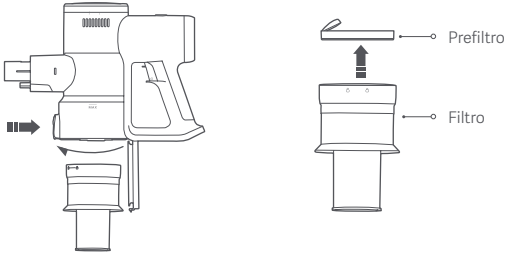

2. Gire el postfiltro como se indica en la ilustración para extraerlo.

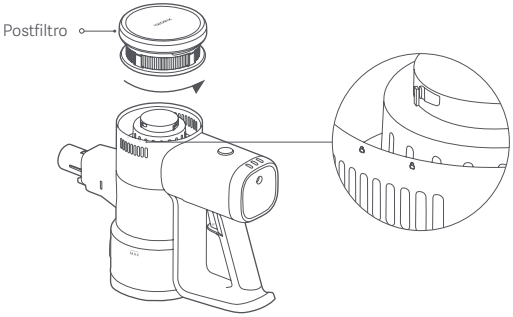

3. Enjuague el filtro, el prefiltro y el postfiltro bajo el grifo hasta que queden limpios y, a continuación, déjelos a un lado para que se sequen completamente durante al menos 24 horas.

   Notas:

   - No empape nunca el filtro, el prefiltro ni el postfiltro.
   - Cuando limpie el postfiltro, enjuáguelo repetidamente y pulse ligeramente su borde para eliminar el polvo y los residuos hasta que quede limpio.
   - No limpie el prefiltro ni el postfiltro con las manos, un cepillo o un objeto afilado para evitar daños.
   - Si la potencia de succión sigue disminuyendo considerablemente después de limpiar el prefiltro y el postfiltro, puede intentar comprarlos y sustituirlos por otros originales.

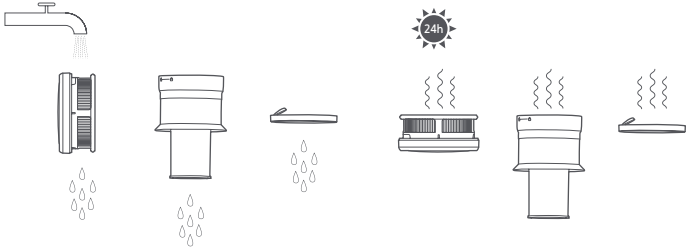

Limpieza de la barra de cepillo eléctrico

1. Coloque la barra de cepillo boca abajo y pulse el botón de desbloqueo del cepillo de rodillo para desbloquearlo y extraerlo.

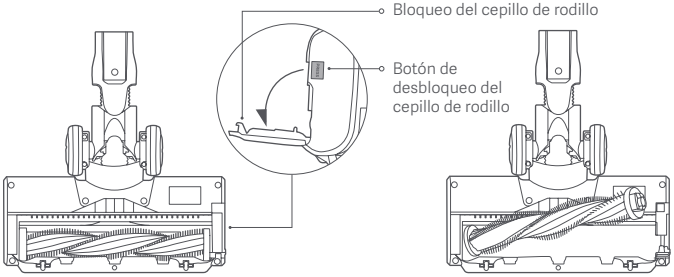

2. Utilice un paño seco o una toalla de papel para limpiar el polvo y los residuos de la abertura de succión y la cubierta transparente.

   Nota: No limpie la barra de cepillo eléctrico con agua, ya que tiene un motor incorporado.

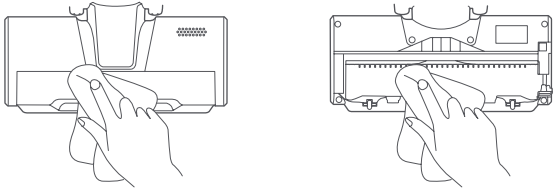

3. Vuelva a instalar el cepillo de rodillo y presione el cierre para bloquearlo en su sitio.

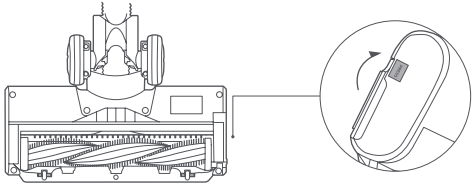

Problemas comunes

Problemas comunes	Posible causa	Solución
La aspiradora no funciona.	La batería está agotada.	Cargue la aspiradora antes de utilizarla.
	La abertura de aspiración, el conducto de aire, el prefiltro o el postfiltro están obstruidos.	Compruébelo y límpielo inmediatamente.
	El filtro, prefiltro o postfiltro no está instalado en su sitio.	Compruébelo e instálelo en su sitio.
	Se activa la protección de temperatura de la batería.	Espere a que la temperatura de la batería vuelva a ser normal y, a continuación, reanude el uso.
La potencia de succión disminuye.	El compartimento de polvo está lleno, o el prefiltro o el postfiltro están obstruidos.	Compruébelo y límpielo inmediatamente.
	El cabezal del cepillo está obstruido.	Limpie el cabezal del cepillo.
Batería baja.	La batería no está totalmente cargada.	Cargue la aspiradora antes de utilizarla.
	El compartimento de polvo está lleno, o el prefiltro o el postfiltro están obstruidos.	Compruébelo y límpielo inmediatamente.
	El cabezal del cepillo está obstruido.	Limpie el cabezal del cepillo.
El cepillo de rodillo no gira.	El cepillo de rodillo está atascado por objetos extraños.	Retire cualquier objeto extraño y reanude el uso.
	La protección contra altas temperaturas del motor de la barra de cepillo está activada.	Espere a que la temperatura del motor de la barra de cepillo vuelva a la normalidad antes de utilizarla.
	Los contactos conductores están sucios.	Limpie los contactos con un paño suave y seco y vuelva a intentarlo.
No se puede cargar.	La fuente de alimentación utilizada no es original.	Utilice únicamente la fuente de alimentación incluida para cargar la aspiradora.
La batería se carga lentamente.	Se activa la protección de temperatura de la batería.	Espere a que la temperatura de la batería vuelva a ser normal y, a continuación, reanude el uso.

Nota: Si las soluciones anteriores no resuelven el problema, póngase en contacto con el equipo de servicio postventa.

Resolución de posibles problemas

Si la aspiradora no funciona correctamente, el indicador del nivel de batería mostrará un mensaje de error. Consulte la siguiente tabla para la resolución de posibles problemas.

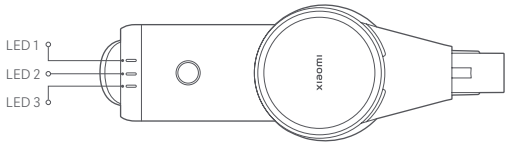

Mensaje de error	Posible causa	Solución
El LED 1, el LED 2 y el LED 3 parpadean tres veces simultáneamente.	Error de la fuente de alimentación	Utilice únicamente la fuente de alimentación incluida para cargar la aspiradora.
	Se activa la protección de temperatura de la batería.	Espere a que la temperatura del motor de la barra de cepillos vuelva a la normalidad antes de utilizarla.
	Error de la célula de la batería	Póngase en contacto con el servicio posventa
	Error del sensor de temperatura	
	Error del motor	
El LED 1 parpadea diez veces.	Batería agotada	Utilice únicamente la fuente de alimentación incluida para cargar la aspiradora.

Especificaciones

Xiaomi Vacuum Cleaner G20 Lite			
Nombre	Aspiradora sin cables	Modelo	C203
Tensión nominal	22,2 V ⎓	Potencia nominal	215 W
Tensión de carga	27,0 V ⎓	Peso neto	2,4 kg
Barra de cepillo eléctrico			
Modelo	C203-DS	Tensión nominal	22,2 V ⎓
Potencia nominal	15 W		
Fuente de alimentación			
Fabricante	Zhongshan Baolijin Electronic Co., Ltd.		
Modelo	BLJ15WJ270050P-V	Eficiencia activa media	85,9 %
Entrada nominal	100–240 V ~ 50/60 Hz 0,5 A	Eficiencia a baja carga (10 %)	73,2 %
Salida nominal	27,0 V ⎓ 0,5 A 13,5 W	Consumo de energía sin carga	0,09 W
Fabricante	Shenzhen AMC Technology Co., Ltd.		
Modelo	AD-D0752700050EU01	Eficiencia activa media	84,5 %
Entrada nominal	100–240 V ~ 50/60 Hz 0,8 A	Eficiencia a baja carga (10 %)	75,5 %
Salida nominal	27,0 V ⎓ 0,5 A 13,5 W	Consumo de energía sin carga	0,09 W

Nota: Los modelos BLJ15WJ270050P-V y AD-D0752700050EU01 son ambos compatibles con la aspiradora, y sólo uno viene con el paquete.

Aviso ambiental

El paquete de baterías recargables de iones de litio de esta aspiradora contiene productos químicos que pueden contaminar el medio ambiente. Antes de deshacerse de la aspiradora, extraiga las baterías y deséchelas en un centro de reciclaje adecuado.

- La batería debe retirarse del aparato antes de desecharlo.
- Al quitar la batería, se debe desconectar el aparato de la red eléctrica.
- La batería debe eliminarse de forma segura.

PRECAUCIONES:

- Asegúrese de que la aspiradora esté desconectada de la corriente y de que las baterías estén completamente descargadas antes de retirarlas.
- Lleve las baterías extraídas a un centro de reciclaje profesional para desecharlas correctamente.
- No deje las baterías en un entorno a alta temperatura; de lo contrario, podrían explotar.
- En caso de fuga de la batería, evite el contacto con el líquido. Si el líquido entra en los ojos, enjuáguelos con agua abundante y busque atención médica de inmediato.

Pasos para retirar la batería:

1. Retire las tapas traseras de la aspiradora y el mango, y retire el microinterruptor del mango.
2. Utilice un destornillador para quitar los tornillos de la aspiradora, desenchufe los cables y saque el paquete de baterías.
3. Desatornille los dos tornillos situados encima de la placa de circuitos del paquete de baterías.
4. Retire las cubiertas superior e inferior de la placa de circuitos y del paquete de baterías, y saque las baterías.

AVISO DE GARANTÍA

ESTA GARANTÍA LE OTORGA DERECHOS ESPECÍFICOS Y PUEDE QUE YA TENGA OTROS DERECHOS QUE VENGAN REFLEJADOS EN LAS LEYES DE SU PAÍS, PROVINCIA O ESTADO. DE HECHO, EN ALGUNOS PAÍSES, PROVINCIAS O ESTADOS, LAS LEYES DEL CONSUMIDOR PUEDEN IMPONER UN PERIODO MÍNIMO DE GARANTÍA. EXCEPTO LO PERMITIDO POR LA LEY, XIAOMI NO EXCLUYE, LIMITA NI SUSPENDE OTROS DERECHOS QUE USTED PUEDA TENER. PARA COMPRENDER DEL TODO SUS DERECHOS, LE RECOMENDAMOS QUE CONSULTE LAS LEYES DE SU PAÍS, PROVINCIA O ESTADO.

1. GARANTÍA LIMITADA DEL PRODUCTO

XIAOMI garantiza que los productos no tienen ningún defecto material ni de mano de obra cuando lo use de forma normal de acuerdo al manual de usuario del producto correspondiente durante el periodo de garantía.

La duración y las condiciones relativas a las garantías legales se contemplan en la legislación local respectiva. Para más información acerca de los beneficios de las garantías para el consumidor, diríjase a la página web oficial de Xiaomi https://www.mi.com/global/support/warranty.

Xiaomi garantiza al comprador original que su Producto Xiaomi no tendrá ningún defecto material ni de mano de obra cuando lo use de forma normal durante el periodo de tiempo antes mencionado.

Xiaomi no garantiza que el uso del Producto sea ininterrumpido ni esté libre de errores.

Xiaomi no se hace responsable de los daños que surjan del incumplimiento de las instrucciones relacionadas con el uso del producto.

2. MEDIDAS COMPENSATORIAS

Si se encuentra un defecto de hardware y Xiaomi recibe una reclamación válida dentro del Periodo de garantía, Xiaomi (1) reparará el producto sin cargos, (2) reemplazará el producto o (3) lo restituirá, excluyendo los posibles gastos de envío.

3. CÓMO OBTENER EL SERVICIO DE GARANTÍA

Para obtener el servicio de garantía, usted debe enviar el producto, o bien en su paquete original o bien con un paquete similar que ofrezca el mismo nivel de protección, a la dirección que especifique Xiaomi. Excepto en la medida que lo prohíba la ley aplicable, Xiaomi podría pedirle que presente pruebas o un comprobante de compra y/o que cumpla con los requisitos de inscripción antes de que usted reciba el servicio de garantía.

4. EXCEPCIONES Y LIMITACIONES

A menos que Xiaomi estipule lo contrario, esta Garantía limitada se aplica solo al Producto fabricado por o para Xiaomi e identificable por la marca registrada, el nombre comercial o el logotipo "Xiaomi" o "Mi".

La Garantía limitada no es aplicable a ningún (a) daño provocado por desastres naturales, por ejemplo, rayos, tornados, inundaciones, incendios, terremotos u otras causes externas; (b) negligencia; (c) uso comercial; (d) alteraciones o modificaciones a cualquier parte del Producto; (e) daños provocados por el uso con productos que no son de Xiaomi; (f) daños provocados por accidentes, abusos o malos usos; (g) daños provocados por utilizar el Producto fuera de los usos permitidos o previstos descritos por Xiaomi, o con una tensión o fuente de alimentación incorrecta; o (h) daños provocados por el servicio (incluidas las actualizaciones y expansiones) realizado por cualquiera que no sea representante de Xiaomi.

Es responsabilidad suya hacer una copia de seguridad de cualquier información, software u otros materiales que haya almacenado o conservado sobre el producto. Es probable que los datos, software u otros materiales del equipo se pierdan o se reformateen durante el proceso del servicio. Xiaomi no se hace responsable de dichos daños o pérdidas.

Ningún revendedor, representante ni empleado de Xiaomi está autorizado a realizar modificaciones, extensiones ni adiciones a esta Garantía limitada. Si cualquier término se considera ilegal o inaplicable, la legalidad o la aplicabilidad de los términos restantes no se verán afectados ni perjudicados.

Excepto cuando la ley lo prohíba o cuando Xiaomi prometa lo contrario, el servicio posventa quedará limitado al país o región de compra original.

Los productos que no se importaron debidamente y/o que Xiaomi no fabricó debidamente y/o no fueron adquiridos a Xiaomi o a un vendedor oficial de Xiaomi no están cubiertos por las presentes garantías. De acuerdo con la ley aplicable, usted puede beneficiarse de las garantías del minorista no oficial que vendió el producto. Por lo tanto, Xiaomi le invita a que se ponga en contacto con el minorista al que compró el producto.

Las presentes garantías no se aplican en Hong Kong y Taiwán.

5. GARANTÍAS IMPLÍCITAS

Excepto en la medida que lo prohíba la ley aplicable, todas las garantías implícitas (incluidas las garantías de comercialización y adecuación para un fin determinado) estarán limitadas a una duración máxima de hasta la duración límite de esta garantía limitada. Algunas jurisdicciones no permiten las limitaciones en la duración de una garantía implícita, por lo que no se aplicará la limitación anterior en estos casos.

6. LIMITACIÓN DE DAÑOS

Excepto en la medida que lo prohíba la ley aplicable, Xiaomi no será responsable de ningún daño accidental, indirecto, especial o consecuente, incluyendo, entre otros, la pérdida de beneficios, ingresos o datos provocada por cualquier incumplimiento de la garantía expresa o implícita, o condición; o bajo cualquier otra teoría legal, incluso cuando se ha informado a Xiaomi de la posibilidad de

dichos daños. Algunas jurisdicciones no permiten las excepciones ni las limitaciones de daños especiales, indirectos ni consecuentes, por lo que la limitación o exclusión anterior no se aplicará.

7. CONTACTOS DE XIAOMI

Para clientes, visiten la página web https://www.mi.com/global/support/warranty

La persona de contacto del servicio posventa puede ser cualquier persona de la red de servicio autorizado de Xiaomi, los distribuidores autorizados de Xiaomi o el vendedor final que vendió los productos. Si tiene alguna duda, póngase en contacto con la persona correspondiente que pueda identificar Xiaomi.

Instruções de segurança

Este produto destina-se apenas a uso doméstico. Leia este manual com atenção antes de utilizar o produto e guarde-o para referência futura.

- Este aparelho pode ser utilizado por crianças a partir de 8 anos e pessoas com capacidades físicas, sensoriais ou mentais reduzidas ou com falta de experiência ou conhecimento, se as mesmas forem corretamente supervisionadas ou instruídas sobre a utilização do aparelho de forma segura e se compreenderem os riscos envolvidos. As crianças não deverão brincar com o aparelho. A limpeza e a manutenção não devem ser executadas por crianças sem supervisão.
- Este aparelho inclui baterias que podem ser substituídas apenas por pessoas competentes.
- O aparelho deve ser utilizado apenas com a fonte de alimentação fornecida.
- Este aspirador destina-se apenas a uso em interiores. Não o utilize ou instale no exterior nem em ambientes comerciais ou industriais.
- Podem ocorrer danos se o aparelho passar por cima do fio de alimentação.
- A ficha tem de ser removida da tomada antes da tarefa de limpeza ou de manutenção do aparelho.
- Para reduzir o risco de incêndio, explosão ou ferimentos, certifique-se de que a fonte de alimentação não está danificada antes de a utilizar. Não utilize o aspirador se o transformador estiver danificado.
- Se o carregador ou a bateria estiverem danificados, devem ser substituídos por um componente original, adquirido ao fabricante ou ao departamento de serviços de pós-venda.
- Certifique-se de que desliga o aspirador antes de limpar ou substituir a escova rotativa.
- A escova de barra elétrica, o cabo de extensão e o aspirador são condutores elétricos e não devem ser mergulhados em água ou noutros líquidos. Certifique-se de que o filtro ou pré-filtro e o pós-filtro estão bem secos após a limpeza.
- Para evitar ferimentos, desligue o aspirador e retire a escova de barra elétrica antes de limpar ou efetuar manutenção. Não utilize o aspirador antes de instalar corretamente a escova de barra elétrica, a tampa do compartimento do pó, o filtro, o pré-filtro e o pós-filtro.
- Verifique periodicamente o cabo de extensão e não o utilize se estiver danificado.
- Não utilize o aspirador para apanhar líquidos inflamáveis ou explosivos, como gasolina, ou outros líquidos como água ou líquidos tóxicos, como lixívia, amoníaco e soda cáustica.
- Não utilize o aspirador para limpar toner utilizado em impressoras e fotocopiadoras, uma vez que o toner pode provocar incêndios ou explosões.
- Não utilize o aspirador para apanhar partículas de gesso, cinzas, como cinzas da lareira, ou materiais inflamáveis ou fumegantes, como carvão, beatas de cigarro ou fósforos.
- Não utilize o aspirador para apanhar objetos afiados ou duros que possam danificar o produto, como vidros, pregos, parafusos ou moedas.
- Não utilize o aspirador para limpar nódoas de substâncias oleosas espessas, adesivos fortes ou corantes, como graxa de sapatos, tintas e pigmentos.
- Mantenha roupas largas, cabelos, dedos e outras partes do corpo afastados das aberturas e peças móveis do aspirador.
- Não aponte a abertura de sucção, o cabo de extensão ou outros acessórios para os olhos ou ouvidos, nem coloque os mesmos na boca.
- Não coloque qualquer objeto nas aberturas do aspirador, nem utilize o aspirador com as aberturas bloqueadas. Mantenha o aspirador livre de pó, cotão, cabelos ou outras substâncias que possam reduzir a potência de aspiração do aspirador.
- Não coloque o aspirador sobre objetos instáveis, como cadeiras ou mesas, para evitar danos ou ferimentos provocados pela sua queda.
- Não carregue ou armazene o aspirador perto de fontes de calor ou em áreas húmidas, como radiadores, na cozinha ou em casas de banho.
- Não exponha o aparelho ou a bateria a temperaturas excessivas.
- Atenção ao risco de curto-circuito dos terminais do aparelho alimentado por bateria ou da bateria com objetos metálicos.
- Utilize apenas peças sobresselentes aprovadas pela Xiaomi.
- Em caso de fuga da bateria, evite tocar no líquido e elimine a bateria numa instalação de reciclagem aprovada pelo Governo. Em caso de contacto com os olhos, lave com água em abundância e procure imediatamente um médico.
- Tenha cuidado redobrado ao utilizar o aspirador na limpeza de escadas.
- Aviso de perigo de incêndio: não aplique qualquer tipo de fragrância no pré-filtro e no pós-filtro do aspirador. Este tipo de produtos é conhecido por conter químicos inflamáveis que podem provocar um incêndio no aspirador.
- Siga rigorosamente as instruções neste manual do utilizador para carregar o aspirador a uma temperatura ambiente de 0 °C a 35 °C. O carregamento inadequado poderá resultar em danos na bateria.
- Quando utilizar o aspirador, siga rigorosamente as instruções apresentadas neste manual do utilizador. Os utilizadores são responsáveis por eventuais perdas ou danos que possam resultar do uso indevido do aspirador.
- AVISO: utilize apenas a fonte de alimentação fornecida com este aparelho.
- AVISO: para recarregar a bateria, utilize apenas a fonte de alimentação amovível fornecida com este aparelho.
- Utilize apenas com a fonte de alimentação BLJ15WJ270050P-V ou AD-D0752700050EU01.

Informação sobre o cumprimento da regulamentação

Declaração de conformidade da UE
A Beijing Shunzao Technology Co., Ltd., pelo presente, declara que este equipamento está em conformidade com as diretivas e normas europeias aplicáveis, e as respetivas alterações. O texto completo da declaração de conformidade da UE está disponível em: http://www.mi.com/global/service/support/declaration.html

Informações sobre a eliminação e reciclagem de REEE
Todos os produtos que apresentem este símbolo são considerados resíduos de equipamentos elétricos e eletrónicos (REEE, conforme a Diretiva 2012/19/UE), não devendo ser misturados com resíduos domésticos indiscriminados. Em vez disso, o utilizador deve proteger a saúde humana e o meio ambiente e entregar o respetivo equipamento num ponto de recolha designado para reciclagem de resíduos de equipamentos elétricos e eletrónicos, indicado pelo governo ou pelas autoridades locais. A correta eliminação e a reciclagem ajudarão a prevenir eventuais consequências negativas para o meio ambiente e a saúde humana. Para obter mais informações sobre os locais e os termos e condições de tais pontos de recolha, entre em contacto com a entidade responsável pela instalação ou com as autoridades locais.

Visão geral do produto

Aspirador

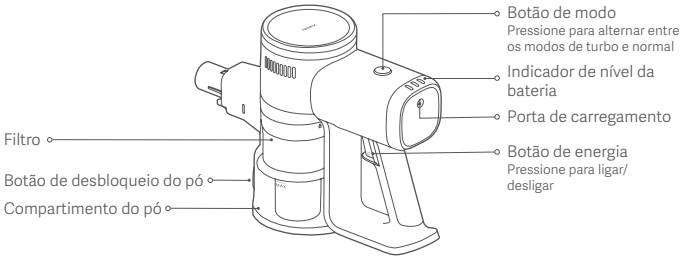

Lista de acessórios

Cabo de extensão

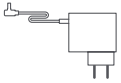

Fonte de alimentação

Bocal com escova 2 em 1

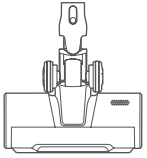

Escova de barra elétrica

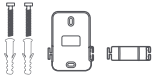

Suporte de armazenamento na parede (incluindo 2 parafusos, e 2 buchas)

Nota: as ilustrações do produto, os acessórios e a interface de utilizador no manual do utilizador são apenas para referência. O verdadeiro produto e respetivas funções podem variar consoante os melhoramentos.

Como instalar

Instalar os acessórios no aspirador

- Ligar o cabo de extensão ao aspirador e à escova de barra elétrica

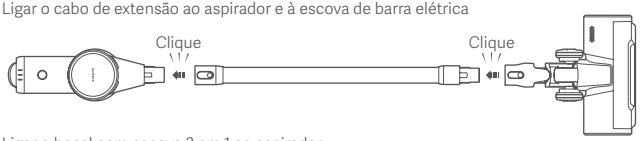

- Ligar o bocal com escova 2 em 1 ao aspirador

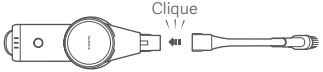

Instalar o suporte de armazenamento na parede

1. Escolha um local fresco e seco com uma tomada elétrica nas proximidades. Antes da instalação, certifique-se de que não existem fios ou tubos na parede precisamente atrás do local onde o suporte será instalado.
2. Recomendamos que a distância entre a parte inferior do suporte de armazenamento na parede e o chão seja 96,5 cm.
3. Segure o suporte de armazenamento na parede na posição pretendida e faça marcas na parede de acordo com os orifícios no suporte.
4. Utilize um berbequim com uma broca de 8 mm para fazer um furo de aproximadamente 40 mm de profundidade em cada uma das posições marcadas. De seguida, insira uma bucha em cada orifício.
5. Alinhe os orifícios de montagem no suporte de armazenamento na parede com os furos na parede e, em seguida, utilize os parafusos fornecidos para fixar o suporte à parede.

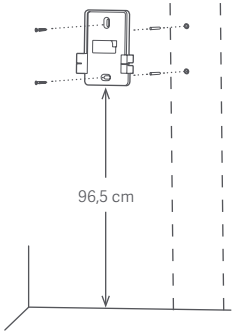

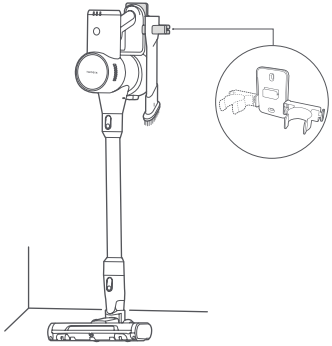

Carregamento

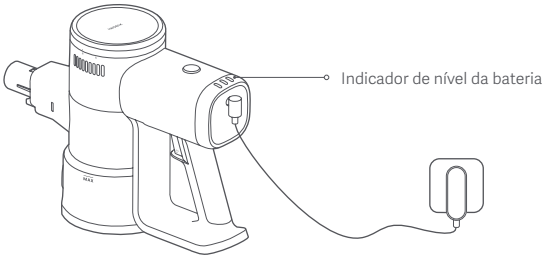

Descrição do estado do indicador de nível da bateria

● Desligado ☼ Intermitente ○ Ligado

Em funcionamento

○ ● ● Bateria fraca

○ ○ ● Metade da bateria

○ ○ ○ Bateria praticamente cheia

Carregamento

☼ ● ● Bateria fraca

○ ☼ ● Metade da bateria

○ ○ ☼ Bateria praticamente cheia

○ ○ ○ Carga completa

Notas:
- Antes de utilizar o aspirador pela primeira vez, carregue-o completamente. Este processo demora cerca de 5 horas.
- O aspirador não pode ser utilizado durante o carregamento.
- Assim que o aspirador estiver totalmente carregado, o indicador irá desligar-se após 20 segundos. De seguida, o aspirador irá entrar no modo de poupança de energia.
- Aspirar no nível de sucção máximo durante um período prolongado provoca o aquecimento da bateria, o que pode aumentar o tempo de carregamento. Antes de carregar o aspirador, é preferível deixá-lo arrefecer durante 30 minutos.

Como utilizar

Escova de barra elétrica

Para limpeza de mármores, madeiras e pisos alcatifados de pelo curto.

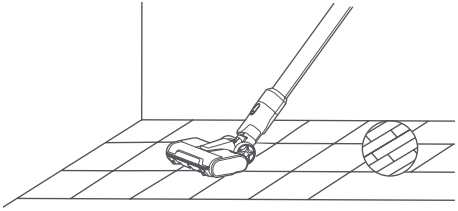

Bocal com escova 2 em 1

Adequado para limpar locais com fendas, tais como teclados, cortinas, sofás, tetos, cantos e interiores de automóveis.
Nota: para evitar possíveis riscos para a segurança, não exponha o aspirador à luz solar direta nem o guarde em ambientes com temperaturas elevadas, como o interior de um automóvel no verão.

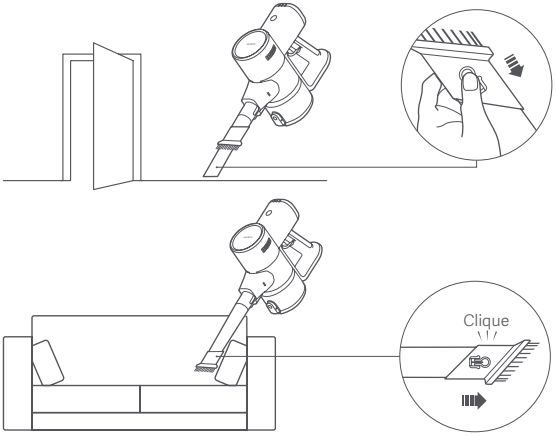

Cuidados e manutenção

PRECAUÇÕES:

- Antes de proceder aos cuidados e à manutenção, desligue a fonte de alimentação e certifique-se de que o aspirador está desligado.
- Utilize sempre peças originais para assegurar o funcionamento normal do aparelho e para que a garantia permaneça válida.
- Se o filtro, o pré-filtro, o pós-filtro, o cabo de extensão ou o bocal com escova 2 em 1 estiverem entupidos, o aspirador deixa de funcionar. Antes de voltar a utilizar o aspirador, desligue-o e limpe a peça entupida.
- A escova de barra deixa de funcionar se ficar entupida, mas o aspirador em si não. Antes de voltar a utilizar o aspirador, desligue-o e limpe a escova de barra.
- Antes de limpar, remova a cabeça da escova do aspirador para evitar que este se ligue acidentalmente, podendo provocar ferimentos.
- Se o aspirador não for utilizado durante um período prolongado, carregue-o completamente e desligue-o da corrente. De seguida, guarde-o num local fresco e com pouca humidade, sem exposição direta à luz solar.
- Para evitar a descarga excessiva da bateria, recarregue o aspirador, pelo menos, uma vez a cada três meses.

Limpar o aspirador

Limpe o aspirador com um pano suave e seco.

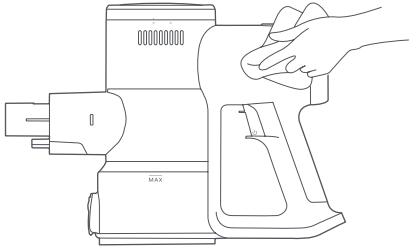

Limpar o compartimento do pó

Antes de limpar o compartimento do pó, desligue a fonte de alimentação e remova o cabo de extensão. A capacidade de limpeza do aspirador será reduzida se o compartimento do pó estiver cheio até à marca "MAX". Para restabelecer o desempenho, esvazie o compartimento do pó.

- Esvaziar o compartimento do pó: segure o compartimento do pó sobre um caixote do lixo e, de seguida, prima o botão de desbloqueio do pó para esvaziá-lo.

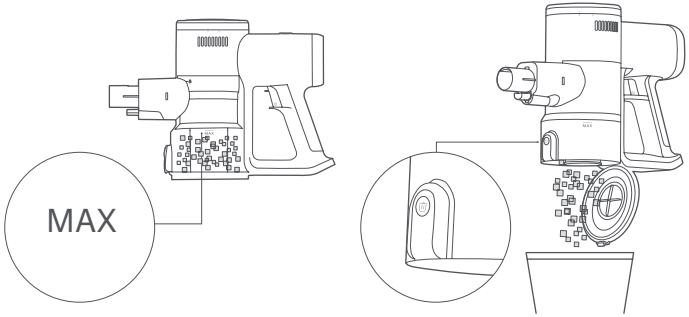

Limpar o conjunto de filtro

1. Prima o botão de desbloqueio do pó para abrir o compartimento do pó, rode o filtro conforme ilustrado para o remover e, em seguida, retire o pré-filtro do filtro.

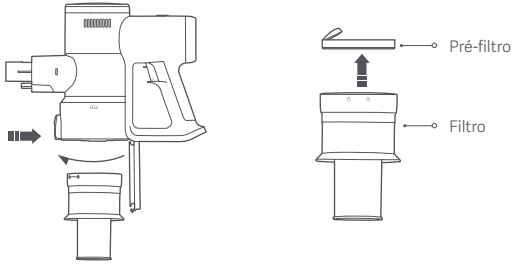

2. Rode o pós-filtro conforme ilustrado para o remover.

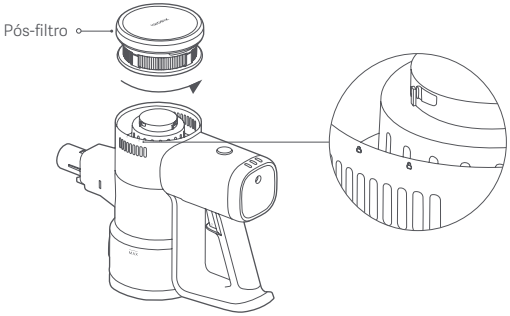

3. Lave o filtro, o pré-filtro e o pós-filtro com água corrente até ficarem limpos. De seguida, coloque todas as peças de lado para que sequem completamente durante, pelo menos, 24 horas.

   Notas:

   - Nunca encharque o filtro, o pré-filtro e o pós-filtro.
   - Quando limpar o pós-filtro, enxague-o repetidamente e dê ligeiras batidas na sua extremidade para remover o pó e os detritos até ficar limpo.
   - Não limpe o pré-filtro e o pós-filtro com as mãos, uma escova ou um objeto afiado para evitar danos.
   - Se o poder de sucção permanecer significativamente reduzido depois de limpar o pré-filtro e o pós-filtro, pode tentar adquirir e substituir estas peças por outras peças originais.

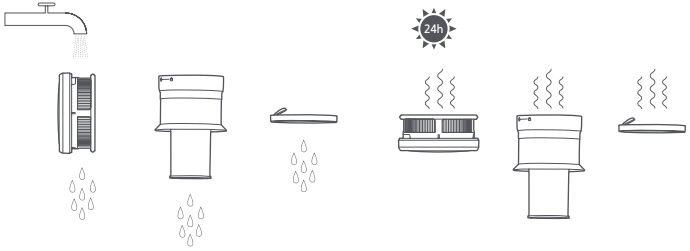

Limpar a escova de barra elétrica

1. Coloque a escova de barra virada ao contrário e prima o botão de desbloqueio da escova rotativa para a remover.

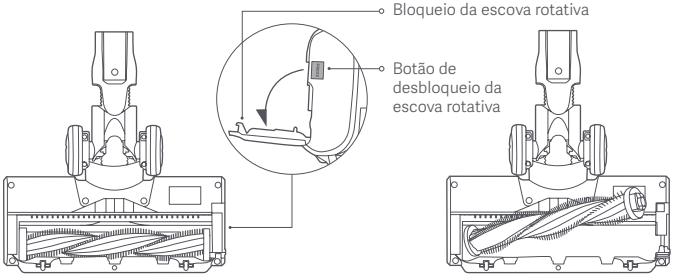

2. Utilize um pano ou uma toalha de papel secos para remover pó e detritos da abertura de sucção e da tampa transparente.

   Nota: não utilize água para limpar a escova de barra elétrica, pois tem um motor incorporado.

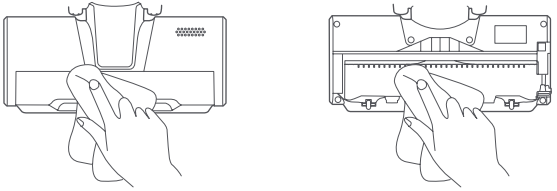

3. Volte a instalar a escova rotativa e prima o botão de bloqueio para a bloquear na posição certa.

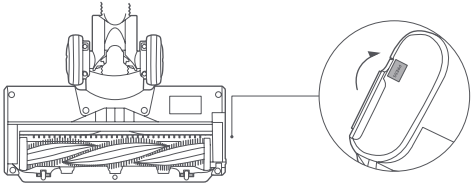

Problema comum

Problema comum	Causa possível	Solução
O aspirador não funciona.	A bateria está descarregada.	Carregue o aspirador antes de utilizar.
	A abertura de sucção, o tubo de ar, o pré-filtro ou o pós-filtro estão bloqueados.	Verifique e limpe imediatamente.
	O filtro, o pré-filtro ou o pós-filtro não estão instalados na posição certa.	Verifique e instale na posição certa.
	A proteção de temperatura da bateria é acionada.	Aguarde até que a temperatura da bateria volte ao normal e retome a utilização.
O poder de sucção é reduzido.	O compartimento do pó está cheio, ou o pré-filtro ou o pós-filtro estão entupidos.	Verifique e limpe imediatamente.
	A cabeça da escova está entupida.	Limpe a cabeça da escova.
Duração da bateria fraca.	A bateria não está completamente carregada.	Carregue o aspirador antes de utilizar.
	O compartimento do pó está cheio, ou o pré-filtro ou o pós-filtro estão entupidos.	Verifique e limpe imediatamente.
	A cabeça da escova está entupida.	Limpe a cabeça da escova.
A escova rotativa não roda.	A escova rotativa tem objetos estranhos presos.	Remova qualquer objeto e, de seguida, retome a utilização.
	A proteção de alta temperatura do motor da escova de barra é acionada.	Aguarde até que a temperatura do motor da escova de barra volte ao normal antes de utilizar.
	Os contactos condutores estão sujos.	Limpe os contactos com um pano macio seco e tente novamente.
Não é possível carregar.	A fonte de alimentação utilizada não é original.	Utilize apenas uma fonte de alimentação original para carregar o aspirador.
A bateria carrega lentamente.	A proteção de temperatura da bateria é acionada.	Aguarde até que a temperatura da bateria volte ao normal e retome a utilização.

Nota: se as soluções não resolverem o problema, contacte a equipa do serviço de pós-venda.

Resolução de problemas

Se o aspirador não estiver a funcionar corretamente, o indicador de nível da bateria exibirá uma mensagem de erro. Consulte a tabela abaixo para resolver o problema.

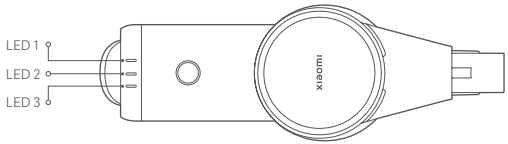

Mensagem de erro	Causa possível	Solução
O LED 1, o LED 2 e o LED 3 piscam três vezes em simultâneo.	Erro na fonte de alimentação	Utilize apenas uma fonte de alimentação original para carregar o aspirador.
	A proteção de temperatura da bateria é acionada.	Aguarde até que a temperatura do motor da escova de barra volte ao normal antes de utilizar.
	Erro da bateria	Contacte a equipa do serviço de pós-venda
	Erro do sensor de temperatura	
	Erro do motor	
O LED 1 pisca dez vezes.	Bateria descarregada	Utilize apenas uma fonte de alimentação original para carregar o aspirador.

Especificações

Aspirador Xiaomi G20 Lite			
Nome	Aspirador sem fios	Modelo	C203
Tensão nominal	22,2 V ⎓	Potência nominal	215 W
Tensão de carregamento	27,0 V ⎓	Peso líquido	2,4 kg
Escova de barra elétrica			
Modelo	C203-DS	Tensão nominal	22,2 V ⎓
Potência nominal	15 W		
Fonte de alimentação			
Fabricante	Zhongshan Baolijin Electronic Co., Ltd.		
Modelo	BLJ15WJ270050P-V	Eficiência média ativa	85,9%
Entrada nominal	100–240 V ~ 50/60 Hz 0,5 A	Eficiência a baixa carga (10%)	73,2%
Saída nominal	27,0 V ⎓ 0,5 A 13,5 W	Consumo de energia sem carga	0,09 W
Fabricante	Shenzhen AMC Technology Co., Ltd.		
Modelo	AD-D0752700050EU01	Eficiência média ativa	84,5%
Entrada nominal	100–240 V ~ 50/60 Hz 0,8 A	Eficiência a baixa carga (10%)	75,5%
Saída nominal	27,0 V ⎓ 0,5 A 13,5 W	Consumo de energia sem carga	0,09 W

Nota: os modelos BLJ15WJ270050P-V e AD-D0752700050EU01 aplicam-se ambos ao aspirador e apenas um é fornecido com a embalagem.

Normas ambientais

O conjunto de baterias de iões de lítio recarregável incorporada neste aspirador contém produtos químicos que podem poluir o ambiente. Antes de descartar o aspirador, remova as baterias e, em seguida, elimine-as num local de reciclagem apropriado.

- A bateria deve ser removida do aparelho antes da sua eliminação.
- Para remover a bateria, o aparelho deve ser desligado da corrente elétrica.
- A bateria deverá ser eliminada de forma segura.

PRECAUÇÕES:

- Certifique-se de que o aspirador está desligado da energia e que as baterias estão completamente descarregadas antes de proceder à sua remoção.
- Entregue as baterias removidas num local de reciclagem profissional para as eliminar corretamente.
- Não deixe as baterias num ambiente de alta temperatura; caso contrário, podem explodir.
- No caso de fugas da bateria, evite o contacto com o líquido. Em caso de contacto com os olhos, lave com água em abundância e procure imediatamente um médico.

Passos para remover a bateria:

1. Retire as tampas traseiras do aspirador e a pega, e retire o microinterrutor da pega.
2. Utilize uma chave de fendas para remover os parafusos do aspirador, depois desligue os fios e retire o conjunto de baterias.
3. Desaperte os dois parafusos acima da placa de circuitos do conjunto de baterias.
4. Remova as tampas superior e inferior da placa de circuitos e do conjunto de baterias, e retire as baterias.

AVISO DE GARANTIA

A PRESENTE GARANTIA CONCEDE-LHE DIREITOS ESPECÍFICOS, PODENDO USUFRUIR DE OUTROS DIREITOS PREVISTOS PELA LEGISLAÇÃO DO SEU PAÍS, PROVÍNCIA OU ESTADO. DE FACTO, NOUTROS PAÍSES, PROVÍNCIAS OU ESTADOS, O DIREITO DOS CONSUMIDORES PODE IMPOR UM PERÍODO DE GARANTIA MÍNIMO. A NÃO SER QUE PERMITIDO POR LEI, A XIAOMI NÃO EXCLUI, LIMITA NEM SUSPENDE OUTROS DIREITOS QUE POSSA TER. PARA UMA COMPREENSÃO COMPLETA DOS SEUS DIREITOS, ACONSELHAMOS QUE CONSULTE A LEGISLAÇÃO DO SEU PAÍS, PROVÍNCIA OU ESTADO.

1. GARANTIA LIMITADA DO PRODUTO

A XIAOMI garante que os Produtos não apresentam quaisquer defeitos nos seus componentes e de fabrico sob condições normais de utilização e de acordo com o respetivo manual do utilizador do Produto durante o Período de Garantia.

Os termos e as condições relacionadas com garantias legais são fornecidas pela respetiva legislação local. Para mais informações sobre as vantagens da garantia do cliente, consulte o site oficial da Xiaomi https://www.mi.com/global/support/warranty.

A Xiaomi garante ao comprador original que o seu Produto Xiaomi não apresentam quaisquer defeitos nos seus componentes e de fabrico sob condições normais de utilização durante o período mencionado acima.

A Xiaomi não assegura que o funcionamento do Produto seja contínuo ou sem erros.

A Xiaomi não se responsabiliza por danos resultantes do incumprimento das instruções associadas à utilização do Produto.

2. SOLUÇÕES

Se for encontrado um defeito no hardware e apresentada uma reclamação válida à Xiaomi dentro do Período de Garantia, a Xiaomi (1) reparará o produto sem cobrança adicional; (2) substituirá o Produto; ou (3) efetuará o reembolso do Produto, excluindo potenciais custos de envio.

3. COMO OBTER O SERVIÇO DE GARANTIA

Para obter o serviço de garantia, terá de entregar o Produto na sua embalagem original ou em embalagem semelhante que forneça o mesmo nível de proteção do Produto, na morada especificada pela Xiaomi. Exceto se proibido pela legislação aplicável, a Xiaomi poderá exigir a apresentação de comprovativos ou de provas de compra e/ou o cumprimento de requisitos de registo antes de obter o serviço de garantia.

4. EXCLUSÕES E LIMITAÇÕES

Salvo se estipulado em contrário pela Xiaomi, a presente Garantia Limitada aplica-se apenas ao Produto fabricado por ou para a Xiaomi, que seja identificável pelas marcas registadas, pelo nome comercial ou pelo logótipo "Xiaomi" ou "Mi".

A Garantia Limitada não se aplica a quaisquer (a) danos que resultem de atos da natureza ou causas de força maior, por exemplo, trovoadas, tornados, inundações, incêndios, terramotos ou outras causas externas; (b) casos de negligência; (c) casos de utilização comercial; (d) alterações ou modificações a qualquer parte do Produto; (e) danos causados pela utilização conjunta com produtos que não sejam da Xiaomi; (f) danos causados por acidente, abuso ou má utilização; (g) danos causados pela utilização do Produto para outros fins que não os permitidos ou pretendidos pela Xiaomi ou com voltagem ou fonte de alimentação inadequadas; ou (h) danos causados por atividades de assistência (incluindo atualizações e expansões) desempenhadas por indivíduos que não sejam representantes da Xiaomi.

É da sua responsabilidade efetuar cópias de segurança de quaisquer dados ou outros materiais que possa ter armazenado ou mantido no Produto. É provável que os dados, o software ou outros materiais existentes no equipamento sejam perdidos ou reformatados durante o processo de assistência, pelo que a Xiaomi não se responsabilizará por quaisquer danos ou perdas.

Nenhum revendedor, agente ou funcionário da Xiaomi está autorizado a efetuar qualquer modificação, extensão ou adenda à presente Garantia Limitada. Se algum termo for considerado ilegal ou inexequível, a legalidade e validade dos restantes termos não deverão ser afetadas nem prejudicadas.

Exceto se proibido pela legislação ou de outra forma prometido pela Xiaomi, os serviços de pós-venda deverão ser limitados ao país ou região da compra original.

Os produtos que não foram devidamente importados e/ou não foram devidamente fabricados pela Xiaomi e/ou não foram devidamente adquiridos à Xiaomi ou a um vendedor oficial da Xiaomi, não se encontram cobertos pelas garantias presentes. Conforme aplicável por lei, pode beneficiar das garantias de um retalhista não oficial que tenha vendido o produto. Assim sendo, a Xiaomi aconselha-o a contactar o retalhista a quem comprou o Produto.

As garantias presentes não se aplicam em Hong Kong nem em Taiwan.

5. GARANTIAS IMPLÍCITAS

Exceto se proibido pela legislação aplicável, todas as garantias implícitas (incluindo garantias de comercialização e adequação a um finalidade específica) serão limitadas à duração máxima da presente garantia limitada. Algumas jurisdições não permitem a imposição de limites na duração de uma garantia implícita, por isso, a limitação acima referida não será aplicada nesses casos.

6. LIMITAÇÃO DE DANOS

Exceto se proibido pela legislação aplicável, a Xiaomi não será responsável por quaisquer danos provocados por acidentes, danos indiretos, especiais ou consequentes, incluindo, sem limitação, danos por eventuais perdas de lucros, rendimentos ou dados, danos resultantes de qualquer violação de garantia ou condição expressa ou implícita ou danos verificados ao abrigo de qualquer teoria legal, mesmo quando a Xiaomi tiver sido informada da possibilidade de tais danos. Algumas jurisdições não permitem a exclusão ou limitação de danos especiais, indiretos ou consequentes, pelo que a limitação acima poderá não ser aplicável no seu caso.

7. CONTACTOS DA XIAOMI

Para clientes, visite o site:https://www.mi.com/global/support/warranty

A pessoa de contacto para o serviço de pós-venda pode ser qualquer pessoa na rede de serviços autorizados da Xiaomi, distribuidores autorizados da Xiaomi ou o vendedor final que lhe vendeu os produtos. Em caso de dúvida, contacte a pessoa de contacto identificada pela Xiaomi.

Инструкции по безопасности

Данное изделие предназначено исключительно для бытового использования. Перед использованием внимательно прочтите это руководство. Сохраните его — оно может понадобиться вам в дальнейшем.

- Этим устройством могут пользоваться дети в возрасте от 8 лет, а также лица с ограниченными физическими, сенсорными или умственными способностями или недостаточным опытом и знаниями, если они находятся под присмотром или прошли инструктаж по безопасному использованию устройства и понимают связанные с ним опасности. Дети не должны играть с устройством. Чистку и обслуживание устройства могут проводить дети только в том случае, если она проводится под присмотром.
- Замена аккумуляторов в данном устройстве может производиться только специалистами.
- Устройство должно использоваться только с блоком питания, поставляемым в комплекте.
- Пылесос предназначен для использования только в помещении. Не используйте и не устанавливайте его на улице, а также на объектах коммерческого или промышленного назначения.
- Если устройство наедет на шнур электропитания, может возникнуть угроза безопасности.
- Прежде чем приступать к чистке и техническому обслуживанию устройства, необходимо вынуть вилку из розетки.
- Чтобы снизить риск пожара, взрыва или травм, перед использованием устройства убедитесь, что блок питания не поврежден. Не используйте пылесос, если адаптер питания поврежден.
- Если зарядное устройство или аккумулятор повреждены, замените их оригинальными компонентами, приобретенными у производителя или в отделе послепродажного обслуживания.
- Не забудьте выключить пылесос перед чисткой или заменой роликовой щетки.
- Турбощетка, телескопическая трубка и пылесос проводят электрический ток, поэтому их не следует погружать в воду и другие жидкости. После чистки убедитесь, что фильтр, фильтр предварительной очистки и выходной фильтр полностью сухие.
- В целях предотвращения травм перед чисткой и техническим обслуживанием отключите пылесос и отсоедините от него турбощетку. Не используйте пылесос, пока турбощетка, крышка пылесборника, фильтр, фильтр предварительной очистки и выходной фильтр не будут установлены должным образом.
- Периодически проверяйте телескопическую трубку и не используйте ее, если она повреждена.
- Не используйте пылесос для сбора легковоспламеняющихся или взрывоопасных жидкостей, например бензина, или других жидкостей, таких как вода или токсичные вещества (например, отбеливатель, нашатырный спирт и средства для прочистки сточных труб).
- Не используйте пылесос для сбора тонера для лазерных принтеров и копировальных аппаратов, так как это может вызвать возгорание или взрыв.
- Не используйте пылесос для сбора частиц гипсокартона, пепла (например, от камина) и дымящихся или горящих материалов (например, угля, окурков или спичек).
- Не используйте пылесос для сбора острых и твердых предметов, таких как стекло, гвозди, винты или монеты, которые могут повредить изделие.
- Не используйте пылесос для очистки пятен от вязких маслянистых веществ, сильных клеящих материалов или красок, таких как крем для обуви, лакокрасочные покрытия и пигменты.
- Не допускайте попадания волос, свободной одежды, пальцев и других частей тела в отверстия и движущиеся части пылесоса.
- Не приближайте отверстие для всасывания, телескопическую трубку и другие аксессуары к глазам и ушам, а также не кладите их в рот.
- Не кладите никакие предметы в отверстия пылесоса и не используйте его, если какое-либо отверстие закупорено. Убирайте пыль, пух, волосы и другой мусор, который может снижать силу всасывания пылесоса.
- Не прислоняйте пылесос к неустойчивым объектам, таким как стулья или столы, во избежание повреждений или травм в результате его падения.
- Не заряжайте и не храните пылесос рядом с источниками тепла (например, возле обогревателей или на кухне) и в местах с повышенной влажностью (например, в ванной комнате).
- Не подвергайте устройство или аккумулятор воздействию чрезмерных температур.
- Помните об опасности короткого замыкания клемм электроприбора или аккумулятора металлическими предметами.
- Используйте только одобренные компанией Xiaomi сменные детали.
- В случае протечки аккумулятора избегайте контакта с жидкостью и утилизируйте аккумулятор на утвержденном правительством предприятии по переработке. В случае попадания жидкости в глаза промойте их обильным количеством воды и немедленно обратитесь за медицинской помощью.
- Будьте особенно осторожны при использовании пылесоса для чистки лестниц.
- Предупреждение об опасности пожара: не наносите никакие ароматизаторы на фильтр предварительной очистки и выходной фильтр пылесоса. Они часто содержат легковоспламеняющиеся химические вещества, из-за которых может произойти возгорание пылесоса.
- Строго следуйте инструкциям данного руководства пользователя по зарядке пылесоса при комнатной температуре от 0 °C до 35 °C. При неправильной зарядке аккумулятор может быть поврежден.
- Используйте пылесос строго в соответствии с инструкциями данного руководства пользователя. Пользователи несут ответственность за любые убытки или ущерб, возникшие в результате неправильной эксплуатации пылесоса.
- ПРЕДУПРЕЖДЕНИЕ: используйте только блок питания, поставляемый с этим устройством.
- ПРЕДУПРЕЖДЕНИЕ: для зарядки аккумулятора используйте только съемный блок питания, поставляемый с этим устройством.
- Используйте только с блоком питания BLJ15WJ270050P-V.

Транспортировка

- Пылесос следует транспортировать в выключенном состоянии в оригинальной упаковке.
- Импортер продает этот продукт; информацию об импортере см. на упаковке.
- Дата изготовления: см. на упаковке
- Сделано в Китае
- Рекомендуемая температура хранения: от 0 °C до 40 °C.
- Это изделие работает при относительной влажности от 0 % до 75 %.
- срок службы 2 лет.
- Правила и условия реализации: без ограничений.

Информация о соответствии требованиям

Декларация о соответствии нормативным требованиям ЕС
Мы, компания Beijing Shunzao Technology Co., Ltd., настоящим заявляем, что данное оборудование соответствует требованиям всех действующих директив ЕС и европейских стандартов с изменениями и дополнениями.
Полный текст декларации о соответствии нормативным требованиям ЕС доступен по следующему адресу: http://www.mi.com/global/service/support/declaration.html

Информация об утилизации и переработке отходов электрического и электронного оборудования
Все изделия, обозначенные символом раздельного сбора отработанного электрического и электронного оборудования (WEEE, директива 2012/19/EU), следует утилизировать отдельно от несортируемых бытовых отходов. С целью охраны здоровья и защиты окружающей среды такое оборудование необходимо сдавать на переработку в специальные пункты приема электрического и электронного оборудования, определенные правительством или местными органами власти. Правильная утилизация и переработка помогут предотвратить возможные негативные последствия для окружающей среды и здоровья человека. Чтобы узнать, где находятся такие пункты сбора и как они работают, обратитесь в компанию, занимающуюся установкой оборудования, или в местные органы власти.

Описание изделия

Пылесос

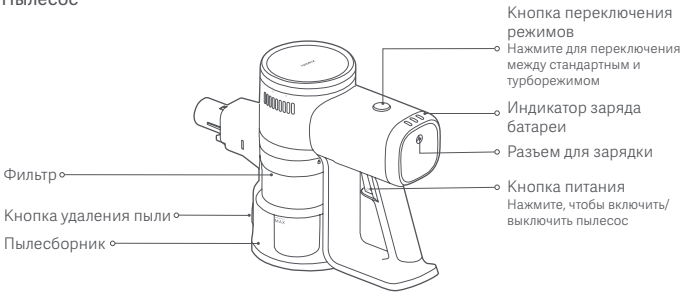

Список аксессуаров

Телескопическая трубка

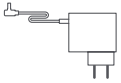

Блок питания

Щетка-насадка «2 в 1»

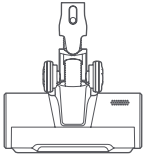

Турбощетка

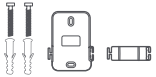

Настенное крепление
(включает 2 винта и 2 дюбеля)

Примечание: иллюстрации изделия, комплектующих и пользовательского интерфейса в руководстве пользователя представлены исключительно в ознакомительных целях. Фактические характеристики прибора и его функции могут отличаться в связи с улучшениями продукта.

Как установить

Установка аксессуаров на пылесос

- Соединение турбощетки и телескопической трубки с пылесосом

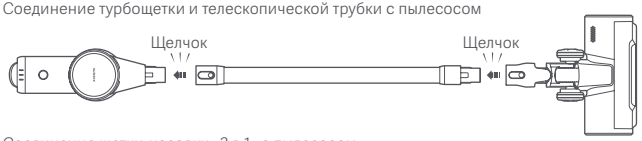

- Соединение щетки-насадки «2 в 1» с пылесосом

Монтаж настенного крепления

1. Выберите прохладное сухое место, вблизи которого имеется электрическая розетка. Перед монтажом убедитесь, что в стене непосредственно за местом установки крепления нет никаких проводов и труб.
2. Рекомендованное расстояние между нижней частью настенного крепления и полом составляет 96,5 см.
3. Удерживая настенное крепление, сделайте отметки на стене, так чтобы они совпадали с отверстиями в креплении.
4. При помощи перфоратора со сверлом на 8 мм просверлите отверстия глубиной приблизительно 40 мм в каждом месте, где нанесены соответствующие отметки на стене, а затем вставьте дюбель в каждое отверстие.
5. Совместите монтажные отверстия на настенном креплении с отверстиями в стене, а затем с помощью прилагаемых винтов прикрепите крепление к стене.

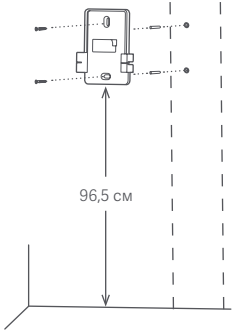

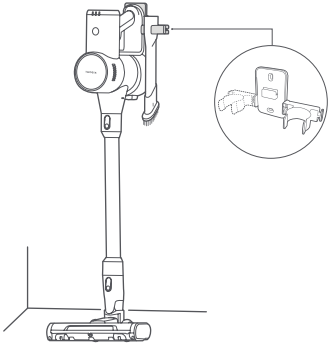

Зарядка

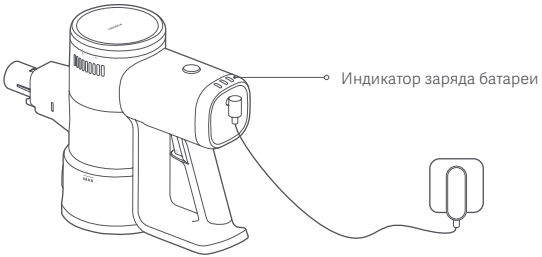

Описание состояний индикатора заряда батареи

● Не горит ☼ Мигает ○ Горит

Пылесос используется

○	●	●	Низкий уровень заряда	○	○	○ Почти полный уровень заряда аккумулятора
○	○	●	Средний уровень заряда аккумулятора			

Зарядка

☼	●	●	Низкий уровень заряда	○	○	☼ Почти полный уровень заряда аккумулятора
○	☼	●	Средний уровень заряда аккумулятора	○	○	○ Полностью заряжен

Примечания:

- Полностью зарядите пылесос перед первым использованием. Это займет около 5 часов.
- Пылесос нельзя использовать во время зарядки.
- Когда пылесос будет полностью заряжен, индикатор погаснет через 20 секунд, а пылесос перейдет в энергосберегающий режим.
- Продолжительная уборка на максимальном уровне всасывания приведет к нагреву аккумулятора, что может увеличить время зарядки. Перед зарядкой пылесоса рекомендуется дать ему остыть в течение 30 минут.

Как использовать

Турбощетка

Подходит для очистки мраморных и деревянных полов и коротковорсовых ковровых покрытий.

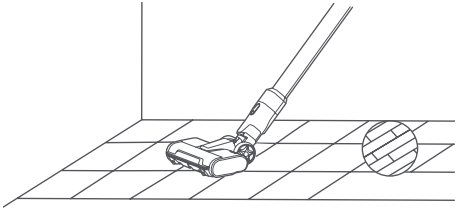

Щетка-насадка «2 в 1»

Подходит для очистки мест со щелями, клавиатур, штор, диванов, потолков, углов и салона автомобиля.
Примечание: во избежание потенциальной угрозы безопасности не подвергайте пылесос воздействию прямых солнечных лучей и не храните его в местах с высокими температурами, например, в автомобиле летом.

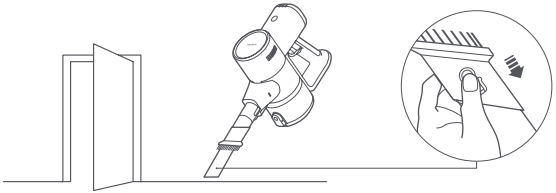

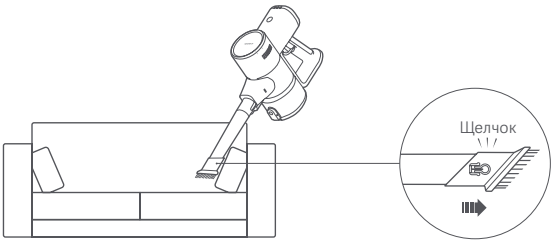

Уход и техническое обслуживание

ПРЕДОСТЕРЕЖЕНИЯ:

- Прежде чем приступить к уходу и техническому обслуживанию, отсоедините блок питания и убедитесь, что пылесос выключен.
- Всегда используйте оригинальные запчасти, чтобы обеспечить нормальную работу пылесоса и сохранить право на обслуживание по гарантии.
- Если фильтр, фильтр предварительной очистки, выходной фильтр, телескопическая трубка или щетка-насадка «2 в 1» засорятся, пылесос перестанет работать. Прежде чем снова использовать пылесос, выключите его и очистите засорившуюся часть.
- Если турбощетка засорится, она перестанет работать, но сам пылесос — нет. Прежде чем снова использовать пылесос, выключите его и прочистите турбощетку.
- Перед чисткой снимите насадку с пылесоса, чтобы предотвратить его случайное включение, которое может привести к травме.
- Если вы не планируете использовать пылесос в течение длительного периода, полностью зарядите его, отключите от розетки и храните в прохладном месте с низкой влажностью вдали от прямых солнечных лучей.
- Во избежание избыточной разрядки аккумулятора заряжайте пылесос как минимум раз в три месяца.

Чистка пылесоса

Протрите пылесос мягкой сухой тканью.

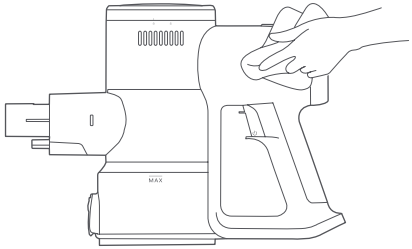

Чистка пылесборника

Перед очисткой пылесборника отключите пылесос от блока питания и отсоедините телескопическую трубку. Если пылесборник заполнен до отметки "MAX", эффективность работы пылесоса снижается. Для восстановления эффективности работы необходимо опорожнить пылесборник.

- Чтобы опорожнить пылесборник: удерживая пылесборник над мусорным ведром, нажмите кнопку удаления пыли, чтобы удалить его содержимое.

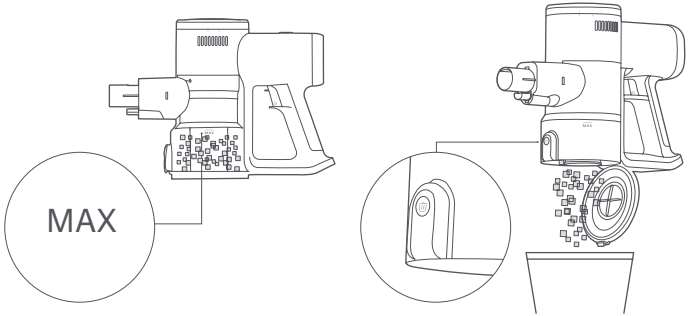

Очистка блока фильтра

1. Нажмите кнопку удаления пыли, чтобы открыть пылесборник, поверните фильтр, как показано на рисунке, чтобы снять его, затем извлеките фильтр предварительной очистки.

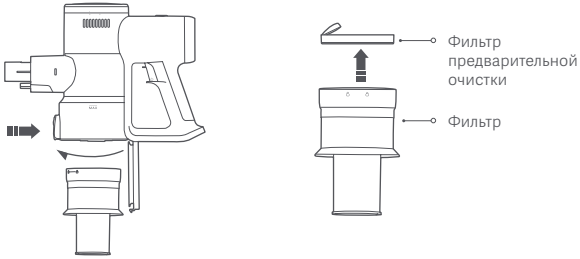

2. Поверните выходной фильтр, как показано на рисунке, чтобы снять его.

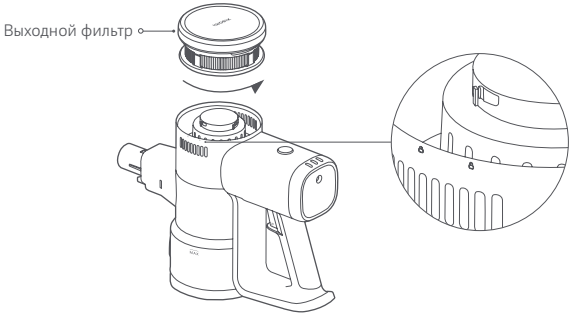

3. Промойте фильтр, фильтр предварительной очистки и выходной фильтр под проточной водой, пока они не станут чистыми, затем отложите их в сторону, чтобы они полностью высохли, хотя бы на 24 часа.

   Примечания:
   - Никогда не погружайте фильтр, фильтр предварительной очистки и выходной фильтр в воду.
   - Во время чистки выходного фильтра несколько раз промойте его и слегка постучите по его краю, чтобы удалить пыль и мусор, пока он не станет чистым.
   - Не чистите фильтр предварительной очистки и выходной фильтр руками, щеткой или острыми предметами, чтобы не повредить их.
   - Если после чистки фильтра предварительной очистки и выходного фильтра мощность всасывания по-прежнему значительно снижена, можно попробовать приобрести и заменить их на оригинальные.

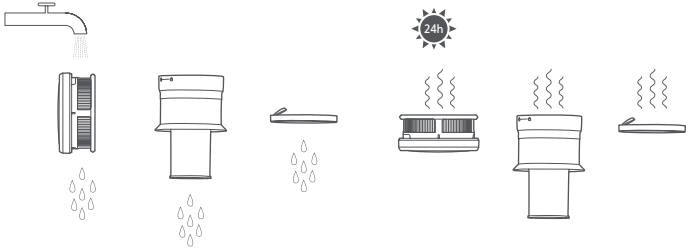

Чистка турбощетки

1. Переверните турбощетку вверх дном и нажмите кнопку деблокировки роликовой щетки, чтобы освободить роликовую щетку и снять ее.

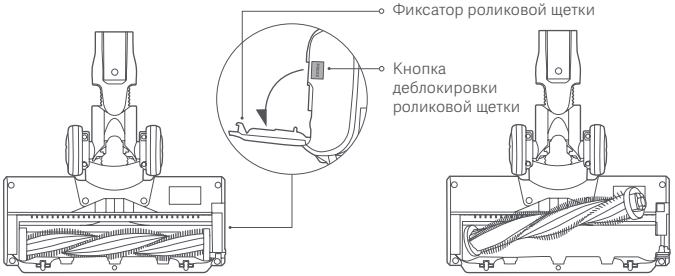

2. Удалите пыль и мусор с всасывающего отверстия и прозрачной крышки при помощи сухой ткани или бумажного полотенца.
   Примечание: не очищайте турбощетку водой, поскольку она оснащена встроенным электродвигателем.

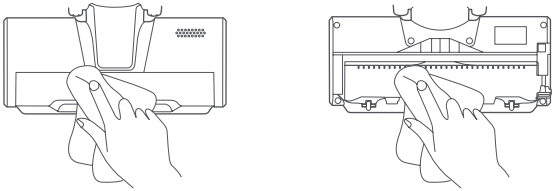

3. Установите роликовую щетку на место и нажмите на фиксатор, чтобы зафиксировать ее на месте.

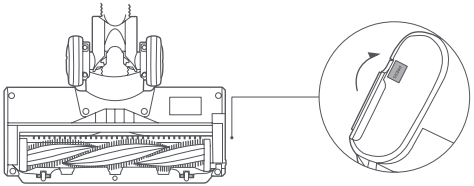

Распространенная проблема

Распространенная проблема	Возможная причина	Решение
Пылесос не работает.	Аккумулятор разряжен.	Зарядите пылесос перед использованием.
	Всасывающее отверстие, воздуховод, фильтр предварительной очистки или выходной фильтр засорились.	Немедленно проверьте и почистите.
	Фильтр, фильтр предварительной очистки или выходной фильтр установлены неправильно.	Проверьте и установите в правильное положение.
	Сработала защита аккумулятора от перегрева.	Подождите, пока температура аккумулятора не нормализуется, а затем продолжите использование.
Снизилась сила всасывания.	Пылесборник переполнен, либо фильтр предварительной очистки или выходной фильтр засорились.	Немедленно проверьте и почистите.
	Насадка засорена.	Почистите насадку.
Аккумулятор быстро разряжается.	Аккумулятор не полностью заряжен.	Зарядите пылесос перед использованием.
	Пылесборник переполнен, либо фильтр предварительной очистки или выходной фильтр засорились.	Немедленно проверьте и почистите.
	Насадка засорена.	Почистите насадку.
Роликовая щетка не вращается.	Вращение роликовой щетки заблокировано посторонними предметами.	Удалите посторонние предметы, а затем продолжите использование.
	Сработала защита двигателя турбощетки от перегрева.	Подождите, пока температура двигателя турбощетки не нормализуется, а затем продолжите использование.
	Проводящие контакты загрязнены.	Протрите контакты мягкой сухой тканью и повторите попытку.
Не удается зарядить.	Используемый блок питания не является оригинальным.	Используйте только оригинальный блок питания для зарядки пылесоса.
Аккумулятор медленно заряжается.	Сработала защита аккумулятора от перегрева.	Подождите, пока температура аккумулятора не нормализуется, а затем продолжите использование

Примечание: если указанные выше методы решения не позволяют устранить проблему, обратитесь в службу послепродажного обслуживания.

Устранение неполадок

Если пылесос не работает надлежащим образом, индикатор заряда батареи отобразит код ошибки. Для устранения неполадки см. таблицу ниже.

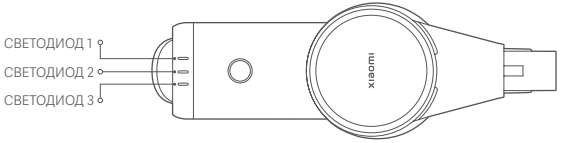

Код ошибки	Возможная причина	Решение
Светодиод 1, светодиод 2 и светодиод 3 мигнут три раза одновременно.	Ошибка блока питания	Используйте только оригинальный блок питания для зарядки пылесоса.
	Сработала защита аккумулятора от перегрева.	Подождите, пока температура двигателя турбощетки не нормализуется, а затем продолжите использование.
	Ошибка элемента аккумулятора	Свяжитесь со службой послепродажного обслуживания
	Ошибка датчика температуры	
	Ошибка двигателя	
Светодиод 1 мигнет десять раз.	Аккумулятор разряжен	Используйте только оригинальный блок питания для зарядки пылесоса.

Технические характеристики

Пылесос Xiaomi Vacuum Cleaner G20 Lite			
Название	Беспроводной пылесос	Модель	C203
Номинальное напряжение	22,2 В ⎓	Номинальная мощность	215 Вт
Напряжение зарядки	27,0 В ⎓	Вес нетто	2,4 кг
Турбощетка			
Модель	C203-DS	Номинальное напряжение	22,2 В ⎓
Номинальная мощность	15 Вт		
Блок питания			
Производитель	Zhongshan Baolijin Electronic Co., Ltd.		
Модель	BLJ15WJ270050P-V	Средний КПД в активном состоянии	85,9 %
Номинальная мощность	100–240 В ~ 50/60 Гц 0,5 А	КПД при низкой нагрузке (10 %)	73,2 %
Номинальная выходная мощность	27,0 В ⎓ 0,5 А 13,5 Вт	Энергопотребление без нагрузки	0,09 Вт

Информация об утилизации

Встроенная литий-ионная аккумуляторная батарея этого пылесоса содержит химические вещества, которые могут загрязнять окружающую среду. Перед утилизацией пылесоса извлеките аккумулятор и сдайте его в утилизацию в подходящий пункт переработки.

- Аккумулятор необходимо извлечь из устройства до его утилизации.
- Перед извлечением аккумулятора устройство следует отключить от сети питания.
- Аккумулятор должен быть утилизирован безопасным способом.

ПРЕДОСТЕРЕЖЕНИЯ:

- Перед извлечением аккумулятора отсоедините пылесос от источника питания и убедитесь, что аккумулятор полностью разряжен.
- Отнесите извлеченный аккумулятор в специализированный пункт переработки для его правильной утилизации.
- Запрещено оставлять аккумулятор в местах с высокой температурой окружающей среды, так как это может привести к его взрыву.
- При утечке веществ из аккумулятора избегайте контакта с вытекшей жидкостью. В случае попадания жидкости в глаза промойте их обильным количеством воды и немедленно обратитесь за медицинской помощью.

Порядок извлечения аккумулятора:

1. Снимите заднюю крышку пылесоса и ручку, а затем снимите с ручки микропереключатель.
2. С помощью отвертки открутите винты в пылесосе, затем отсоедините провода и извлеките блок аккумуляторной батареи.
3. Отвинтите два винта над печатной платой блока аккумуляторной батареи.
4. Снимите верхнюю и нижнюю крышки с печатной платы и аккумуляторной батареи и извлеките аккумулятор.

ГАРАНТИЙНОЕ УВЕДОМЛЕНИЕ

НАСТОЯЩАЯ ГАРАНТИЯ ДАЕТ ВАМ ОПРЕДЕЛЕННЫЕ ПРАВА, А В ЗАВИСИМОСТИ ОТ ЗАКОНОДАТЕЛЬСТВА ВАШЕЙ СТРАНЫ, ПРОВИНЦИИ ИЛИ ШТАТА ОНИ МОГУТ БЫТЬ БОЛЕЕ ШИРОКИМИ. В НЕКОТОРЫХ СТРАНАХ, ПРОВИНЦИЯХ И ШТАТАХ ЗАКОНОМ О ЗАЩИТЕ ПРАВ ПОТРЕБИТЕЛЕЙ ПРЕДУСМОТРЕН МИНИМАЛЬНЫЙ ГАРАНТИЙНЫЙ СРОК. КОМПАНИЯ XIAOMI НЕ ИСКЛЮЧАЕТ, НЕ ОГРАНИЧИВАЕТ И НЕ ПРИОСТАНАВЛИВАЕТ ОСУЩЕСТВЛЕНИЕ ДРУГИХ ВАШИХ ЗАКОННЫХ ПРАВ. РЕКОМЕНДУЕМ ОЗНАКОМИТЬСЯ С ЗАКОНАМИ ВАШЕЙ СТРАНЫ, ПРОВИНЦИИ ИЛИ ШТАТА ДЛЯ ПОЛНОГО ПОНИМАНИЯ СВОИХ ПРАВ.

1. ОГРАНИЧЕННАЯ ГАРАНТИЯ НА ПРОДУКТ

Компания Xiaomi гарантирует, что материалы и качество продуктов исключают возникновение дефектов при условии их нормального использования в соответствии с руководством по эксплуатации в течение гарантийного срока.

Продолжительность и условия правовых гарантий представлены в соответствующих местных законах. Дополнительные сведения о преимуществах гарантий для потребителей см. на официальном веб-сайте Xiaomi https://www.mi.com/global/support/warranty.

Компания Xiaomi гарантирует первоначальному покупателю, что материалы и качество ее продуктов исключают возникновение дефектов при условии их нормального использования в течение вышеуказанного периода.

Xiaomi не гарантирует, что работа продукта будет бесперебойной или безошибочной.

Xiaomi не несет ответственности за убытки, понесенные в результате несоблюдения инструкций по использованию продукта.

2. СРЕДСТВА ПРАВОВОЙ ЗАЩИТЫ

Если обнаружен дефект оборудования и компания Xiaomi получила обоснованную претензию в течение гарантийного периода, Xiaomi обязуется (1) выполнить ремонт продукта бесплатно, (2) заменить изделие или (3) возместить стоимость продукта, исключая возможные расходы по доставке.

3. КАК ПОЛУЧИТЬ ГАРАНТИЙНОЕ ОБСЛУЖИВАНИЕ

Чтобы получить гарантийное обслуживание, вы должны доставить продукт в оригинальной или аналогичной упаковке, обеспечив равноценную степень защиты продукта, по адресу, указанному Xiaomi. Компания Xiaomi вправе потребовать предоставить доказательства или доказательство покупки и (или) выполнить требования регистрации перед получением гарантийного обслуживания, если иное не предусмотрено законодательством.

4. ИСКЛЮЧЕНИЯ И ОГРАНИЧЕНИЯ

Эта ограниченная гарантия распространяется только на продукт, изготовленный компанией Xiaomi или для нее и содержащий ее товарные знаки, торговое наименование или логотип «Xiaomi» либо «Mi», если иное не предусмотрено компанией Xiaomi.

Ограниченная гарантия не распространяется на (а) повреждения в результате стихийных бедствий, например, удара молнии, смерча, наводнения, пожара, землетрясения или других экзогенных факторов; (б) следствия халатности; (в) коммерческое использование; (г) внесенные изменения или модификации любой части продукта; (д) повреждения, вызванные использованием продуктов других производителей; (е) повреждения в результате несчастного случая, злоупотребления или неправильного использования; (ж) повреждения, вызванные применением продукта за пределами разрешенного или допускаемого использования, описанного Xiaomi, а также в результате несоответствующего напряжения или питания; (з) повреждения из-за обслуживания (включая обновления и расширения) лицом, не являющимся представителем компании Xiaomi.

Создание резервной копии данных, программного обеспечения и других материалов, которые вы можете хранить на продукте, является вашей ответственностью. Компания Xiaomi не несет ответственности за потерю или переформатирование данных, программного обеспечения и других материалов, содержащихся в оборудовании, в процессе эксплуатации.

Ни один реселлер, агент или сотрудник компании Xiaomi не уполномочен вносить изменения или дополнения в настоящую гарантию. Если какое-либо условие окажется незаконным или юридически недействительным, законность или исполнимость остальных положений не должна быть затронута или нарушена.

Послепродажное обслуживание осуществляется в стране или регионе покупки, за исключением случаев, запрещенных законом, или если иное предусмотрено компанией Xiaomi.

Настоящая гарантия не покрывает продукты, которые не были должным образом импортированы, были изготовлены не компанией Xiaomi и (или) приобретены не у Xiaomi либо ее официального представителя. Согласно действующему законодательству, вы можете рассчитывать на гарантии от официального дистрибьютора, который продал продукт. Поэтому компания Xiaomi предлагает обращаться к продавцу, у которого вы приобрели продукт.

Настоящая гарантия не распространяется на Гонконг и Тайвань.

5. ПОДРАЗУМЕВАЕМЫЕ ГАРАНТИИ

За исключением случаев, запрещенных законодательством, подразумеваемые гарантии (включая гарантии товарного состояния и пригодности для конкретной цели) имеют ограниченный

срок действия, который не может превышать срок действия настоящей ограниченной гарантии. В некоторых юрисдикциях не допускается ограничение срока действия подразумеваемой гарантии. В таких случаях указанное ограничение не применяется.

6. ОГРАНИЧЕНИЕ ПОВРЕЖДЕНИЯ

За исключением случаев, запрещенных законодательством, компания Xiaomi не несет ответственности за повреждения в результате ДТП, косвенных, специальных или последующих повреждений, включая потерю прибыли, доходов или данных, убытки, возникшие в результате нарушения явных или подразумеваемых гарантий или условий, или по любой другой законной теории, даже если компания Xiaomi была предупреждена о возможности таких повреждений. В некоторых юрисдикциях не допускается исключение или ограничение ответственности за специальные, косвенные или последующие убытки. В таких случаях указанные выше ограничения не применяются.

7. КОНТАКТЫ КОМПАНИИ XIAOMI

Подробную информацию для клиентов см. на сайте https://www.mi.com/global/support/warranty

Контактным лицом для послепродажного обслуживания может быть любое лицо из авторизованной сервисной сети Xiaomi, авторизованный дистрибьютор Xiaomi или продавец, у которого вы приобрели продукт. Если у вас возникли какие-либо вопросы, обратитесь к соответствующему лицу в компании Xiaomi.

Instrukcje dotyczące bezpieczeństwa

Produkt ten jest przeznaczony wyłącznie do użytku domowego. Przed rozpoczęciem korzystania z produktu należy dokładnie zapoznać się z niniejszą instrukcją i zachować ją na przyszłość.

- Ten produkt może być używany przez dzieci w wieku powyżej 8 lat oraz osoby o ograniczonych zdolnościach ruchowych, postrzegania lub umysłowych, a także przez osoby bez doświadczenia ze sprzętem bądź z brakiem wiedzy na jego temat, jeśli odbywa się to pod nadzorem lub zgodnie z instrukcją użytkowania sprzętu w bezpieczny sposób i ze zrozumieniem występujących zagrożeń. Dzieci nie powinny bawić się urządzeniem. Czyszczenie i konserwacja nie mogą być przeprowadzane przez dzieci bez nadzoru.
- To urządzenie zawiera akumulator, który może być wymieniany jedynie przez wykwalifikowane osoby.
- Urządzenie należy stosować wyłącznie z zasilaczem zawartym w zestawie.
- Odkurzacz jest przeznaczony tylko do użytku w pomieszczeniach. Nie należy go używać ani instalować na zewnątrz, a także w środowiskach przemysłowych ani komercyjnych.
- Urządzenie przejeżdżające po kablu zasilającym może spowodować niebezpieczeństwo.
- Przed przystąpieniem do czyszczenia lub konserwacji urządzenia należy wyjąć wtyczkę z gniazda zasilania.
- Aby zmniejszyć ryzyko pożaru, wybuchu lub obrażeń ciała, przed użyciem należy upewnić się, że zasilacz nie jest uszkodzony. Jeśli zasilacz uległ uszkodzeniu, nie należy używać odkurzacza.
- W przypadku uszkodzenia ładowarki lub akumulatora należy wymienić je na oryginalne części zakupione u producenta lub w serwisie posprzedażnym.
- Przed czyszczeniem lub wymianą szczotki z wałkiem należy wyłączyć odkurzacz.
- Elektryczna ssawko-szczotka, przedłużenie i odkurzacz przewodzą prąd, dlatego nie wolno zanurzać ich w wodzie lub innym płynie. Po zakończeniu czyszczenia należy upewnić się, że filtr, filtr wstępny i filtr końcowy są całkowicie suche.
- Aby uniknąć obrażeń ciała, należy wyłączyć odkurzacz i zdjąć elektryczną ssawko-szczotkę przed czyszczeniem i konserwacją. Nie wolno używać odkurzacza przed zamontowaniem elektrycznej ssawko-szczotki, pokrywy pojemnika na kurz, filtra, filtra wstępnego i filtra końcowego.
- Okresowo sprawdzać przedłużenie i nie używać go, jeśli jest uszkodzone.
- Nie używać odkurzacza do zbierania łatwopalnych lub wybuchowych płynów, takich jak benzyna, ani innych płynów, np. wody, lub toksycznych płynów, np. wybielaczy, amoniaku i środków do czyszczenia kanalizacji.
- Nie należy używać odkurzacza do sprzątania tonera używanego w drukarkach laserowych i kopiarkach, ponieważ toner może spowodować pożar lub wybuch.
- Nie wolno używać odkurzacza do zbierania resztek płyt kartonowo gipsowych, popiołu (np. popiołu z kominka) ani tlących się lub płonących materiałów, takich jak węgiel, niedopałki papierosów lub zapałki.
- Nie należy używać odkurzacza do zbierania ostrych lub twardych przedmiotów, takich jak szkło, gwoździe, śruby lub monety. Mogą one uszkodzić produkt.
- Nie należy używać odkurzacza do czyszczenia plam z gęstych substancji oleistych, mocnych klejów lub barwników, takich jak pasta do butów, farby i pigmenty.
- Włosy, luźne elementy odzieży, palce i inne części ciała należy trzymać z dala od otworów i ruchomych elementów odkurzacza.
- Nie należy kierować otworu ssącego, przedłużenia lub innych akcesoriów w stronę oczu lub uszu ani wkładać ich do ust.
- Nie należy wkładać żadnych przedmiotów do otworów odkurzacza ani używać odkurzacza z zatkanym otworem. Należy oczyścić odkurzacz z kurzu, włókien, włosów i innych przedmiotów, które mogą ograniczać siłę ssącą odkurzacza.
- Nie umieszczać odkurzacza na niestabilnych przedmiotach, takich jak krzesła lub stoły, aby zapobiec uszkodzeniu lub urazom ciała powstałym na skutek upadku.
- Nie należy ładować ani przechowywać odkurzacza w pobliżu źródeł ciepła oraz w wilgotnych pomieszczeniach, np. obok grzejnika, w kuchni lub łazience.
- Nie wystawiać urządzenia ani akumulatora na działanie nadmiernej temperatury.
- Należy pamiętać o ryzyku, jakie stwarzają zaciski urządzenia zasilanego akumulatorowo lub o ryzyku zwarcia akumulatora spowodowanego metalowymi przedmiotami.
- Należy stosować wyłącznie części zamienne zatwierdzone przez Xiaomi.
- W przypadku wycieku z akumulatora należy unikać kontaktu z płynem i oddać akumulator do autoryzowanego zakładu recyklingu. W przypadku kontaktu z oczami przemyć dużą ilością wody i niezwłocznie zasięgnąć porady lekarza.
- Należy zachować szczególną ostrożność podczas używania odkurzacza do sprzątania schodów.
- Ostrzeżenie o zagrożeniu pożarem: Nie wolno używać płynów zapachowych do filtra wstępnego i filtra końcowego odkurzacza. Tego typu produkty zawierają łatwopalne substancje chemiczne, które mogą spowodować zapalenie się odkurzacza.
- Należy ściśle przestrzegać zaleceń z tej instrukcji obsługi i ładować odkurzacz w temperaturze otoczenia od 0°C do 35°C. Niewłaściwe ładowanie może spowodować uszkodzenie akumulatora.
- Podczas korzystania z odkurzacza należy ściśle przestrzegać wskazówek zawartych w niniejszej instrukcji obsługi. Użytkownicy są odpowiedzialni za wszelkie straty lub szkody wynikające z niewłaściwego użytkowania odkurzacza.
- OSTRZEŻENIE: Używać wyłącznie zasilacza dostarczonego z tym urządzeniem.
- OSTRZEŻENIE: Do ładowania akumulatora należy używać wyłącznie odłączanego zasilacza dostarczonego wraz z urządzeniem.
- Należy użytkować wyłącznie z zasilaczem BLJ15WJ270050P-V lub AD-D0752700050EU01.

Informacje dotyczące zgodności z przepisami

Deklaracja zgodności UE

Niniejszym firma Beijing Shunzao Technology Co., Ltd. deklaruje zgodność produktu z wymogami odpowiednich dyrektyw oraz norm europejskich wraz ze zmianami. Pełny tekst deklaracji zgodności UE jest dostępny na następującej stronie internetowej: http://www.mi.com/global/service/support/declaration.html

Informacje dotyczące utylizacji i recyklingu WEEE

Wszystkie produkty oznaczone tym symbolem są uznane za odpady sprzętu elektrycznego i elektronicznego (WEEE zgodnie z Dyrektywą 2012/19/UE) i nie mogą być wyrzucane po zakończeniu okresu użytkowania wraz z innymi odpadami. W celu ochrony zdrowia ludzi oraz środowiska naturalnego należy przekazać zużyty sprzęt do wyznaczonego punktu utylizacji wyznaczonego przez instytucje rządowe lub lokalne. Prawidłowe usunięcie zużytego produktu pomaga w zapobieganiu potencjalnym negatywnym skutkom oddziaływania na środowisko naturalne i zdrowie ludzi. Więcej informacji można uzyskać w urzędzie lokalnym lub od instalatora.

Przegląd produktu

Odkurzacz

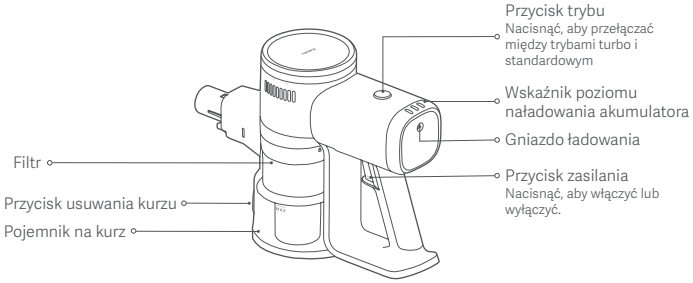

Lista akcesoriów

Przedłużenie

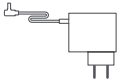

Zasilacz

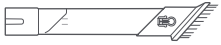

Dysza ze szczotką 2 w 1

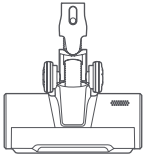

Elektryczna ssawko-szczotka

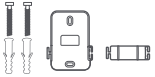

Uchwyt ścienny do przechowywania (w zestawie 2 wkręty i 2 kołki)

Uwaga: Ilustracje produktu, akcesoriów i interfejsu użytkownika przedstawione w niniejszej instrukcji obsługi służą jedynie jako odniesienie. Rzeczywisty produkt i funkcje mogą różnić się od przedstawionych w związku z ulepszeniami produktu.

Jak zainstalować

Montaż akcesoriów na odkurzaczu

- Łączenie przedłużenia z odkurzaczem i elektryczną ssawko-szczotką

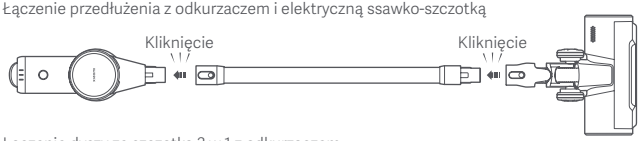

- Łączenie dyszy ze szczotką 2 w 1 z odkurzaczem

Montaż uchwytu ściennego do przechowywania

1. Wybierz chłodne i suche miejsce, w pobliżu którego jest gniazdko elektryczne. Przed montażem należy upewnić się, że w ścianie, bezpośrednio za miejscem montowania uchwytu, nie są poprowadzone żadne rury ani przewody.
2. Odległość między dolną stroną uchwytu ściennego do przechowywania a podłożem powinna wynosić 96,5 cm.
3. Przytrzymać uchwyt ścienny do przechowywania w odpowiedniej pozycji i zaznaczyć na ścianie otwory, aby pokrywały się z otworami w uchwycie.
4. Użyć wiertarki elektrycznej z wiertłem 8 mm, aby wywiercić otwór o głębokości około 40 mm w każdym miejscu zaznaczonym punkcie, a następnie włożyć kołek rozporowy do każdego otworu.
5. Wyrównać otwory montażowe na uchwycie ściennym do przechowywania z otworami na ścianie, a następnie użyć dołączonych śrub, aby przymocować uchwyt do ściany.

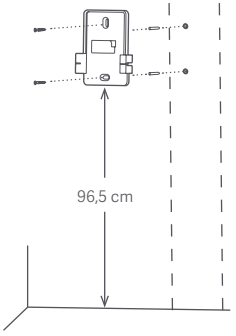

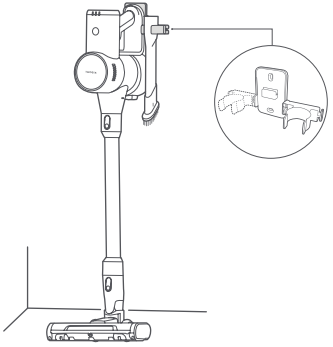

Ładowanie

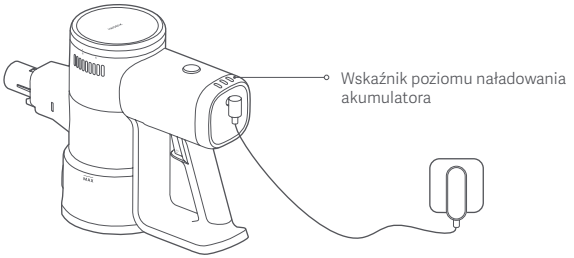

Opis stanu wskaźnika poziomu naładowania akumulatora

● Wył. ☼ Miga ○ Wł.

Działa

○	●	●	Niski poziom naładowania akumulatora	○	○	○ Niemal naładowany
○	○	●	Akumulator naładowany w połowie			

Ładowanie

☼	●	●	Niski poziom naładowania akumulatora	○	○	☼ Niemal naładowany
○	☼	●	Akumulator naładowany w połowie	○	○	○ Pełne naładowanie

Uwagi:

- Przed pierwszym użyciem odkurzacza należy go w pełni naładować. Zajmie to około 5 godzin.
- Odkurzacz nie może być używany podczas ładowania.
- Po całkowitym naładowaniu odkurzacza wskaźnik wyłączy się po 20 sekundach, a odkurzacz przejdzie w tryb oszczędzania energii.
- Odkurzanie przez dłuższy czas przy najwyższym poziomie siły ssącej spowoduje nagrzanie się akumulatora, co może wydłużyć czas jego ładowania. Przed naładowaniem odkurzacza najlepiej jest pozwolić, aby ostygł przez 30 minut.

Jak używać

Elektryczna ssawko-szczotka

Do czyszczenia podłóg z marmuru, drewna i wykładzin z krótkim włosiem.

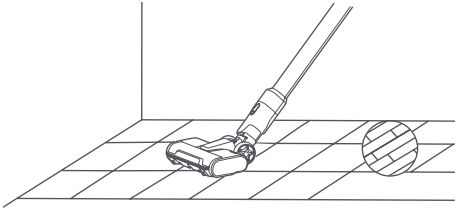

Dysza ze szczotką 2 w 1

Odpowiedni do czyszczenia miejsc, w których są szczeliny, takie jak klawiatury, zasłony, sofy, sufity, narożniki i wnętrza samochodów.
Uwaga: Aby uniknąć potencjalnych zagrożeń bezpieczeństwa, nie należy wystawiać odkurzacza na bezpośrednie działanie promieni słonecznych ani przechowywać go w miejscach o wysokiej temperaturze, takich jak wnętrze samochodu latem.

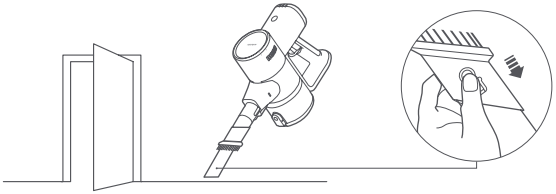

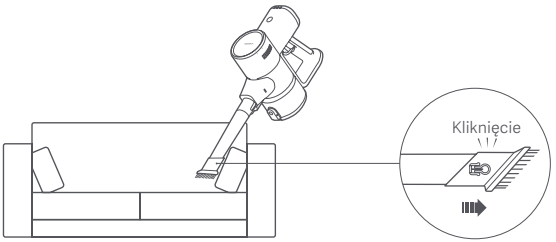

Dbanie o urządzenie i konserwacja

OSTRZEŻENIA:

- Przed konserwacją lub pielęgnacją należy odłączyć zasilanie i upewnić się, że odkurzacz jest wyłączony.
- Zawsze używać oryginalnych części, aby zapewnić normalne działanie i zachować ważność gwarancji.
- Jeśli filtr, filtr wstępny, filtr końcowy, przedłużenie lub dysza ze szczotką 2 w 1 zostaną zatkane, odkurzacz przestanie działać. Przed ponownym użyciem odkurzacza należy go wyłączyć i odetkać odpowiednią część.
- Jeśli ssawko-szczotka zablokuje się, przestanie działać, ale odkurzacz będzie działał. Przed ponownym użyciem odkurzacza należy go wyłączyć i wyczyścić ssawko-szczotkę.
- Przed czyszczeniem wyjąć głowicę szczotki z odkurzacza, aby zapobiec przypadkowemu włączeniu odkurzacza, co może spowodować obrażenia.
- Jeśli odkurzacz nie będzie używany przez dłuższy czas, należy naładować go do pełna i odłączyć od zasilania, a następnie przechowywać w chłodnym miejscu o niskiej wilgotności, z dala od bezpośredniego światła słonecznego.
- Aby uniknąć nadmiernego rozładowania akumulatora, należy ładować odkurzacz co najmniej raz na trzy miesiące.

Czyszczenie odkurzacza

Przetrzeć odkurzacz czystą, suchą ściereczką.

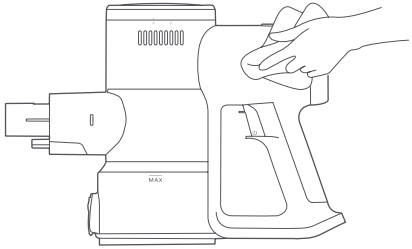

Czyszczenie pojemnika na kurz

Przed czyszczeniem pojemnika na kurz odłączyć zasilanie i wyjąć przedłużacz. Wydajność odkurzacza spadnie, gdy pojemnik na kurz zostanie wypełniony do znacznika „MAX". Aby przywrócić jego wydajność, należy opróżniać pojemnik na kurz.

- Opróżnianie pojemnika na kurz: Przytrzymać pojemnik na kurz nad koszem na śmieci, a następnie nacisnąć przycisk usuwania kurzu, aby usunąć zawartość.

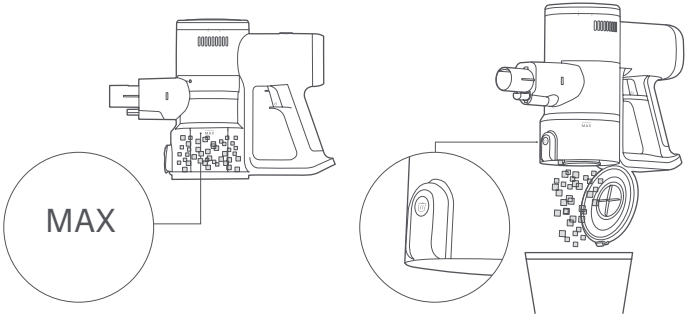

Czyszczenie zespołu filtra

1. Nacisnąć przycisk usuwania kurzu, aby otworzyć pojemnik na kurz, obrócić filtr zgodnie z ilustracją, aby go wyjąć, a następnie zdjąć z niego filtr wstępny.

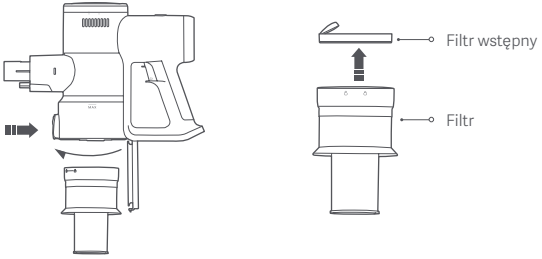

2. Obrócić filtr końcowy zgodnie z ilustracją, aby go wyjąć.

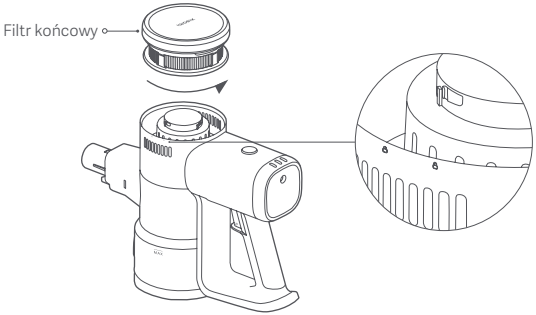

3. Wypłukać filtr, filtr wstępny i filtr końcowy pod bieżącą wodą do czystości, a następnie odłożyć wszystkie filtry do całkowitego wyschnięcia na co najmniej 24 godziny.

   Uwagi:

   - Nigdy nie zamaczać filtra, filtra wstępnego, ani filtra końcowego.
   - Podczas czyszczenia filtra końcowego należy go wielokrotnie przepłukać i lekko postukać w jego krawędź, aby usunąć kurz i zanieczyszczenia, aż będzie czysty.
   - Nie należy czyścić filtra wstępnego i filtra końcowego rękami, szczotką ani ostrymi przedmiotami, ponieważ mogłyby zostać uszkodzone.
   - Jeśli po wyczyszczeniu filtra wstępnego i końcowego moc ssania jest nadal znacznie zmniejszona, można spróbować zakupić i wymienić je na oryginalne.

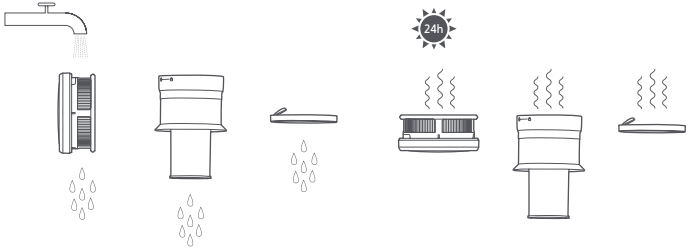

Czyszczenie elektrycznej ssawko-szczotki

1. Obrócić ssawko-szczotkę do góry nogami i nacisnąć przycisk odblokowania szczotki z wałkiem, aby ją odblokować i wyjąć.

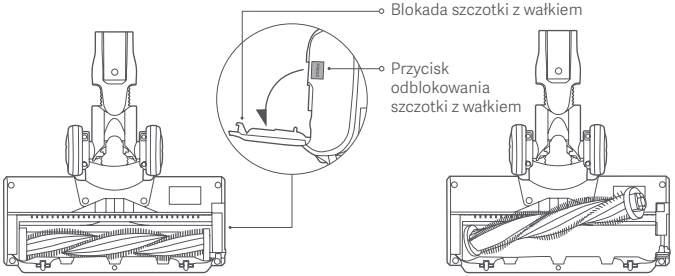

2. Użyć suchej szmatki lub ręcznika papierowego, aby wytrzeć kurz i zanieczyszczenia z otworu ssącego i przezroczystej pokrywy.

   Uwaga: Nie czyścić elektrycznej ssawko-szczotki wodą, ponieważ ma ona wbudowany silnik.

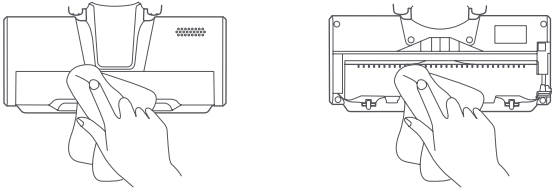

3. Ponownie zamontować szczotkę z wałkiem i nacisnąć blokadę, aby zablokować ją na miejscu.

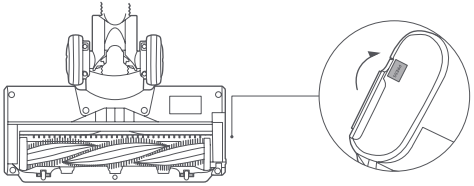

Typowy problem

Typowy problem	Prawdopodobna przyczyna	Rozwiązanie
Odkurzacz nie działa.	Akumulator jest wyczerpany.	Naładować odkurzacz przed użyciem.
	Otwór ssący, kanał powietrzny, filtr wstępny lub filtr końcowy są zablokowane.	Sprawdzić i natychmiast wyczyścić.
	Filtr, filtr wstępny lub filtr końcowy nie jest zamontowany na swoim miejscu.	Sprawdzić i zainstalować na miejscu.
	Uruchomione zostało zabezpieczenie temperaturowe akumulatora.	Należy odczekać, aż temperatura akumulatora powróci do normy, a następnie wznowić pracę.
Siła ssania zmniejszy się.	Pojemnik na kurz jest pełny lub filtr wstępny lub końcowy jest zatkany.	Sprawdzić i natychmiast wyczyścić.
	Głowica szczotki jest zatkana.	Wyczyścić głowicę szczotki.
Krótka żywotność akumulatora.	Akumulator nie jest w pełni naładowany.	Naładować odkurzacz przed użyciem.
	Pojemnik na kurz jest pełny lub filtr wstępny lub końcowy jest zatkany.	Sprawdzić i natychmiast wyczyścić.
	Głowica szczotki jest zatkana.	Wyczyścić głowicę szczotki.
Szczotka z wałkiem nie obraca się.	W szczotkę z wałkiem zaplątały się ciała obce.	Usunąć wszelkie ciała obce, a następnie wznowić użytkowanie.
	Zostało aktywowane zabezpieczenie wysokotemperaturowe silnika ssawko-szczotki.	Przed użyciem należy poczekać, aż temperatura silnika ssawko-szczotki powróci do normalnej wartości.
	Styki przewodzące są zabrudzone.	Przetrzeć styki miękką, suchą szmatką i spróbować ponownie.
Nie można ładować.	Używany zasilacz nie jest oryginalny.	Do ładowania odkurzacza używać wyłącznie oryginalnego zasilacza.
Akumulator ładuje się powoli.	Uruchomione zostało zabezpieczenie temperaturowe akumulatora.	Należy odczekać, aż temperatura akumulatora powróci do normy, a następnie wznowić pracę.

Uwaga: Jeżeli powyższe wskazówki nie pozwalają rozwiązać problemów, należy skontaktować się z działem obsługi posprzedażnej.

Rozwiązywanie problemów

Jeśli odkurzacz nie działa prawidłowo, na wskaźniku poziomu akumulatora pojawi się komunikat o błędzie. Porównaj go z poniższą tabelą, aby rozwiązać problem.

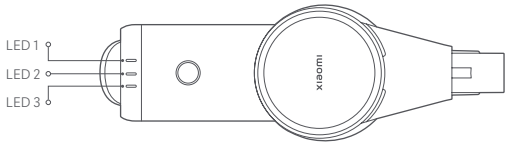

Komunikat o błędzie	Prawdopodobna przyczyna	Rozwiązanie
Diody LED 1, LED 2 i LED 3 migają jednocześnie trzy razy.	Błąd zasilania	Do ładowania odkurzacza używać wyłącznie oryginalnego zasilacza.
	Uruchomione zostało zabezpieczenie temperaturowe akumulatora.	Przed użyciem należy poczekać, aż temperatura silnika ssawko-szczotki powróci do normalnej wartości.
	Błąd ogniwa akumulatora	Skontaktuj się z działem serwisu posprzedażowego
	Błąd czujnika temperatury	
	Błąd silnika	
Dioda LED 1 miga dziesięć razy.	Akumulator rozładowany	Do ładowania odkurzacza używać wyłącznie oryginalnego zasilacza.

Dane techniczne

Odkurzacz Xiaomi G20 Lite			
Nazwa	Odkurzacz bezprzewodowy	Model	C203
Napięcie znamionowe	22,2 V ⎓	Moc znamionowa	215 W
Napięcie ładowania	27,0 V ⎓	Masa netto	2,4 kg
Elektryczna ssawko-szczotka			
Model	C203-DS	Napięcie znamionowe	22,2 V ⎓
Moc znamionowa	15 W		
Zasilacz			
Producent	Zhongshan Baolijin Electronic Co., Ltd.		
Model	BLJ15WJ270050P-V	Średnia Sprawność podczas Pracy	85,9%
Wejście znamionowe	100–240 V ~ 50/60 Hz 0,5 A	Wydajność przy Niskim Obciążeniu (10%)	73,2%
Wyjście znamionowe	27,0 V ⎓ 0,5 A 13,5 W	Zużycie Mocy bez obciążenia	0,09 W
Producent	Shenzhen AMC Technology Co., Ltd.		
Model	AD-D0752700050EU01	Średnia Sprawność podczas Pracy	84,5%
Wejście znamionowe	100–240 V ~ 50/60 Hz 0,8 A	Wydajność przy Niskim Obciążeniu (10%)	75,5%
Wyjście znamionowe	27,0 V ⎓ 0,5 A 13,5 W	Zużycie Mocy bez obciążenia	0,09 W

Uwaga: Modele BLJ15WJ270050P-V i AD-D0752700050EU01 można stosować z odkurzaczem i tylko jeden z nich jest dostarczany w zestawie.

Informacja w sprawie ochrony środowiska

Zespół akumulatora litowo-jonowego tego odkurzacza zawiera substancje chemiczne, które mogą zanieczyszczać środowisko. Przed utylizacją odkurzacza należy wyjąć akumulator, a następnie oddać go do odpowiedniego zakładu przetwarzania odpadów.

- Przed zutylizowaniem urządzenia należy wyjąć z niego akumulator.
- Podczas wyjmowania akumulatora urządzenie musi być odłączone od sieci zasilającej.
- Akumulator należy zutylizować w sposób bezpieczny dla środowiska.

OSTRZEŻENIA:

- Przed wyjęciem akumulatora upewnij się, że odkurzacz jest odłączona od zasilania, a akumulator – całkowicie wyczerpany.
- Wyjęte akumulatory należy przekazać profesjonalnemu zakładowi recyklingu w celu ich prawidłowej utylizacji.
- Nie zostawiać akumulatora w środowisku o wysokiej temperaturze, gdzie mogłoby dojść do wybuchu.
- W przypadku wycieku z akumulatora należy unikać kontaktu z płynem. W przypadku kontaktu płynu z oczami przemyć oczy dużą ilością wody i niezwłocznie zasięgnąć porady lekarza.

Wyjmowanie akumulatora:

1. Zdjąć tylne pokrywy odkurzacza i uchwytu, a następnie wyjąć mikroprzełącznik z uchwytu.
2. Za pomocą śrubokręta odkręcić śruby w odkurzaczu, a następnie odłączyć przewody i wyjąć zespół akumulatora.
3. Odkręcić dwie śruby nad płytką drukowaną zespołu akumulatora.
4. Zdjąć górną i dolną pokrywę płytki drukowanej i zespołu akumulatora, a następnie wyjąć akumulatory.

GWARANCJA

NINIEJSZA GWARANCJA NADAJE UŻYTKOWNIKOWI OKREŚLONE PRAWA, LECZ MOGĄ MU PRZYSŁUGIWAĆ RÓWNIEŻ INNE PRAWA PRZEWIDZIANE PRAWEM DANEGO KRAJU, OKRĘGU ADMINISTRACYJNEGO LUB STANU. PONADTO W NIEKTÓRYCH KRAJACH, OKRĘGACH ADMINISTRACYJNYCH LUB STANACH PRAWO KONSUMENCKIE MOŻE PRZEWIDYWAĆ MINIMALNY OKRES GWARANCJI. WSZELKIE WYKLUCZENIA, OGRANICZENIA LUB ZAWIESZENIA PRAW PRZYSŁUGUJĄCYCH UŻYTKOWNIKOWI, NA JAKIE POWOŁUJE SIĘ FIRMA XIAOMI, NASTĘPUJĄ WYŁĄCZNIE W ZAKRESIE DOZWOLONYM PRZEZ OBOWIĄZUJĄCE PRAWO. W CELU DOKŁADNEGO ZROZUMIENIA SWOICH PRAW ZACHĘCAMY DO ZAPOZNANIA SIĘ Z PRAWEM SWOJEGO KRAJU, OKRĘGU ADMINISTRACYJNEGO LUB STANU.

1. OGRANICZONA GWARANCJA NA PRODUKT

Firma Xiaomi gwarantuje, że Produkty są wolne od wad materiałowych i wykonawczych w normalnych warunkach użytkowania i podczas użytkowania zgodnie z właściwą instrukcją obsługi Produktu, przez Okres Gwarancji.

Okres obowiązywania i warunki rękojmi są określone w odpowiednich przepisach lokalnych. Więcej informacji na temat korzyści wynikających z gwarancji konsumenckiej można znaleźć na oficjalnej stronie firmy Xiaomi https://www.mi.com/global/support/warranty.

Firma Xiaomi gwarantuje pierwotnemu nabywcy, że przy normalnym użytkowaniu Produkt będzie wolny od wad materiałowych i produkcyjnych przez wyżej wymieniony okres.

Firma Xiaomi nie gwarantuje, że działanie Produktu będzie nieprzerwane lub wolne od błędów.

Firma Xiaomi nie ponosi odpowiedzialności za szkody spowodowane nieprzestrzeganiem instrukcji dotyczących użytkowania Produktu.

2. FORMY ZADOŚĆUCZYNIENIA

W przypadku stwierdzenia wady urządzenia i otrzymania przez firmę Xiaomi ważnego roszczenia w Okresie Gwarancji firma Xiaomi (1) naprawi produkt bezpłatnie, (2) wymieni produkt lub (3) zwróci koszt Produktu, z wyłączeniem ewentualnych opłat z tytułu wysyłki.

3. JAK SKORZYSTAĆ Z GWARANCJI

Aby skorzystać z gwarancji, należy dostarczyć Produkt na adres podany przez firmę Xiaomi w opakowaniu oryginalnym bądź podobnym, które zapewni Produktowi taki sam poziom ochrony. Przed skorzystaniem z gwarancji firma Xiaomi może (w zakresie dozwolonym przez obowiązujące prawo) zażądać dostarczenia dowodu zakupu i/lub dokonania rejestracji Produktu.

4. WYŁĄCZENIA I OGRANICZENIA

O ile firma Xiaomi nie postanowi inaczej, niniejsza Ograniczona Gwarancja dotyczy wyłącznie Produktu wytworzonego przez firmę Xiaomi lub na jej rzecz, oznaczonego znakami towarowymi, nazwą handlową lub logo „Xiaomi" lub „Mi".

Ograniczona Gwarancja nie dotyczy (a) Szkód spowodowanych działaniem natury lub siły wyższej, np. uderzeniem pioruna, tornadem, powodzią, pożarem, trzęsieniem ziemi lub innymi czynnikami zewnętrznymi; (b) Zaniedbań; (c) Wykorzystania w celach komercyjnych; (d) Modyfikacji dowolnej części Produktu; (e) Szkód związanych z używaniem Produktu w połączeniu z produktami niebędącymi produktami firmy Xiaomi; (f) Szkód powstałych wskutek wypadku, niewłaściwego lub nieprawidłowego używania; (g) Szkód spowodowanych korzystaniem z Produktu w zakresie wykraczającym poza dozwolone lub zamierzone zastosowanie opisane przez firmę Xiaomi lub wskutek zastosowania niewłaściwego napięcia lub zasilania; (h) Szkód spowodowanych przez usługę serwisową (w tym ulepszenia i rozszerzenia) wykonaną przez osobę niebędącą przedstawicielem firmy Xiaomi.

Obowiązkiem użytkownika jest tworzenie kopii zapasowych wszelkich danych, oprogramowania lub innych materiałów przechowywanych lub zapisanych w produkcie. Istnieje możliwość, że podczas serwisowania dane, oprogramowanie lub inne materiały znajdujące się w urządzeniu zostaną utracone lub przeformatowane, a firma Xiaomi nie ponosi odpowiedzialności za takie uszkodzenie lub utratę.

Żaden sprzedawca, agent ani pracownik firmy Xiaomi nie jest upoważniony do dokonywania jakichkolwiek modyfikacji, przedłużania ani uzupełniania niniejszej Ograniczonej Gwarancji. Jeśli jakikolwiek warunek zostanie uznany za niezgodny z prawem lub niemożliwy do wyegzekwowania, nie ma to wpływu na legalność ani wykonalność pozostałych postanowień.

Usługi posprzedażne ograniczają się do kraju lub regionu, w którym dokonano pierwotnego zakupu, chyba że obowiązujące prawo zabrania nałożenia takiego ograniczenia lub firma Xiaomi złożyła w tym zakresie inne zobowiązanie.

Produkty, które nie zostały sprowadzone i/lub nie zostały wyprodukowane przez firmę Xiaomi i/lub nie zostały nabyte od firmy Xiaomi lub oficjalnego sprzedawcy firmy Xiaomi, nie są objęte niniejszymi gwarancjami. Zgodnie z obowiązującym prawem użytkownikowi mogą przysługiwać gwarancje udzielone przez nieoficjalnego sprzedawcę, który sprzedał dany produkt. Dlatego firma Xiaomi zachęca do skontaktowania się ze sprzedawcą, u którego zakupiono produkt.

Niniejsze gwarancje nie mają zastosowania w Hongkongu i Tajwanie.

5. GWARANCJE DOROZUMIANE

Z wyjątkiem przypadków, w których jest to zakazane przez obowiązujące prawo, okres obowiązywania wszystkich dorozumianych gwarancji (w tym gwarancji przydatności handlowej i przydatności

do określonego celu) jest ograniczony do maksymalnego okresu obowiązywania tej ograniczonej gwarancji. Niektóre jurysdykcje nie zezwalają na ograniczenie okresu obowiązywania gwarancji dorozumianej, w związku z czym powyższe ograniczenie nie będzie mieć w takich przypadkach zastosowania.

6. OGRANICZENIE ODPOWIEDZIALNOŚCI Z TYTUŁU SZKÓD

W zakresie, w jakim nie zakazuje tego obowiązujące prawo, firma Xiaomi nie ponosi odpowiedzialności za szkody spowodowane przez wypadek, pośrednie, szczególne lub wtórne, w tym między innymi za utratę zysków, dochodów lub danych, szkody wynikające z jakiegokolwiek naruszenia wyraźnej lub dorozumianej gwarancji lub warunku, bądź szkody wynikające z jakiejkolwiek innej teorii prawnej, nawet jeśli firmę Xiaomi poinformowano o możliwości wystąpienia takich szkód. Niektóre jurysdykcje nie zezwalają na wyłączenie lub ograniczenie odpowiedzialności z tytułu szkód szczególnych, pośrednich lub wtórnych, w związku z czym powyższe ograniczenie lub wyłączenie może nie mieć zastosowania do danego użytkownika.

7. KONTAKT Z FIRMĄ XIAOMI

Klientów zachęca się do odwiedzenia strony https://www.mi.com/global/support/warranty

Osobą kontaktową w zakresie obsługi posprzedażnej może być dowolna osoba w autoryzowanej sieci serwisowej Xiaomi, autoryzowany dystrybutor Xiaomi lub ostateczny sprzedawca, który sprzedał produkt użytkownikowi. W przypadku wątpliwości należy skontaktować się z odpowiednią osobą wskazaną przez firmę Xiaomi.

Інструкції з безпеки

Цей виріб призначений лише для домашнього використання. Уважно прочитайте цю інструкцію й збережіть її для подальшого використання.

- Приладом можуть користуватися діти віком від 8 років і старше й особи зі зниженими фізичними, сенсорними чи розумовими можливостями або без досвіду та знань під наглядом чи згідно з інструкцією щодо безпечного використання приладу за умови, що вони усвідомлюють пов'язані з цим небезпеки. Діти не повинні гратися з приладом. Діти не повинні виконувати очищення та користувацьке технічне обслуговування без нагляду дорослих.
- Замінювати акумулятори цього приладу повинен лише спеціаліст.
- Прилад слід використовувати лише з джерелом живлення, що постачається разом із приладом.
- Пилосос призначений лише для використання в приміщенні. Не використовуйте або не встановлюйте виріб поза приміщенням, у промисловому або комерційному середовищі.
- Якщо прилад переїде кабель живлення, може виникнути небезпечна ситуація.
- Перед очищенням або технічним обслуговуванням приладу необхідно вийняти штепсель із електричної розетки.
- Щоб зменшити ризик пожежі, вибуху або травмування, перед використанням перевірте джерело живлення на предмет пошкодження. Не використовуйте пилосос, якщо адаптер живлення пошкоджений.
- Якщо адаптер живлення або акумулятор пошкоджені, їх слід замінити оригінальними компонентами, придбаними у виробника або відділу післяпродажного обслуговування.
- Перш ніж очищувати або замінювати роликову щітку, переконайтеся в тому, що пилосос вимкнений.
- Електрична щітка, подовжувач та пилосос мають електропровідність і не мають занурюватися у воду або іншу рідину. Після прибирання переконайтеся в тому, що фільтр, попередній фільтр і наступний фільтр попередній фільтр повністю сухі.
- Щоб запобігти травмам, вимкніть пилосос і зніміть електричну щітку перед чищенням і технічним обслуговуванням. Не використовуйте пилосос, якщо ви не встановили належним чином електричну щітку, кришку відсіку для пилу, фільтр, попередній фільтр і наступний фільтр.
- Періодично перевіряйте подовжувач і не використовуйте, якщо подовжувач пошкоджений.
- Не використовуйте пилосос для збирання легкозаймистих або вибухонебезпечних рідин, таких як бензин, а також інших рідин, таких як вода чи токсичних рідин, таких як відбілювач, аміак і засоби для чищення каналізаційних стоків.
- Не використовуйте пилосос для очищення тонера, який використовується в лазерних принтерах і копіювальних апаратах, оскільки тонер може спричинити пожежу або вибух.
- Не використовуйте пилосос для збирання частинок гіпсокартону, попелу, як зола каміна, а також матеріалів після паління або займистих, таких як вугілля, недопалки або сірники.
- Не використовуйте пилосос для збирання гострих або твердих предметів, таких як скло, цвяхи, гвинти або монети, які можуть пошкодити виріб.
- Не використовуйте пилосос для очищення плям від густих маслянистих речовин, міцних клеїв або барвників, таких як крем для взуття, фарби та пігменти.
- Тримайте волосся, вільний одяг, пальці та інші частини тіла подалі від отворів та рухомих частин пилососу.
- Не спрямовуйте всмоктувальний отвір, подовжувач або інші аксесуари на очі чи вуха і не кладіть їх у рот.
- Не кладіть будь-які предмети у отвори пилососу і не використовуйте пилосос із заблокованим отвором. Очищуйте пилосос від пилу, ворсинок, волосся та інших предметів, які можуть зменшити потужність всмоктування пилососа.
- Не нахиляйте пилосос на нестійкі поверхні, такі як стільці або столи, щоб запобігти пошкодженню виробу та тілесним ушкодженням, що можуть виникнути при його падінні.
- Не заряджайте та не зберігайте пилосос поблизу джерел тепла або у вологих місцях, наприклад, біля батареї, на кухні чи у ванній кімнаті.
- Не піддавайте прилад або акумулятор впливу надмірно високої температури.
- Пам'ятайте про ризик короткого замикання клем акумулятора або приладу, що живиться від акумулятора, металевими предметами.
- Використовуйте лише запасні частини, схвалені компанією Xiaomi.
- У разі витікання акумулятора уникайте контакту з рідиною та утилізуйте акумулятор на схваленому державою підприємстві з переробки. У разі потрапляння в очі, їх необхідно промити великою кількістю води та вчасно звернутися до лікаря.
- Будьте обережні, використовуючи пилосос для чищення сходів.
- Попередження про небезпеку пожежі: не застосовуйте будь-який тип ароматизаторів до попереднього або наступного фільтра пилососа. Відомо, що ці типи продуктів містять легкозаймисті хімічні речовини, які можуть спричинити загоряння пилососу.
- Суворо дотримуйтеся вказівок у цьому посібнику користувача: заряджайте пилосос при температурі навколишнього середовища від 0 °C до 35 °C. Неправильне заряджання може призвести до пошкодження акумулятора.
- Чітко дотримуйтеся вказівок у цьому посібнику користувача під час користуванням пилососом. Користувачі несуть відповідальність за будь-які втрати або пошкодження, які можуть виникнути внаслідок неправильного використання пилососом.
- ПОПЕРЕДЖЕННЯ: використовуйте лише блок живлення, що входить до комплекту постачання цього приладу.
- ПОПЕРЕДЖЕННЯ: заряджайте акумулятор лише за допомогою знімного блока живлення з комплекту постачання цього пристрою.
- Використовуйте лише блок живлення BLJ15WJ270050P-V або AD-D0752700050EU01.

Інформація про відповідність вимогам

Декларація відповідності для ЄС

Ми, компанія Beijing Shunzao Technology Co., Ltd., заявляємо, що це обладнання відповідає застосовним директивам, європейським стандартам і поправкам до них. Повний текст заяви для ЄС про відповідність наведено в Інтернеті за такою адресою: http://www.mi.com/global/service/support/declaration.html

Інформація про утилізацію та переробку відходів електричного та електронного обладнання

Усі продукти, позначені цим символом, вважаються відходами електричного та електронного обладнання (WEEE відповідно до директиви 2012/19/EU), які слід утилізувати окремо від несортованих побутових відходів. Щоб захистити здоров'я людей і навколишнє середовище, потрібно здавати непрацююче обладнання до спеціалізованих пунктів збору, визначених державними або місцевими органами влади, для подальшої переробки. Правильна утилізація та переробка допоможуть запобігти негативним наслідкам для навколишнього середовища та здоров'я людей. За додатковою інформацією про розташування та умови роботи подібних пунктів збору звертайтеся до компанії, яка виконала встановлення, або до місцевих органів влади.

Опис продукту

Пилосос

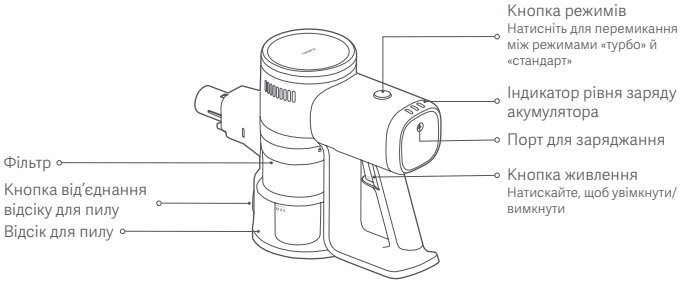

Список аксесуарів

Подовжувач

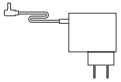

Джерело живлення

Насадка щітки 2-в-1

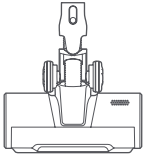

Електрична щітка

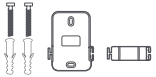

Настінне кріплення для зберігання (включно з гвинтом × 2, дюбелем × 2)

Примітка. Ілюстрації виробу, приладдя та користувацького інтерфейсу, наведені в цьому посібнику користувача, призначено виключно для довідки. Фактичний виріб і його функції можуть відрізнятися через подальше вдосконалення.

Як установити

Встановлення аксесуарів на пилосос

- З'єднувальний подовжувач до пилососа та електричної щітки

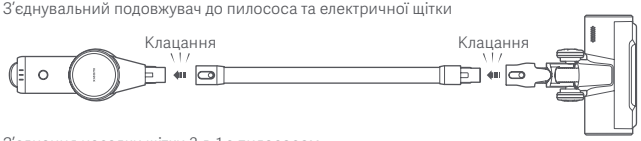

- З'єднання насадки щітки 2-в-1 з пилососом

Встановлення настінного кріплення для зберігання

1. Виберіть прохолодне та сухе місце з електричною розеткою, розташованою поблизу. До встановлення переконайтеся в тому, що в стіні безпосередньо за місцем встановлення кріплення немає дротів або труб.
2. Рекомендована відстань між нижньою частиною настінного кріплення для зберігання та землею становить 96,5 см.
3. Тримайте настінне кріплення для зберігання у відповідному положенні та нанесіть позначки на стіні відповідно до отворів на кріпленні.
4. Використовуйте електродриль зі свердлом діаметром 8 мм, щоб просвердлити отвір глибиною приблизно 40 мм у кожному позначеному місці, потім вставте дюбель у кожен отвір.
5. Вирівняйте монтажні отвори на настінному кріпленні для зберігання з отворами на стіні, потім за допомогою гвинтів із комплекту кріплення закріпіть кронштейн на стіні.

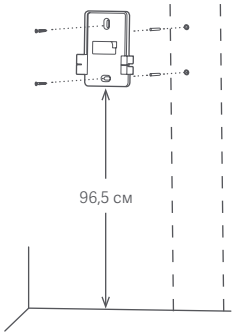

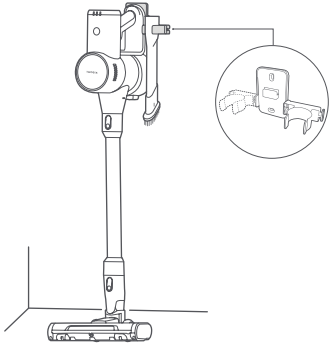

Заряджається

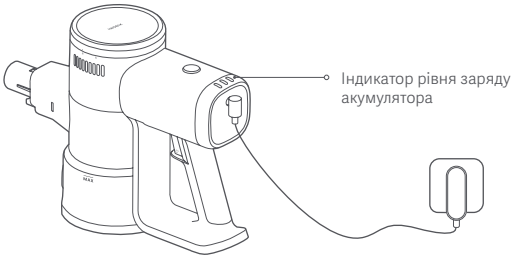

Опис станів індикатора рівня заряду акумулятора

● Вимк. ☼ Блимає ○ Увімк.

Робота

○	●	●	Низький заряд акумулятора	○	○	○	Майже повний
○	○	●	Половина заряду акумулятора				

Заряджається

☼	●	●	Низький заряд акумулятора	○	○	☼	Майже повний
○	☼	●	Половина заряду акумулятора	○	○	○	Повністю заряджений

Примітки:
- До першого використання пилососа повністю його зарядіть. Це триватиме близько 5 годин.
- Пилососом не можна користуватися під час заряджання.
- Коли пилосос буде повністю заряджений, індикатор вимкнеться через 20 секунд, і пилосос перейде до режиму економії енергії.
- Пилосос із найвищим рівнем всмоктування протягом тривалого часу призведе до нагрівання акумулятора, що може збільшити час заряджання. Перш ніж заряджати пилосос, рекомендується охолоджувати його 30 хвилин.

Як використовувати

Електрична щітка

Для чищення мармурових, дерев'яних підлог і килимів із коротким ворсом.

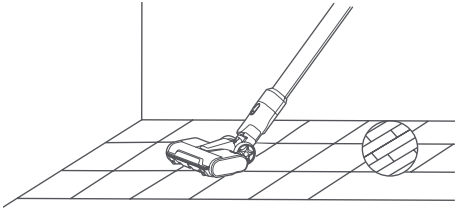

Насадка щітки 2-в-1

Підходить для чищення місць зі щілинами, таких як клавіатури, штори, дивани, стелі, кути та салон автомобіля.
Примітка: щоб уникнути потенційної загрози безпеці, не піддавайте пилосос впливу прямих сонячних променів і не зберігайте його в середовищі з високою температурою, наприклад, усередині автомобіля влітку.

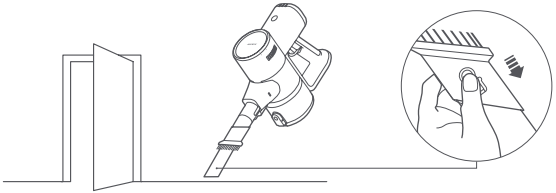

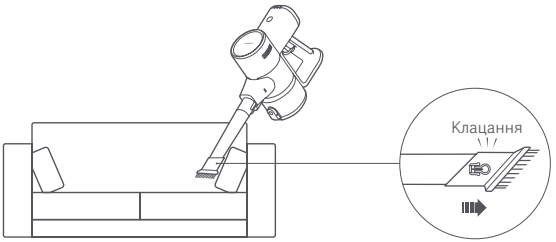

Догляд і технічне обслуговування

ПОПЕРЕДЖЕННЯ:

- Перед доглядом і технічним обслуговуванням відключіть пилосос від джерела живлення та переконайтеся, що його вимкнено.
- Завжди використовуйте оригінальні запчастини для забезпечення нормальної роботи та збереження дійсності гарантії.
- Якщо фільтр, попередній фільтр, наступний фільтр, подовжувач або насадка щітки 2-в-1 заблоковані, пилосос перестане працювати. Перш ніж повторно використовувати пилосос, вимкніть його та очистіть заблоковану частину.
- Якщо щітка заблокується, вона перестане працювати, але сам пилосос продовжить роботу. Перш ніж користуватися пилососом повторно, вимкніть його та очистіть щітку.
- До чищення зніміть голівку щітки з пилососа, щоб запобігти випадковому ввімкненню пилососа, що може спричинити травму.
- Якщо пилосос не використовується протягом тривалого часу, повністю зарядіть його та відключіть від джерела живлення, після цього зберігайте в прохолодному середовищі з низькою вологістю на відстані від прямих сонячних променів.
- Щоб уникнути надмірного розряджання акумулятора, заряджайте пилосос принаймні один раз на три місяці.

Очищення пилососу

Протирайте пилосос м'якою сухою тканиною.

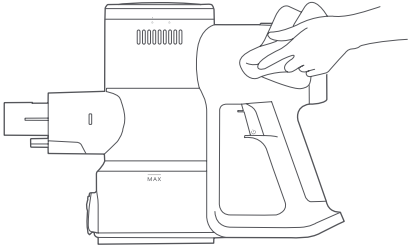

Очищення відсіку для пилу

До очищення відсіку для пилу від'єднайте джерело живлення та видаліть подовжувач. Здатність прибирання пилососа буде знижена, якщо відсік для пилу заповнений до позначки «MAX». Щоб відновити продуктивність, спорожніть відсік для пилу.

- Спорожніть відсік для пилу: тримайте відсік для пилу над відром для сміття, потім натисніть кнопку від'єднання відсіку для пилу щоб спорожнити вміст.

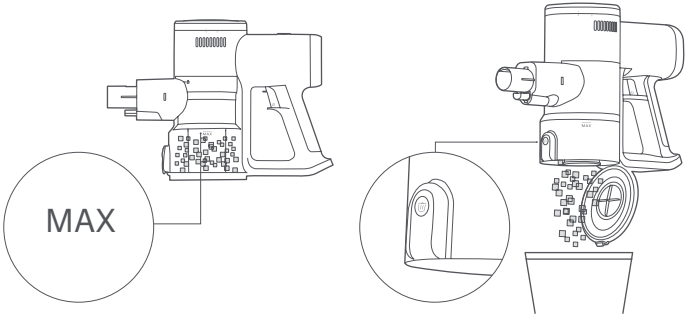

Очищення вузла фільтра

1. Натисніть кнопку від'єднання відсіку для пилу, щоб відкрити відсік для пилу, поверніть фільтр, як показано на малюнку, щоб вийняти його, потім зніміть попередній фільтр із фільтра.

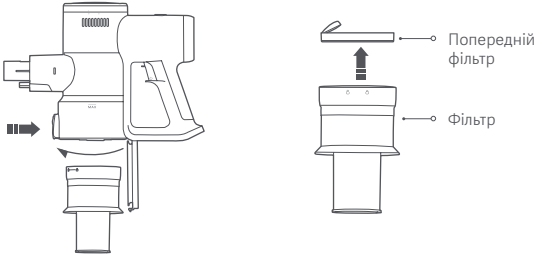

2. Щоб зняти наступний фільтр, поверніть його, як показано на малюнку.

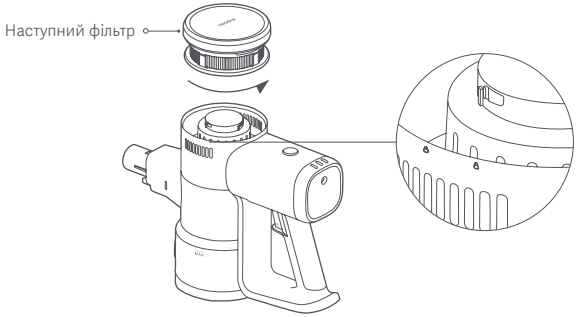

3. Промивайте фільтр, попередній фільтр і наступний фільтр під проточною водою з-під крана, доки вони не стануть чистими, потім залиште їх для повного висушування принаймні на 24 години.

   Примітки:

   - Ніколи не замочуйте фільтр, попередній і наступний фільтр.
   - Під час очищення наступного фільтра, кілька разів промийте його та злегка постукайте по краю, щоб видалити пил і сміття, поки він не стане чистим.
   - Не очищайте попередній і наступний фільтр руками, щіткою або гострим предметом, щоб запобігти його пошкодженню.
   - Якщо потужність всмоктування все ще значно знижена після очищення попереднього та наступного фільтру, ви можете спробувати придбати та замінити фільтри на оригінальні.

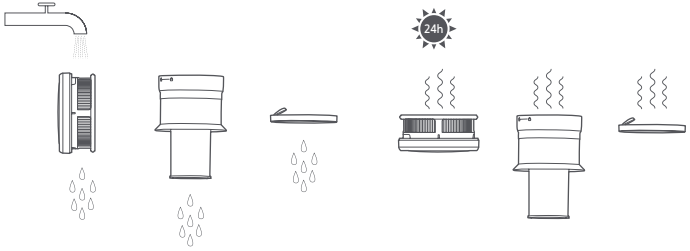

Очищення електричної щітки

1. Розташуйте щітку догори дном і натисніть кнопку зняття роликової щітки, щоб розблокувати роликову щітку та зняти її.

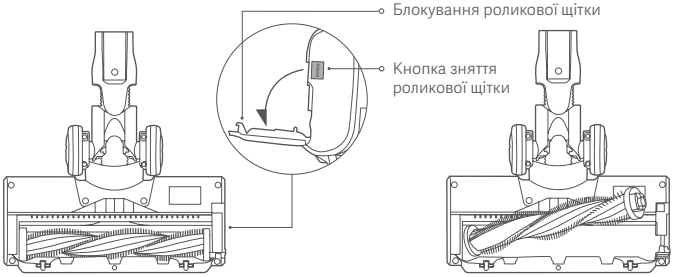

2. Використовуйте суху тканину або паперовий рушник, щоб витерти пил і сміття з отвору для всмоктування та прозорої кришки.

   Примітка: не мийте електричну щітку водою, оскільки щітка має вбудований двигун.

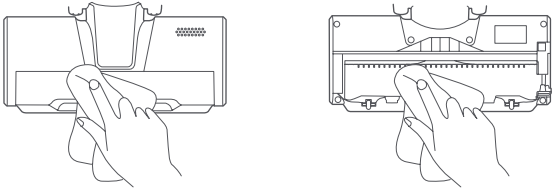

3. Повторно встановіть роликову щітку та натисніть на блокування, щоб зафіксувати її на місці.

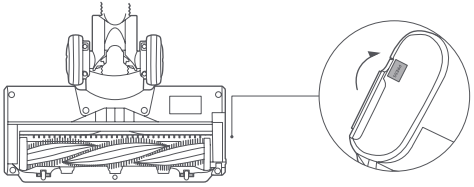

Поширена проблема

Поширена проблема	Можлива причина	Рішення
Пилосос не працює.	Акумулятор розряджений.	Зарядіть пилосос до використання.
	Отвір для всмоктування, повітропровід, попередній або наступний фільтр заблоковано.	Перевірте та очистіть негайно.
	Фільтр, попередній або наступний фільтр не встановлені на місці.	Перевірте та встановіть на місце.
	Спрацював температурний захист акумулятора.	Зачекайте, доки температура акумулятора нормалізується, а потім продовжуйте користування.
Зменшена потужність всмоктування.	Відсік для пилу повний або попередній фільтр чи наступний фільтр заблоковані.	Перевірте та очистіть негайно.
	Голівка щітки забилася.	Очистіть голівку щітки.
Низький термін служби акумулятора.	Акумулятор заряджений не повністю.	Зарядіть пилосос до використання.
	Відсік для пилу повний або попередній фільтр чи наступний фільтр заблоковані.	Перевірте та очистіть негайно.
	Голівка щітки забилася.	Очистіть голівку щітки.
Роликова щітка не обертається.	У роликовій щітці застрягли сторонні предмети.	Видаліть усі сторонні предмети, а потім відновіть використання.
	Спрацював високотемпературний захист двигуна щітки.	До використання зачекайте, доки температура двигуна щітки нормалізується.
	Забруднилися провідні контакти.	Протріть контакти м’якою сухою тканиною та повторіть спробу.
Не вдається зарядити.	Джерело живлення, що використовується, не є оригінальним.	Для заряджання пилососу користуйтеся лише оригінальним джерелом живлення.
Повільно заряджається акумулятор.	Спрацював температурний захист акумулятора.	Зачекайте, доки температура акумулятора нормалізується, а потім продовжуйте користування

Примітка: якщо наведені вище рішення не допомогли вирішити проблему, зверніться до служби післяпродажного обслуговування.

Вирішення проблем

Якщо пилосос не працює належним чином, індикатор рівня заряду акумулятора відобразить повідомлення про помилку. Перегляньте наведену нижче таблицю для вирішення проблем.

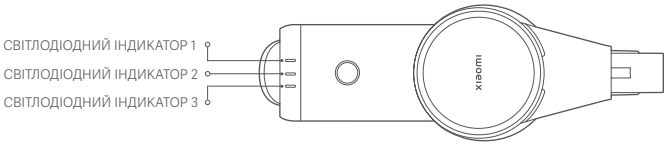

Повідомлення про помилку	Можлива причина	Рішення
СВІТЛОДІОДНИЙ ІНДИКАТОР 1, СВІТЛОДІОДНИЙ ІНДИКАТОР 2 і СВІТЛОДІОДНИЙ ІНДИКАТОР 3 тричі блимають одночасно.	Помилка джерела живлення	Для заряджання пилососу користуйтеся лише оригінальним джерелом живлення.
	Спрацював температурний захист акумулятора.	До використання зачекайте, доки температура двигуна щітки нормалізується.
	Помилка елемента акумулятора	Зверніться до колективу відділу післяпродажного обслуговування
	Помилка датчика температури	
	Помилка двигуна	
СВІТЛОДІОДНИЙ ІНДИКАТОР 1 блимає десять разів.	Акумулятор розряджений	Для заряджання пилососу користуйтеся лише оригінальним джерелом живлення.

Характеристики

Пилосос Xiaomi Vacuum Cleaner G20 Lite			
Назва	Бездротовий пилосос	Модель	C203
Номінальна напруга	22,2 В ⎓	Номінальна потужність	215 Вт
Напруга заряджання	27,0 В ⎓	Вага нетто	2,4 кг
Електрична щітка			
Модель	C203-DS	Номінальна напруга	22,2 В ⎓
Номінальна потужність	15 Вт		
Джерело живлення			
Виробник	Zhongshan Baolijin Electronic Co., Ltd.		
Модель	BLJ15WJ270050P-V	Середній ККД активного режиму	85,9 %
Номінальний вхід	100–240 В ~ 50/60 Гц 0,5 А	ККД при низькому навантаженні (10 %)	73,2 %
Номінальна вихідна потужність	27,0 В ⎓ 0,5 А 13,5 Вт	Споживання енергії без навантаження	0,09 Вт
Виробник	Shenzhen AMC Technology Co., Ltd.		
Модель	AD-D0752700050EU01	Середній ККД активного режиму	84,5 %
Номінальний вхід	100–240 В ~ 50/60 Гц 0,8 А	ККД при низькому навантаженні (10 %)	75,5 %
Номінальна вихідна потужність	27,0 В ⎓ 0,5 А 13,5 Вт	Споживання енергії без навантаження	0,09 Вт

Примітка: як модель BLJ15WJ270050P-V, так і модель AD-D0752700050EU01 підходять для пилососа, але лише одна з них входить до комплекту постачання.

Захист довкілля

Вбудована літій-іонна акумуляторна батарея цього пилососа містить хімічні речовини, які можуть забруднювати навколишнє середовище. Перш ніж утилізувати пилосос, вийміть акумулятори, потім утилізуйте їх на відповідному підприємстві з утилізації.

- Перш ніж викинути прилад, необхідно видалити акумулятор.
- Перш ніж витягнути акумулятор, прилад потрібно відключити від електромережі.
- Акумулятор підлягає безпечній утилізації.

ПОПЕРЕДЖЕННЯ:

- Перш ніж видаляти акумулятор, переконайтеся в тому, що пилосос відключений від мережі живлення, а акумулятор повністю розряджений.
- Здайте вийняті акумулятори на професійну переробку для належної утилізації.
- Не залишайте акумулятори в середовищі з високою температурою. У іншому разі вони можуть вибухнути.
- Якщо з акумулятора є витікання, уникайте контакту з рідиною. Якщо рідина потрапила в очі, промийте їх великою кількістю води та негайно зверніться до лікаря.

Етапи видалення акумулятора:

1. Видаліть задні кришки пилососа та ручку, зніміть мікро-перемикач із ручки.
2. За допомогою викрутки відкрутіть гвинти в пилососі, потім від'єднайте дроти та вийміть акумуляторну батарею.
3. Відкрутіть два гвинти над друкованою платою акумуляторної батареї.
4. Зніміть верхню та нижню кришки друкованої плати та акумуляторної батареї та вийміть акумулятори.

ГАРАНТІЙНІ ЗОБОВ’ЯЗАННЯ

ЦЯ ГАРАНТІЯ НАДАЄ ВАМ ПЕВНІ ПРАВА. ВИ ТАКОЖ МОЖЕТЕ МАТИ ІНШІ ПРАВА, НАДАНІ ЗА ЗАКОНОМ ВАШОЇ КРАЇНИ, ПРОВІНЦІЇ АБО ШТАТУ. У ДЕЯКИХ КРАЇНАХ, ПРОВІНЦІЯХ АБО ШТАТАХ ЗАКОН ПРО СПОЖИВАЧІВ МОЖЕ ПЕРЕДБАЧАТИ МІНІМАЛЬНИЙ ГАРАНТІЙНИЙ ПЕРІОД. XIAOMI НЕ ВИКЛЮЧАЄ, НЕ ОБМЕЖУЄ ТА НЕ ПРИПИНЯЄ ІНШІ ПРАВА, ЯКІ МОЖУТЬ У ВАС БУТИ, У БІЛЬШИЙ МІРІ, НІЖ ЦЕ ДОЗВОЛЕНО ЗАКОНОМ. ДЛЯ ПОВНОГО РОЗУМІННЯ ВАШИХ ПРАВ ПРОПОНУЄМО ВАМ ОЗНАЙОМИТИСЬ ІЗ ЗАКОНАМИ ВАШОЇ КРАЇНИ, ПРОВІНЦІЇ АБО ШТАТУ.

1. ОБМЕЖЕНА ГАРАНТІЯ НА ПРОДУКТ

XIAOMI гарантує відсутність фізичних дефектів Продукту впродовж Гарантійного періоду за умов звичайного користування відповідно до інструкції користувача Продукту.

Строки та умови гарантійного обслуговування, передбачені законодавством, регулюються відповідними законами. Докладну інформацію про додаткове гарантійне обслуговування див. на офіційному сайті Xiaomi: https://www.mi.com/global/support/warranty.

Xiaomi гарантує первинному покупцеві, що Продукт Xiaomi не матиме дефектів матеріалів і виготовлення впродовж гарантійного періоду за умов звичайного користування.

Xiaomi не гарантує, що Продукт працюватиме безперервно або без помилок.

Xiaomi не несе відповідальності за збитки, що виникли внаслідок недотримання інструкцій щодо використання Продукту.

2. ЗАСОБИ ПРАВОВОГО ЗАХИСТУ

Якщо буде виявлено дефект обладнання й компанія Xiaomi отримає дійсну скаргу впродовж Гарантійного періоду, Xiaomi зобов’язується (1) відремонтувати Продукт безкоштовно, (2) замінити Продукт або (3) відшкодувати вартість Продукту за винятком можливих витрат на транспортування.

3. ЯК ОТРИМАТИ ГАРАНТІЙНЕ ОБСЛУГОВУВАННЯ

Щоб отримати Гарантійне обслуговування, Продукт має бути доставлено в оригінальній або подібній упаковці, що забезпечує рівноцінний ступінь захисту Продукту, за адресою, указаною Xiaomi. За винятком випадків, заборонених чинним законодавством, для отримання гарантійного обслуговування Xiaomi може висувати вимоги щодо пред’явлення доказів придбання Продукту та/або реєстрації Продукту.

4. ВИНЯТКИ Й ОБМЕЖЕННЯ

Якщо компанією Xiaomi не передбачено інше, ця Обмежена гарантія застосовується тільки до Продукту, який вироблено компанією Xiaomi або для неї, що можна ідентифікувати за торговельною маркою, торговим найменуванням або прикріпленим логотипом Xiaomi або Mi.

Обмежена гарантія не застосовується в таких випадках: (а) пошкодження через стихійне лихо, як-от удар блискавки, торнадо, повінь, пожежа, землетрус або інші зовнішні причини; (б) недбалість; (в) комерційне використання; (г) зміни або модифікації будь-якої частини Продукту; (д) пошкодження, спричинене використанням продуктів, вироблених не компанією Xiaomi; (е) пошкодження, спричинене через нещасний випадок, неправильне поводження або неправильне використання; (є) пошкодження через використання Продукту за межами дозволеного або не за призначенням, як описано компанією Xiaomi, або через неправильну напругу чи інші характеристики електроживлення; (ж) пошкодження через обслуговування (включно з оновленнями й розширеннями), виконане не представником Xiaomi.

Ви відповідаєте за резервне копіювання будь-яких даних, програмного забезпечення або інших матеріалів, які ви можете зберігати на продукті. Є ймовірність, що такі дані, програмне забезпечення або інші матеріали будуть втрачені або переформатовані під час обслуговування, і компанія Xiaomi не несе відповідальності за будь-які такі пошкодження або втрату.

Торгові представники, агенти й працівники Xiaomi не вповноважені вносити будь-які зміни, доповнення або додатки до цієї Обмеженої гарантії. Якщо будь-яка умова вважатиметься незаконною або такою, що не має позовної сили, це не зменшить законність або позовну силу решти умов і не вплине на них.

Якщо це не заборонено законом і якщо компанія Xiaomi не обіцяла інше, післяпродажні послуги буде обмежено країною або регіоном первісного придбання.

На продукти, які не було належним чином імпортовано та/або не було належним чином вироблено компанією Xiaomi та/або не було належним чином придбано в компанії Xiaomi або офіційного продавця Xiaomi, ці гарантії не поширюються. Згідно з чинним законодавством ви можете мати право на гарантії від неофіційного роздрібного продавця, який продав продукт. Тому Xiaomi пропонує вам звернутися до роздрібного продавця, у якого ви придбали продукт.

Поточні гарантії не застосовуються в Гонконгу й на Тайвані.

5. ГАРАНТІЯ, ЯКА МАЄТЬСЯ НА УВАЗІ

Окрім випадків, заборонених чинним законодавством, усі гарантії, які маються на увазі (включно з гарантіями товарної придатності та придатності для конкретної цілі) діють не довше цієї обмеженої гарантії. У деяких юрисдикціях не дозволяється обмежувати тривалість гарантій, які маються на увазі, тому в них зазначене вище обмеження не буде застосовано.

6. ОБМЕЖЕННЯ ЩОДО ЗБИТКІВ

Окрім випадків, заборонених чинним законодавством, Xiaomi не несе відповідальності за будь-які випадкові, непрямі, особливі або наслідкові збитки, зокрема втрату прибутків, доходу або даних, збитки, що виникають через порушення явної або такої, що мається на увазі, гарантії чи умови, або на будь-якій іншій юридичній підставі, навіть якщо компанію Xiaomi повідомляли про ймовірність таких збитків. У деяких юрисдикціях не дозволяється виключати або обмежувати особливі, непрямі або наслідкові збитки, тому зазначене вище обмеження або виняток може не

застосовуватися до вас.

7. КОНТАКТНА ІНФОРМАЦІЯ XIAOMI

Відвідайте веб-сайт (для клієнтів): https://www.mi.com/global/support/warranty

Контактна особа з питань післяпродажного обслуговування може бути будь-якою особою з авторизованої сервісної мережі Xiaomi, авторизованим дистриб'ютором Xiaomi або кінцевим постачальником, який продав продукт вам. У разі виникнення запитань звертайтеся до відповідної особи, яку може вказати Xiaomi.

Güvenlik Talimatları

Bu ürün sadece ev kullanımı içindir. Ürünü kullanmadan önce bu kılavuzu dikkatlice okuyun ve ileride başvurmak üzere saklayın.

- Bu cihaz, gözetim altında olmaları veya kendilerine cihazın güvenli bir şekilde kullanılmasına ve ilgili tehlikelerin anlaşılmasına yönelik talimatlar verilmiş olması durumunda 8 yaş ve üzeri çocuklar ve fiziksel, duyusal veya zihinsel yetileri azalmış ya da deneyim ve bilgi eksikliği olan kişiler tarafından kullanılabilir. Çocuklar cihaz ile oynamamalıdır. Temizlik ve kullanıcı tarafından gerçekleştirilecek bakım, gözetim altında olmayan çocuklar tarafından yapılmamalıdır.
- Bu cihaz yalnızca yetkin kişiler tarafından değiştirilmesi gereken piller içerir.
- Cihaz, yalnızca cihazla birlikte verilen güç kaynağı ünitesi ile birlikte kullanılmalıdır.
- Bu süpürge yalnızca kapalı alanda kullanım içindir. Dış mekanlarda ve endüstriyel veya ticari ortamlarda kullanmayın veya buralara kurmayın.
- Cihaz, bir güç kablosunun üzerinden geçecek olursa tehlikeli bir durum oluşabilir.
- Cihazın temizlenmesi veya bakımı öncesinde fişin prizden çekilmesi gerekir.
- Yangın, patlama veya yaralanma riskini azaltmak için kullanmadan önce güç kaynağının hasar görmemiş olduğundan emin olun. Güç adaptörü hasar görmüşse süpürgeyi kullanmayın.
- Şarj cihazı veya pil hasar görürse, üreticiden veya satış sonrası hizmet departmanından satın alınmış bir orijinal bileşenle değiştirilmelidir.
- Döner fırçayı temizlemeden veya değiştirmeden önce elektrikli süpürgeyi kapattığınızdan emin olun.
- Elektrikli fırça çubuğu, uzatma çubuğu ve elektrikli süpürge elektriksel olarak iletkendir ve suya veya diğer sıvılara daldırılmamalıdır. Temizlikten sonra filtrenin, ön filtrenin ve son filtrenin iyice kuruduğundan emin olun.
- Yaralanmaları önlemek için, temizlik ve bakımdan önce elektrikli süpürgeyi kapatın ve elektrikli fırça çubuğunu çıkarın. Elektrikli fırça çubuğunu, toz haznesi kapağını, filtreyi, ön filtreyi ve son filtreyi düzgün bir şekilde takmadan önce elektrikli süpürgeyi kullanmayın.
- Uzatma çubuğunu periyodik olarak kontrol edin ve hasarlıysa kullanmayın.
- Elektrikli süpürgeyi benzin gibi yanıcı ya da patlayıcı sıvıları veya su gibi diğer sıvıları ya da çamaşır suyu, amonyak ve lavabo açıcı gibi zehirli sıvıları çekmek için kullanmayın.
- Süpürgeyi lazer yazıcılarda ve fotokopi makinelerinde kullanılan toneri temizlemek için kullanmayın. Aksi halde toner yangına veya patlamaya neden olabilir.
- Elektrikli süpürgeyi duvar parçacıklarını, şömine külü gibi külleri veya kömür, sigara izmariti ya da kibrit gibi yanan malzemeleri almak için kullanmayın.
- Elektrikli süpürgeyi cam, çivi, vida veya bozuk para gibi ürüne zarar verebilecek keskin veya sert nesneleri almak için kullanmayın.
- Elektrikli süpürgeyi, koyu kıvamlı yağlı madde lekelerini, güçlü yapıştırıcıları veya ayakkabı cilası, boyalar ve pigment gibi boyayıcı maddeleri süpürmek için kullanmayın.
- Saçları, bol giysileri, parmakları ve vücudun diğer kısımlarını elektrikli süpürgenin açık kısımlarından ve hareketli parçalarından uzak tutun.
- Emme aralığını, uzatma çubuğunu veya diğer aksesuarları gözlerinize veya kulaklarınıza doğrultmayın veya ağzınıza sokmayın.
- Elektrikli süpürgenin açık kısımlarına herhangi bir nesne sokmayın veya açık kısımları tıkanmışken elektrikli süpürgeyi kullanmayın. Elektrikli süpürgesinin emiş gücünü azaltabilecek toz, tüy, saç veya diğer maddelerden uzak tutun.
- Elektrikli süpürgenin düşerek hasar görmesini veya yaralanmasını önlemek için elektrikli süpürgeyi sandalye veya masa gibi dengesiz nesnelerin üzerine yaslamayın.
- Süpürgeyi radyatör, mutfak ya da banyo gibi ısı kaynaklarının yakınında veya nemli alanlarda şarj etmeyin ya da saklamayın.
- Cihazı veya pili aşırı sıcaklıklara maruz bırakmayın.
- Pille çalışan cihazın terminallerinin veya pilin terminallerinin metal nesnelerle kısa devre yapma riskine karşı dikkatli olun.
- Yalnızca Xiaomi tarafından onaylanmış yedek parçaları kullanın.
- Pil sızıntısı olması durumunda, sıvı ile temastan kaçının ve pili devlet tarafından onaylanmış bir geri dönüşüm tesisine atın. Göz ile teması halinde bol su ile yıkayın ve hemen tıbbi yardım alın.
- Merdivenleri temizlemek için elektrikli süpürgeyi kullanırken lütfen çok dikkatli olun.
- Yangın Tehlikesi Uyarısı: Elektrikli süpürgenin ön filtresine ve son filtresine herhangi bir koku uygulamayın. Bu tür ürünlerin, elektrikli süpürgenin alev almasına neden olabilecek yanıcı kimyasallar içerdiği bilinmektedir.
- Süpürgeyi 0 °C ila 35 °C ortam sıcaklığında şarj ederken bu kullanım kılavuzundaki talimatları harfiyen uygulayın. Yanlış şarj işlemi, pilin zarar görmesine neden olabilir.
- Elektrikli süpürgeyi kullanırken lütfen bu kullanım kılavuzundaki talimatları kesinlikle takip edin. Elektrikli süpürgenin yanlış kullanımından kaynaklanabilecek herhangi bir kayıp veya hasardan kullanıcılar sorumludur.
- UYARI: Yalnızca bu cihazla birlikte verilen besleme ünitesini kullanın.
- UYARI: Pili şarj etmek için, yalnızca bu cihazla birlikte verilen sökülebilir besleme ünitesini kullanın.
- Yalnızca BLJ15WJ270050P-V veya AD-D0752700050EU01 besleme ünitesi ile kullanın.

Yönetmeliğe Uygunluk Bilgileri

AB Uygunluk Beyanı

Beijing Shunzao Technology Co., Ltd. olarak işbu belge ile bu ekipmanın geçerli Direktiflere, Avrupa Normlarına ve değişikliklere uygun olduğunu beyan ederiz. AB uygunluk beyanının tam metnine şu adresten ulaşılabilir: http://www.mi.com/global/service/support/declaration.html

WEEE İmha ve Geri Dönüşüm Bilgileri

Bu sembolü taşıyan tüm ürünler, elektrikli ve elektronik ekipman atıklarıdır (2012/19/EU sayılı direktifte WEEE olarak belirtilmiştir) ve bunların sınıflandırılmamış evsel atıklarla birlikte atılmaması gerekir. Bunun yerine ekipman atıklarınızı, elektrikli ve elektronik ekipman atıklarının geri dönüşümü için devlet veya yerel makamlar tarafından belirlenmiş bir toplama noktasına teslim ederek insan sağlığını ve çevreyi korumanız gerekir. Doğru imha ve geri dönüşüm, çevre ve insan sağlığı üzerindeki olası olumsuz sonuçları önlemeye yardımcı olur. Söz konusu toplama noktaları ve bu tür toplama noktalarının koşul ve şartları ile ilgili daha fazla bilgi için lütfen kurulumcuya veya yerel makamlara başvurun.

Ürüne Genel Bakış

Elektrikli Süpürge

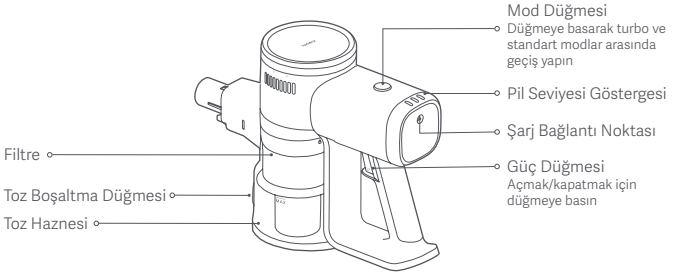

Aksesuar Listesi

Uzatma Çubuğu

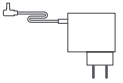

Güç Kaynağı

2'si 1 Arada Fırça Ağızlık

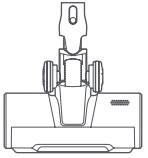

Elektrikli Fırça Çubuğu

Duvarda Saklama Aparatı
(vida × 2, duvar fişi × 2 dahil)

Not: Kullanım kılavuzundaki ürün, aksesuar ve kullanıcı arayüzü çizimleri yalnızca referans amaçlı olarak sağlanmıştır. Ürün iyileştirmeleri nedeniyle asıl ürün ve işlevler farklılık gösterebilir.

Nasıl yüklenir

Aksesuarların elektrikli süpürgeye takılması

- Uzatma çubuğunun elektrikli süpürgeye ve elektrikli fırça çubuğuna bağlanması

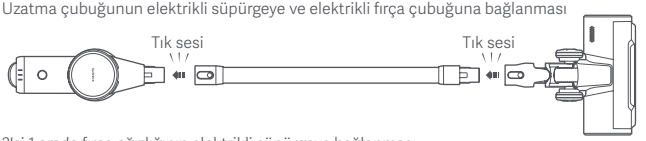

- 2'si 1 arada fırça ağızlığının elektrikli süpürgeye bağlanması

Duvarda saklama aparatının montajı

1. Yakınında elektrik prizi olan serin ve kuru bir yer seçin. Montajdan önce, aparatının monte edileceği yerin hemen arkasındaki duvarda herhangi bir kablo veya boru olmadığından emin olun.
2. Duvarda saklama aparatının alt kısmı ile zemin arasındaki mesafenin 96,5 cm olması önerilir.
3. Duvarda saklama aparatını yerinde tutun ve montaj aparatı üzerindeki deliklere göre duvara işaretler koyun.
4. İşaretlenen her konumda 8 mm uç kullanarak matkapla 40 mm derinliğinde birer delik açın. Daha sonra bu deliklere duvar fişi takın.
5. Duvarda saklama aparatı üzerindeki montaj deliklerini duvardaki deliklerle hizalayın ve ardından aparatı duvara sabitlemek için ürünle birlikte verilen vidaları kullanın.

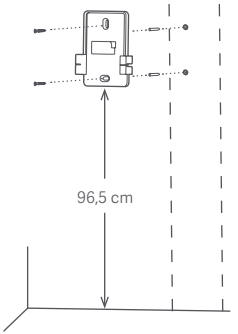

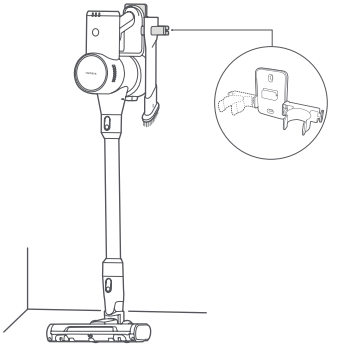

Şarj Etme

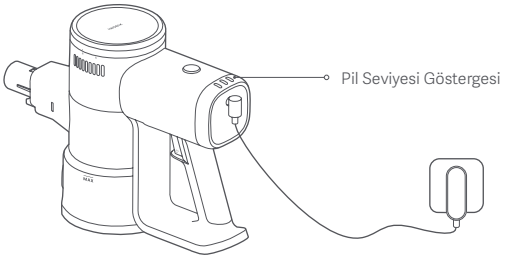

Pil seviyesi göstergesi durum açıklaması

● Kapalı ☼ Yanıp sönüyor ○ Açık

Çalışıyor

○ ● ● Düşük pil ○ ○ ○ Neredeyse dolu

○ ○ ● Pil yarım dolu

Şarj Oluyor

☼ ● ● Düşük pil ○ ○ ☼ Neredeyse dolu

○ ☼ ● Pil yarım dolu ○ ○ ○ Tamamen şarj oldu

Notlar:

- Elektrikli süpürgeyi ilk kez kullanmadan önce tamamen şarj edin. Bu işlem yaklaşık 5 saat sürer.
- Elektrikli süpürge şarj olurken kullanılamaz.
- Elektrikli süpürge tamamen şarj olduğunda, gösterge 20 saniye sonra kapanacak ve elektrikli süpürge enerji tasarrufu moduna girecektir.
- En yüksek emiş seviyesinde uzun süreli süpürme pilin ısınmasına neden olarak şarj süresini uzatabilir. Elektrikli süpürgeyi şarj etmeden önce 30 dakika boyunca soğumasını beklemek daha iyi olacaktır.

Nasıl Kullanılır

Elektrikli Fırça Çubuğu

Mermer, ahşap ve kısa tüylü halı kaplı zeminleri temizlemek için.

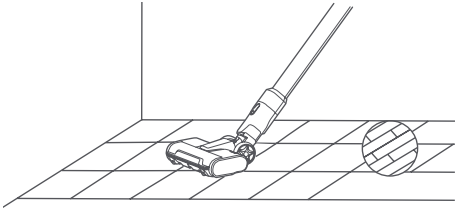

2'si 1 Arada Fırça Ağızlık

Klavyeler, perdeler, kanepeler, tavanlar, köşeler ve araç içleri gibi aralıklı yerleri temizlemek için uygundur.
Not: Olası güvenlik tehlikelerini önlemek için elektrikli süpürgeyi doğrudan güneş ışığına maruz bırakmayın veya yazın araba içi gibi sıcaklığın yüksek olduğu ortamlarda bırakmayın.

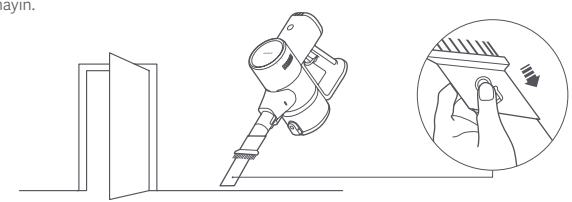

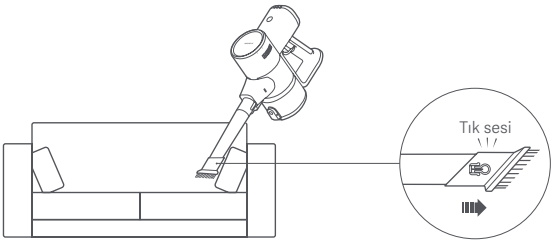

Bakım

UYARILAR:

- Bakım ve onarımdan önce, güç kaynağının fişini çekin ve elektrikli süpürgenin kapalı olduğundan emin olun.
- Elektrikli süpürgenin normal çalışması ve garantinin geçerliliğinin devamı için her zaman orijinal parçalar kullanın.
- Filtre, ön filtre, son filtre, uzatma çubuğu veya 2'si 1 arada fırça ağızlığı tıkanırsa, elektrikli süpürge çalışmayı durduracaktır. Elektrikli süpürgeyi tekrar kullanmadan önce kapatın ve tıkalı kısmı temizleyin.
- Fırça çubuğu tıkanırsa, çalışmayı durduracak ancak elektrikli süpürgenin kendisi durmayacaktır. Elektrikli süpürgeyi tekrar kullanmadan önce kapatın ve fırça çubuğunu temizleyin.
- Temizlemeden önce elektrik süpürgesinin kazara açılarak yaralanmaya neden olmasını önlemek için fırça başlığını elektrikli süpürgeden çıkarın.
- Elektrikli süpürge uzun süre kullanılmayacaksa tam olarak şarj edin ve fişini prizden çektikten sonra doğrudan güneş ışığına maruz kalmayacak şekilde serin ve düşük nemli bir ortamda saklayın.
- Pilin aşırı boşalmasını önlemek için elektrikli süpürgeyi en az üç ayda bir şarj edin.

Elektrikli Süpürgeyi Temizleme

Elektrikli süpürgeyi yumuşak, kuru bir bezle silin.

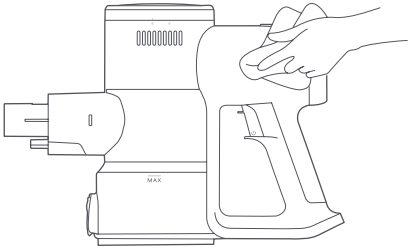

Toz haznesinin temizlenmesi

Toz haznesini temizlemeden önce güç kaynağından ayırın ve uzatma çubuğunu çıkarın. Toz haznesinin "MAX" işaretine kadar dolu olması süpürgenin temizleme performansının azalmasına neden olur. Performansı tekrar yükseltmek için toz haznesini boşaltın.

- Toz haznesini boşaltın: Toz haznesini bir çöp kutusunun üzerine tutun, ardından içindekileri boşaltmak için toz boşaltma düğmesine basın.

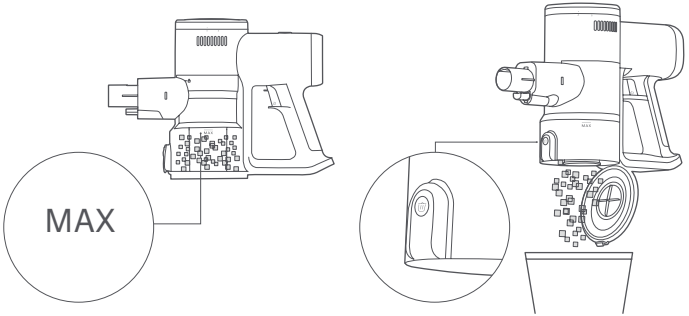

Filtre grubunun temizlenmesi

1. Toz haznesini açmak için toz boşaltma düğmesine basın, filtreyi çıkarmak için şekilde gösterildiği gibi çevirin, ardından ön filtreyi filtreden çıkarın.

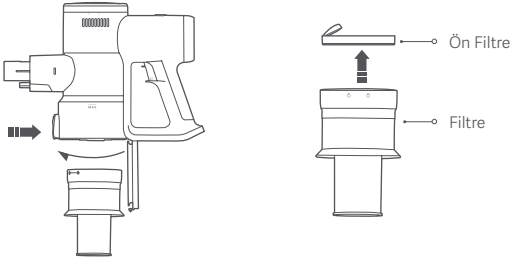

2. Son filtreyi çıkarmak için şekilde gösterildiği gibi çevirin.

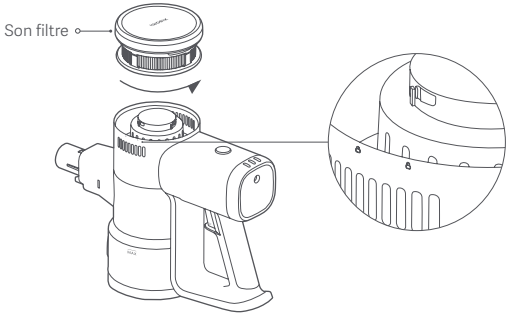

3. Filtreyi, ön filtreyi ve son filtreyi temizlenene kadar akan musluk suyu altında durulayın, ardından en az 24 saat tamamen kuruması için bir kenara koyun.

   Notlar:

   - Filtreyi, ön filtreyi ve son filtreyi asla ıslatmayın.
   - Son filtreyi temizlerken, tekrar tekrar durulayın ve temizlenene kadar toz ve kalıntıları gidermek için kenarına hafifçe vurun.
   - Hasar görmesini önlemek için ön filtreyi ve son filtreyi ellerinizle, fırçayla veya keskin bir cisimle temizlemeyin.
   - Ön filtre ve son filtre temizlendikten sonra emiş gücü hala önemli ölçüde düşükse, orijinal parçaları satın almayı ve değiştirmeyi deneyebilirsiniz.

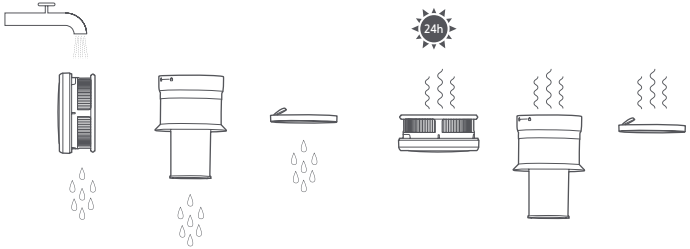

Elektrikli fırça çubuğunun temizlenmesi

1. Fırça çubuğunu baş aşağı yerleştirin ve döner fırçanın kilidini açmak ve çıkarmak için döner fırça serbest bırakma düğmesine basın.

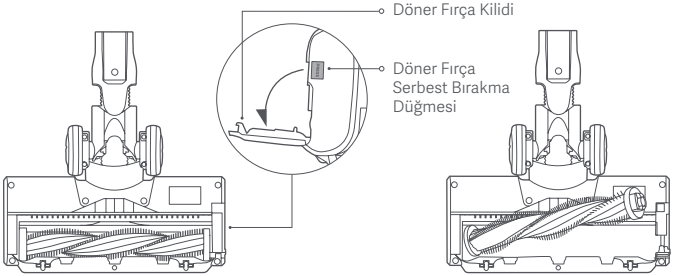

2. Emme ağzındaki ve şeffaf kapaktaki toz ve kalıntıları silmek için kuru bir bez veya kağıt havlu kullanın.

   Not: Dahili bir motora sahip olduğundan elektrikli fırça çubuğunu suyla temizlemeyin.

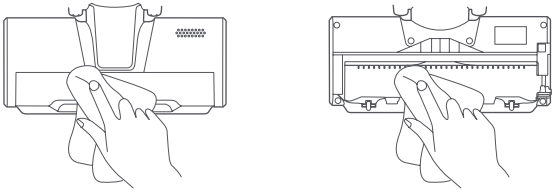

3. Döner fırçayı tekrar takın ve yerine kilitlemek için kilide basın.

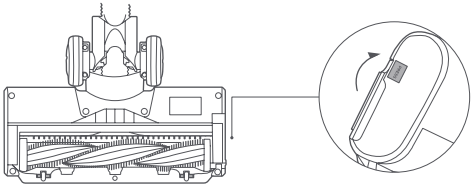

Genel Sorunlar

Genel Sorunlar	Olası Nedenler	Çözüm
Elektrikli süpürge çalışmıyor.	Pil boş.	Kullanmadan önce elektrikli süpürgeyi şarj edin.
	Emme açıklığı, hava kanalı, ön filtre veya son filtre tıkalı.	Kontrol edin ve hemen temizleyin.
	Filtre, ön filtre veya son filtre yerine takılmamış.	Kontrol edin ve yerine takın.
	Pil sıcaklığı koruması tetiklenmiş.	Pilin sıcaklığı normale dönene kadar bekleyin ve daha sonra kullanıma devam edin.
Emiş gücü düşük.	Toz haznesi dolu veya ön filtre ya da son filtre tıkalı.	Kontrol edin ve hemen temizleyin.
	Fırça başlığını bir şey engelliyor.	Fırça başlığını temizleyin.
Düşük pil ömrü.	Pil tamamen şarj olmadı.	Kullanmadan önce elektrikli süpürgeyi şarj edin.
	Toz haznesi dolu veya ön filtre ya da son filtre tıkalı.	Kontrol edin ve hemen temizleyin.
	Fırça başlığını bir şey engelliyor.	Fırça başlığını temizleyin.
Döner fırça dönmüyor.	Döner fırçaya yabancı cisimler sıkışmış.	Varsa yabancı cisimleri çıkarın ve ardından kullanıma devam edin.
	Fırça çubuğunun motoru için yüksek sıcaklık koruması tetiklenmiş.	Kullanmadan önce fırça çubuğunun motor sıcaklığının normale dönmesini bekleyin.
	İletken kontaklar kirli.	Temas noktalarını yumuşak kuru bir bezle silin ve tekrar deneyin.
Şarj olmuyor.	Kullanılan güç kaynağı orijinal değil.	Elektrikli süpürgeyi şarj etmek için sadece orijinal güç kaynağını kullanın.
Pil yavaş şarj oluyor.	Pil sıcaklığı koruması tetiklenmiş.	Pilin sıcaklığı normale dönene kadar bekleyin ve daha sonra kullanıma devam edin.

Not: Yukarıdaki çözümler sorunu çözmezse, lütfen satış sonrası hizmet ekibi ile iletişime geçin.

Sorun Giderme

Elektrikli süpürge düzgün çalışmıyorsa, pil seviyesi göstergesi bir hata iletisi gösterecektir. Sorun giderme için aşağıdaki tabloya bakın.

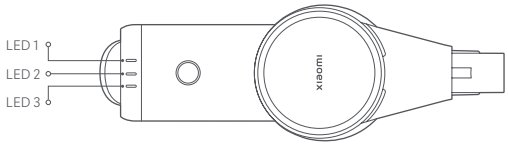

Hata iletisi	Olası Nedenler	Çözüm
LED 1, LED 2 ve LED 3 aynı anda üç kez yanıp söner.	Güç kaynağı hatası	Elektrikli süpürgeyi şarj etmek için sadece orijinal güç kaynağını kullanın.
	Pil sıcaklığı koruması tetiklenmiş.	Kullanmadan önce fırça çubuğunun motor sıcaklığının normale dönmesini bekleyin.
	Pil hücresi hatası	Satış sonrası hizmet ekibiyle iletişime geçin
	Sıcaklık sensörü hatası	
	Motor hatası	
LED 1 on kez yanıp söner.	Pil Boş	Elektrikli süpürgeyi şarj etmek için sadece orijinal güç kaynağını kullanın.

Teknik özellikler

Xiaomi Elektrikli El Süpürgesi G20 Lite			
Ad	Kablosuz Elektrikli Süpürge	Model	C203
Nominal Voltaj	22,2 V ⎓	Nominal Güç	215 W
Şarj Voltajı	27,0 V ⎓	Net Ağırlık	2,4 kg
Elektrikli Fırça Çubuğu			
Model	C203-DS	Nominal Voltaj	22,2 V ⎓
Nominal Güç	15 W		
Güç Kaynağı			
Üretici	Zhongshan Baolijin Electronic Co., Ltd.		
Model	BLJ15WJ270050P-V	Ortalama Aktif Verim	%85,9
Nominal Giriş	100–240 V ~ 50/60 Hz 0,5 A	Düşük Yükte (%10) Verim	%73,2
Nominal Çıkış	27,0 V ⎓ 0,5 A 13,5 W	Yüksüz Güç Tüketimi	0,09 W
Üretici	Shenzhen AMC Technology Co., Ltd.		
Model	AD-D0752700050EU01	Ortalama Aktif Verim	%84,5
Nominal Giriş	100–240 V ~ 50/60 Hz 0,8 A	Düşük Yükte (%10) Verim	%75,5
Nominal Çıkış	27,0 V ⎓ 0,5 A 13,5 W	Yüksüz Güç Tüketimi	0,09 W

Not: BLJ15WJ270050P-V ve AD-D0752700050EU01 modellerinin her ikisi de elektrikli süpürge için geçerlidir ve paketle birlikte yalnızca biri gelir.

Çevresel Bildirim

Bu elektrikli süpürgenin şarj edilebilir lityum-iyon pil takımı çevreyi kirletebilecek kimyasallar içerir. Elektrikli süpürgeyi atmadan önce pilleri çıkarın ve ardından uygun bir geri dönüşüm tesisine atın.

- Pil bertaraf edilmeden önce cihazdan çıkartılmalıdır.
- Pil çıkartılırken cihazın şebeke beslemesi ile bağlantısı kesilmiş olmalıdır.
- Pil güvenle bertaraf edilmelidir.

UYARILAR:

- Pilleri çıkarmadan önce elektrikli süpürgenin güç bağlantısının kesildiğinden ve pillerin tamamen boşaldığından emin olun.
- Çıkarılan pilleri uygun şekilde imha etmek için profesyonel bir geri dönüşüm tesisine götürün.
- Pilleri yüksek sıcaklıktaki bir ortamda bırakmayın; aksi takdirde patlayabilirler.
- Pil sızıntısı olması durumunda sıvıyla temastan kaçının. Sıvının gözle teması halinde bol su ile yıkayın ve hemen tıbbi yardım alın.

Pil Çıkarma Adımları:

1. Elektrikli süpürgenin ve sapın arka kapaklarını çıkarın ve mikro anahtarı saptan çıkarın.
2. Elektrikli süpürgedeki vidaları çıkarmak için bir tornavida kullanın, ardından kabloları çıkarın ve pil takımı grubunu çıkarın.
3. Pil takımı grubunun devre kartının üzerindeki iki vidayı sökün.
4. Devre kartı ve pil takımı üzerindeki üst ve alt kapakları çıkarın ve pilleri çıkarın.

GARANTİ BİLDİRİMİ

BU GARANTİ SİZE BELİRLİ HAKLAR VERMEKTEDİR VE BUNLARIN YANI SIRA ÜLKENİZİN, EYALETİNİZİN VEYA DEVLETİNİZİN YASALARIYLA SAĞLANAN BAŞKA HAKLARA DA SAHİP OLABİLİRSİNİZ. NİTEKİM BAZI ÜLKELERDE, EYALETLERDE VEYA DEVLETLERDE TÜKETİCİ YASALARI, BELİRLİ BİR ASGARİ GARANTİ SÜRESİ OLMASINI ZORUNLU KILABİLİR. XIAOMI, YASALARLA AKSİ BELİRTİLMEDİĞİ SÜRECE, SAHİP OLABİLECEĞİNİZ DİĞER HAKLARI HARİÇ TUTMAZ, SINIRLAMAZ VEYA ASKIYA ALMAZ. HAKLARINIZI TAM OLARAK ANLAMAK İÇİN ÜLKENİZİN, EYALETİNİZİN VEYA DEVLETİNİZİN YASALARINA BAŞVURMANIZ RİCA OLUNUR.

1. SINIRLI ÜRÜN GARANTİSİ
   XIAOMI, Ürünlerin, Garanti Süresi boyunca normal kullanım koşulları altında ve ilgili Ürün kullanım kılavuzuna uygun olarak kullanılması şartıyla herhangi bir malzeme ve işçilik kusurunun olmadığını garanti eder.
   Yasal garantilerle ilgili süre ve koşullar ilgili yerel yasalar tarafından sağlanır. Tüketici garantisiyle sunulan faydalar hakkında daha fazla bilgi edinmek için lütfen Xiaomi'nin resmi web sitesine başvurun: https://www.mi.com/global/support/warranty.
   Xiaomi, ilk alıcıya, Xiaomi Ürününün yukarıda belirtilen süre zarfında normal kullanım koşulları altında malzeme ve işçilik kusuru bulunmayacağını garanti eder.
   Xiaomi, Ürünün kesintisiz veya hatasız bir şekilde çalışacağını garanti etmez.
   Xiaomi, Ürünün kullanımıyla ilgili yönergelere uyulmamasından kaynaklanan hasarlardan sorumlu değildir.
2. TELAFİLER
   Donanım kusuru bulunması ve Garanti Süresi içinde Xiaomi tarafından geçerli bir hak talebi alınması durumunda Xiaomi, (1) ürünü ücretsiz olarak onaracak, (2) ürünü değiştirecek veya (3) Ürünü iade edecektir (olası nakliye masrafları hariç).
3. GARANTİ KAPSAMINDA SERVİSTEN YARARLANMA
   Garanti kapsamında servisten yararlanmak için Ürünü, orijinal ambalajında veya eşit derecede Ürün koruması sağlayan benzer bir ambalajda Xiaomi tarafından belirtilen adrese teslim etmeniz gerekir.
   Yürürlükteki yasaların izin vermediği durumlar haricinde Xiaomi, garanti kapsamında servis almadan önce belirli kanıtlar veya satın alma belgesi sunmanızı ve/veya kayıt şartlarına uymanızı gerekli kılabilir.
4. İSTİSNALAR VE SINIRLAMALAR
   Xiaomi tarafından aksi belirtilmedikçe işbu Sınırlı Garanti yalnızca, Xiaomi tarafından veya Xiaomi adına üretilip ticari marka, ticari ad ya da "Xiaomi" veya "Mi" logosu ile tanımlanan Ürünler için geçerlidir.
   İşbu Sınırlı Garanti; (a) yıldırım çarpması, kasırga, sel, yangın, deprem veya diğer harici nedenler gibi doğa olaylarına bağlı hasarlar; (b) İhmal; (c) Ticari kullanım; (d) Ürünün herhangi bir kısmında değişiklik yapılması; (e) Xiaomi dışı ürünlerle kullanımdan kaynaklanan hasarlar; (f) Kaza, suistimal veya yanlış kullanımdan kaynaklanan hasarlar; (g) Ürünü, Xiaomi tarafından açıklanan, izin verilen veya amaçlanan kullanımların dışında ya da uygun olmayan voltaj veya güç kaynağı ile çalıştırmaktan kaynaklanan hasarlar; (h) Xiaomi'nin temsilcisi olmayan herhangi bir kişi tarafından gerçekleştirilen servis işleminden (yükseltmeler ve genişletmeler dahil) kaynaklanan hasarlar için herhangi bir şekilde geçerli olmayacaktır.
   Üründe depoladığınız veya muhafaza ettiğiniz tüm verileri, yazılımları veya diğer malzemeleri yedeklemek sizin sorumluluğunuzdadır. Ekipmandaki veriler, yazılımlar veya diğer malzemeler servis işlemi sırasında kaybolabilir veya yeniden biçimlendirilebilir ve Xiaomi bu tür bir hasar veya kayıptan sorumlu değildir.
   Hiçbir Xiaomi satıcısının, temsilcisinin veya çalışanının işbu Sınırlı Garanti üzerinde herhangi bir değişiklik, genişletme veya ekleme yapma yetkisi yoktur. Herhangi bir koşulun yasadışı veya uygulanamaz olması durumunda, kalan koşulların yasallığı veya uygulanabilirliği etkilenmez veya zarar görmez.
   Yasalarla engellendiği veya Xiaomi'nin farklı vaatlerde bulunduğu durumlar haricinde, satış sonrası hizmetler ilk satın alımın yapıldığı ülke veya bölge ile sınırlı olacaktır.
   Usulünce ithal edilmemiş ve/veya Xiaomi tarafından usulüne uygun olarak üretilmemiş ve/veya Xiaomi veya Xiaomi'nin resmi satıcısından usulüne uygun olarak alınmamış ürünler, bu garantiler kapsamında değildir. Yürürlükteki yasalara göre, ürünün satışını yapmış olan, resmi olmayan satıcıların sunduğu garantilerden yararlanabilirsiniz. Bu nedenle, Xiaomi sizi ürünü satın aldığınız satıcıyla iletişim kurmaya davet ediyor.
   Mevcut garantiler Hong Kong ve Tayvan'da geçerli değildir.
5. ZIMNİ GARANTİLER
   Yürürlükteki yasaların izin verdiği ölçüde, tüm zımni garantiler (ticari garantiler ve belirli bir amaca uygunluk dahil) işbu sınırlı garantinin azami süresiyle sınırlı bir süreye sahip olacaktır. Yargı mercilerinin, zımni garantinin süresiyle ilgili sınırlamalara izin vermediği durumlarda yukarıdaki sınırlama uygulanmayacaktır.
6. HASAR SINIRLAMASI
   Yürürlükteki yasalarla engellenmediği ölçüde Xiaomi; kazalardan kaynaklanan zararların yanı sıra kâr, gelir veya veri kaybı, açık ya da zımni herhangi bir garanti veya koşulun ihlali sonucunda ya da başka herhangi bir yasal teori bağlamında ortaya çıkan zararlar dahil ancak bunlarla sınırlı olmaksızın özel veya dolaylı hiçbir zarardan söz konusu zararların olasılığıyla ilgili olarak önceden bilgilendirilmiş olsa bile sorumlu olmayacaktır. Bazı yargı mercilerinde özel veya dolaylı zararların hariç tutulmasına veya sınırlandırılmasına izin verilmez. Bu nedenle yukarıdaki sınırlama veya istisna sizin için geçerli olmayabilir.

7. XIAOMI İRTİBAT KİŞİLERİ

Müşterilerin şu web sitesini ziyaret etmesi rica olunur: https://www.mi.com/global/support/warranty

Satış sonrası hizmet için irtibat kişisi, Xiaomi yetkili servis ağında çalışan herhangi bir kişi, Xiaomi yetkili dağıtıcıları veya ürünleri satın aldığınız nihai satıcı olabilir. Emin değilseniz lütfen Xiaomi'nin belirleyebileceği ilgili kişiyle iletişime geçin.

הוראות בטיחות

מוצר זה מיועד לשימוש ביתי בלבד. יש לקרוא מדריך זה בקפידה לפני השימוש ולשמור אותו לסיוע בעתיד.

- במכשיר זה יכולים להשתמש ילדים מגיל 8 שנים ומעלה ואנשים בעלי יכולות פיזיות, חושיות ונפשיות מוגבלות או חסרי ניסיון וידע, וזאת תחת פיקוח או לאחר מתן הוראות בנוגע לשימוש במכשיר באופן בטוח והבנת הסכנות הכרוכות בכך. אין לתת לילדים לשחק במכשיר. פעולות הניקוי והתחזוקה על ידי המשתמש לא יבוצעו על ידי ילדים ללא פיקוח.
- מכשיר זה כולל סוללות שניתנות להחלפה על ידי אדם מיומן בלבד.
- המכשיר נועד לשימוש עם יחידת ספק החשמל המצורפת למכשיר בלבד.
- שואב אבק זה מיועד לשימוש בפנים בלבד. אין להשתמש בו או להתקין אותו בחוץ, או בסביבה תעשייתית או מסחרית.
- עלולה להיווצר סכנה אם המכשיר עובר מעל כבל החשמל.
- הוצא את התקע מהשקע לפני ניקוי המכשיר או תחזוקתו.
- כדי לצמצם את סכנת השרפה, הפיצוץ או הפציעה האישית, יש לוודא לפני השימוש שספק החשמל אינו פגום. אין להשתמש בשואב במידה ומתאם החשמל פגום.
- אם המטען או הסוללה נפגמים, הם חייבים להיות מוחלפים עם רכיב מקורי הנרכש מהיצרן או ממחלקת השירות לאחר מכירה.
- יש לוודא ששואב האבק כבוי לפני ניקוי או החלפת רולר המברשת.
- מוט המברשת החשמלית, המוט המתארך, ושואב אבק הינם מוליכי חשמל ולא צריכים להיות במגע עם מים או נוזלים אחרים. ודאו כי המסנן, מסנן אוויר נכנס ומסנן אוויר יוצא מיובשים לחלוטין לאחר הניקוי.
- על מנת למנוע פציעה, יש לכבות את שואב האבק ולהסיר את מוט המברשת החשמלית לפני ניקוי ותחזוקה. לא להשתמש בשואב האבק לפני התקנת מוט המברשת החשמלית, כיסוי תא האבק, מסנן, מסנן אוויר נכנס ומסנן אוויר יוצא כראוי.
- מידי זמן בידקו את המוט המתארך ואל תשמשו בו במידה והוא פגום.
- אין להשתמש בשואב האבק להרמת נוזלים דליקים או נפיצים כגון דלק, וגם לא נוזלים אחרים כגון מים או נוזלים רעילים כגון כלור, אמוניה ופותחי סתימות.
- אין להשתמש בשואב האבק לניקוי טונר המשמש במדפסות לייזר או במכונות צילום, מכיוון שטונר עלול לגרור לשרפה או לפיצוץ.
- אין להשתמש בשואב האבק בשביל לשאוב חלקיקים של קיר גבס, אפר כגון אפר של אח, או חומרי עישון או דליקה כגון פחם, בדלי סיגריות או גפרורים.
- אין להשתמש בשואב האבק להרמת עצמים חדים או קשים, כגון זכוכיות, מסמרים, ברגים או מטבעות, שעלולים לפגוע במוצר.
- אין להשתמש בשואב האבק לניקוי כתמים של חומרים סמיכים שמנוניים, דבקים חזקים או צבעים, כגון משחת נעליים, צבע ופיגמנטים.
- יש להרחיק שיער, בגדים רפויים, אצבעות ואיברי גוף אחרים מהפתחים ומהחלקים הנעים של שואב האבק.
- אין לכוון את פתח השאיבה, מוט מאריך או כל אביזר אחר לעיניכם או אוזניכם או לשיים בפיכם.
- אין להכניס עצמים כלשהם לפתחי שואב האבק ואין להשתמש בו כאשר פתח כלשהו שלו חסום. יש לשמור על שואב האבק נקי מאבק, שיער, מוך, או כל פריט אחר אשר יכול לפגוע בעוצמת השאיבה של שואב האבק.
- אין להשען את שואב האבק על עצמים לא יציבים כגון כיסאות או שולחנות, כדי למנוע נזק או פציעה גופנית כתוצאה מנפילתו.
- אין לטעון את שואב האבק בקרבת מקורות חום או אזורים לחים, כגון ליד רדיאטור או בחדר אמבטיה.
- אין לחשוף את המכשיר או הסוללה לטמפרטורות מוגזמות.
- יש לשים לב לסיכון לקצר בהדקים של המכשיר המופעל באמצעות סוללה או לקצר בסוללה, עקב חפצים העשויים מתכת.
- יש להשתמש רק בחלפים שאושרו על-ידי Xiaomi.
- במקרה של נזילת סוללה, המנעו ממגע עם הנוזל והעבירו את הסוללה למתקן מחזור אשר קיבל אישור ממשלתי. במידה והיה מגע עם העיניים, שטפו עם הרבה מים ותפנו לגורם רפואי באופן מיידי.
- אנא תהיו מאוד זהירים כאשר הינכם משתמשים בשואב האבק לניקוי מדרגות.
- אזהרת סכנת שריפה: אין להוסיף כל סוג של ניחוח למסנן אוויר נכנס ויוצא של שואב האבק. סוגי מוצרים אלו ידועים כאלו ה מכילים כימיקלים דליקים שעלולים לגרום לשואב האבק לעלות באש.
- יש לעקוב בקפידה אחר ההוראות במדריך למשתמש זה על מנת להטעין את השואב בטמפרטורה בסביבה בין °0 עד ל-°35 צלסיוס, טעינה לא נכונה עשויה לגרום לנזק לסוללה.
- יש לעקוב בקפידה אחר ההוראות במדריך למשתמש בעת שימוש בשואב האבק. המשתמשים יהיו אחראים לכל אובדן או נזק שייגרם כתוצאה משימוש בלתי-הולם בשואב האבק.
- אזהרה: יש להשתמש רק ביחידת אספקת המתח המסופקת עם מכשיר זה.
- אזהרה: לצורך טעינת הסוללה, יש להשתמש ביחידת אספקת המתח הנשלפת בלבד המסופקת עם המכשיר.
- יש להשתמש ביחידת ספק מתח עם BLJ15WJ270050P-V או AD-D0752700050EU01 בלבד.

מידע על תאימות רגולטורית

הצהרת תאימות של האיחוד האירופי

אנו, Beijing Shunzao Technology Co., Ltd., מכריזים בזאת כי ציוד זה תואם לדירקטיבות החלות ולתקנים האירופאים, ולעדכונים שלהם. הטקסט המלא של הצהרת התאימות של האיחוד האירופי זמין בכתובת האינטרנט הבאה:
http://www.mi.com/global/service/support/declaration.html

מידע על השלכה ומחזור לפי WEEE

כל המוצרים הנושאים סמל זה הם פסולת אלקטרונית וציוד אלקטרוני (waste electrical and electronic equipment - WEEE) לפי דירקטיבה (2012/19/EU) שאין לערבבה עם פסולת ביתית לא ממוינת. במקום זאת, יש להגן על בריאות האדם ועל הסביבה על ידי מסירת הפסולת לנקודת איסוף ייעודית למחזור פסולת אלקטרונית וציוד אלקטרוני, שנקבעה על ידי הממשלה או הרשויות המקומיות. השלכה ומחזור נכונים יסייעו במניעת ההשלכות השליליות הפוטנציאליות על הסביבה ועל בריאות האדם. לקבלת מידע נוסף על המיקום ועל התנאים וההתניות של נקודות איסוף אלה, פנה למתקין או לרשויות המקומיות.

סקירת המוצר

שואב אבק

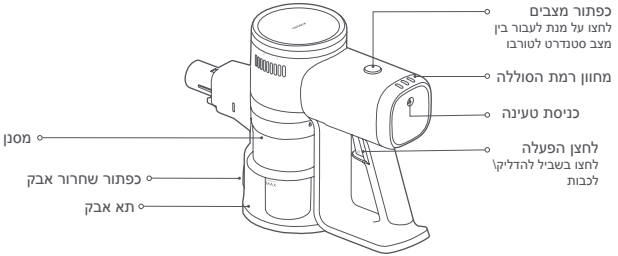

רשימת אביזרים

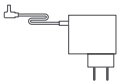

מטען

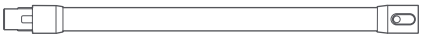

מוט מאריך

מתקן לאחסון על הקיר
(כולל ברגים × 2, דיבלים × 2)

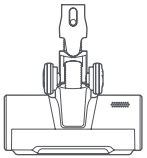

מוט מברשת חשמלית

מברשת 2 ב-1 מוט מברשת חשמלית

שים לב: איזורי המוצר, האביזרים וממשק המשתמש במדריך למשתמש הם לצורכי התייחסות בלבד. המוצר והפעולות בפועל עשויים להשתנות עקב שיפורים שבוצעו במוצר.

כיצד להתקין

התקנת האביזרים על שואב האבק

- חיבור המוט המתארך לשואב האבק ומוט המברשת החשמלית

- חיבור מברשת 2 ב-1 לשואב האבק

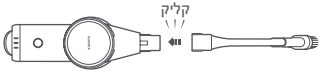

התקנת המתקן לאחסון על הקיר

1. יש לבחור מקום קר ויבש עם שקע חשמלי בקירבה. לפני התקנה, יש לוודא שאין כבלים או צינורות בקיר מאחורי מקום ההתקנה של ההתקן.
2. המרחק בין התחתית של המתקן לאחסון על הקיר והרצפה מומלץ להיות 96.5 ס"מ.
3. יש להחזיק את מתקן לאחסון על הקיר במקום, וצרו סימונים על הקיר בהתאם לחורים במתקן.
4. יש להשתמש במקדחה חשמלית עם מקדח 8 מ"מ על מנת לקדוח חור בערך בעומק 40 מ"מ בכל מיקום מסומן, לאחר מכן הכניסו דיבל לכל חור.
5. יש ליישר את חורי ההרכבה במתקן לאחסון על הקיר עם החורים שעל הקיר, ולאחר מכן להשתמש בברגים הכלולים על מנת לקבע את המתקן לקיר.

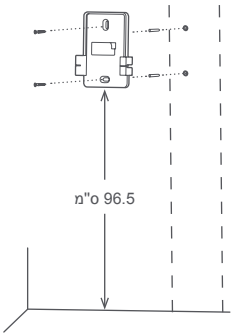

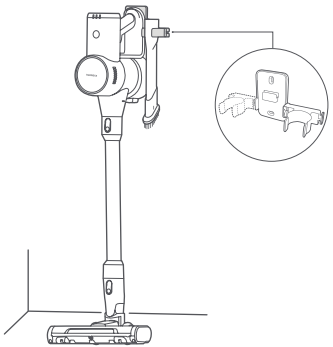

טעינה

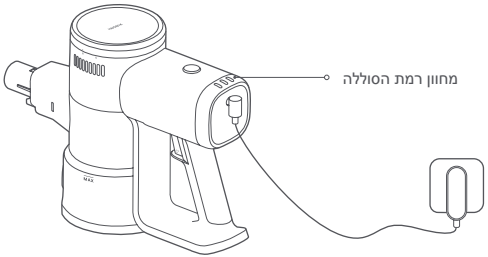

פירוט סטטוס מחוון של רמת סוללה

כבוי | מהבהב | דלוק

עובד

●	●	○ סוללה חלשה	○ ○ ○ כמעט מלאה
●	○	○ חצי סוללה	

טעינה

●	☼	☼ סוללה חלשה	○ ○ ○ כמעט מלאה
●	☼	○ חצי סוללה	○ ○ ○ טעון לגמרי

הערות:
- יש לטעון את שואב האבק במלואו לפני השימוש הראשון בו. הטעינה תיקח בערך 5 שעות.
- שואב האבק אינו יכול להיות בשימוש בזמן הטעינה.
- ברגע ששואב האבק טעון במלואו, המחוון ייכבה לאחר 20 שניות, ושואב האבק לאחר מכן ייכנס למצב חוסך אנרגיה.
- שאיבה ברמת השאיבה הכי גבוהה למשך זמן ארוך יגרום לסוללה להתחמם, מה שעשוי להגדיל את זמן הטעינה. לפני טעינת שואב האבק, זה יותר טוב לתת לו להתקרר למשך 30 דקות.

כיצד להשתמש

מוט מברשת חשמלית

בשביל ניקוי שיש, עץ ורצפות עם שטיחים.

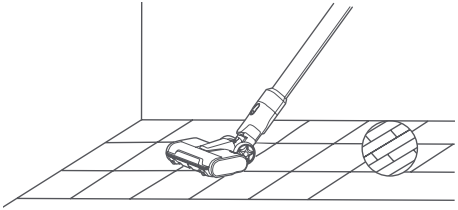

זרבובית מברשת 2 ב-1

מתאים לניקוי מקומות עם בקיעים, כגון מקלדות, וילונות, ספות, תקרות, פינות ופנים רכב.
הערה: על מנת להמנע מסיכוני בטיחות, אין לחשוף את שואב האבק לשמש באופן ישיר או לאחסן אותו בסביבות עם טמפרטורה גבוהה כגון בתוך רכב בקיץ.

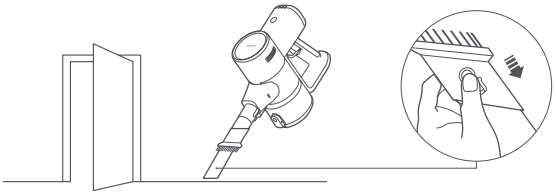

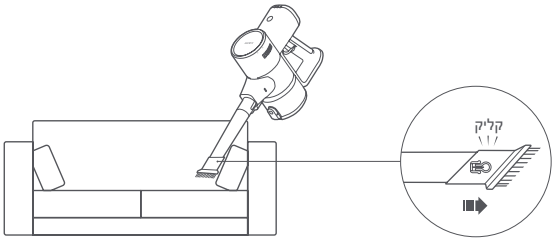

טיפול ותחזוקה

זהירות:

- לפני טיפול ותחזוקה, נתקו את אספקת החשמל וודאו ששואב האבק מכובה.
- יש לוודא שימוש בחלקים מקוריים על מנת לוודא תפעול תקין ולשמור על האחריות שלכם.
- אם המסנן, מסנן אוויר נכנס ומסנן אוויר יוצא, מוט מתארך, או זרבובית המברשת 2 ב-1 חסומים, שואב האבק יפסיק לעבוד. לפני שימוש בשואב האבק שוב, יש לכבות אותו ולנקות את החלק החסום.
- אם מוט המברשת נחסם, הוא יפסיק לעבוד אבל לא שואב האבק עצמו. לפני שימוש בשואב האבק שוב, כבו אותו ונקו את מוט המברשת.
- לפני ניקוי, הסירו את ראש המברשת משואב האבק על מנת למנוע הדלקה בטעות של שואב האבק, מה שעלול לגרום לפציעה.
- אם שואב האבק לא יופעל למשך זמן ממושך, הטעינו אותו במלואו ונתקו אותו מהחשמל, לאחר מכן אחסנו אותו בסביבה קרירה בעלת לחות נמוכה ללא חשיפה ישירה לשמש.
- על מנת למנוע פריקת יתר של הסוללה, הטעינו את שואב האבק לפחות פעם אחת בשלושה חודשים.

ניקוי שואב האבק

נגבו את שואב האבק עם מטלית יבשה ורכה.

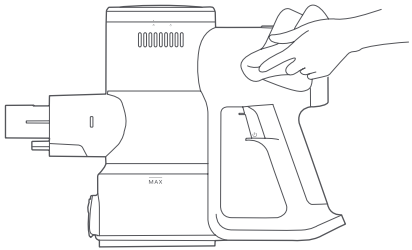

ניקיון תא האבק

לפני ניקוי תא האבק, נתקו את אספקת החשמל והסירו את המוט המתארך. יכולת הניקוי של השואב תרד אם תא האבק מלא עד לסימון ה"MAX". על מנת להחזיר את התפקוד, יש לרוקן את תא האבק.

- ריקון תא האבק: החזיקו את תא האבק מעל לפח אשפה, לאחר מכן לחצו על כפתור שחרור האבק על מנת לרוקן את התוכן.

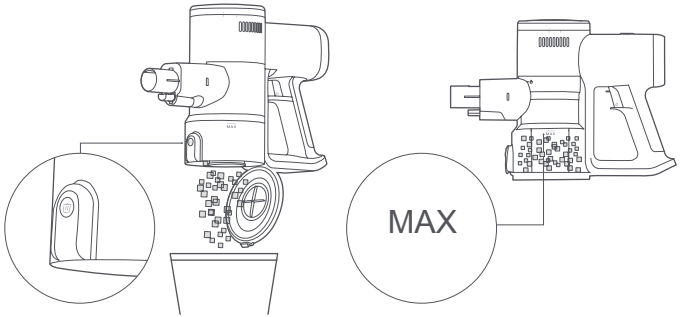

ניקוי הרכת המסנן

1. לחצו על כפתור שחרור האבק על מנת לפתוח את תא האבק, סובבו את המסנן כמוצג על מנת להסירו, ולאחר מכן הסירו את המסנן האוויר היוצא מהמסנן.

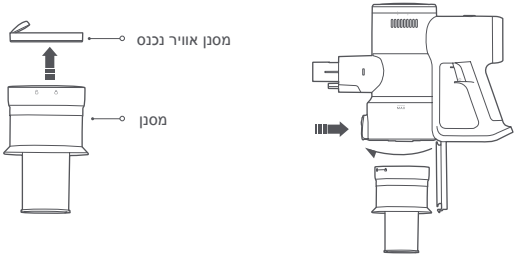

2. סובבו את מסנן האוויר היוצא כמוצג על מנת להסיר אותו.

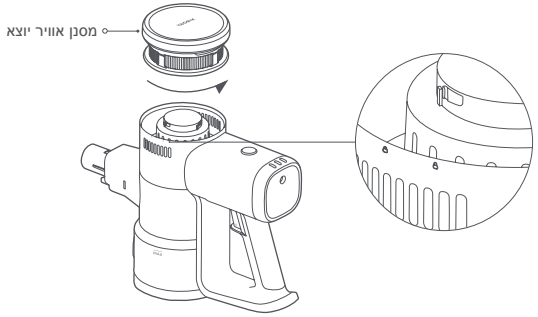

3. שטפו את המסנן, מסנן אוויר נכנס ומסנן אוויר יוצא תחת מי ברז רצים עד שהם נקיים, לאחר מכן שימו אותם בצד להתייבש לגמרי לפחות ל-24 שעות.

הערות:

- אף פעם לא להשרות את המסנן, מסנן אוויר נכנס ומסנן אוויר יוצא.
- כאשר מנקים את מסנן האוויר היוצא, שטפו אותו מספר פעמים ולאחר מכן הקישו בקצה שלו בעדינות על מנת להסיר כל אבק או חלקיק עד שהוא נקי.
- אל תנקו את מסנן אוויר נכנס יוצא עם הידיים שלכם, מברשת או עצם חד בשביל למנוע נזק.
- אם עוצמת השאיבה עדיין ירדה באופן דרסטי לאחר שמסנן האוויר הנכנס והמאוחר נוקה, אתם יכולים לנסות לרכוש ולהחליף אותם עם מקוריים אחרים.

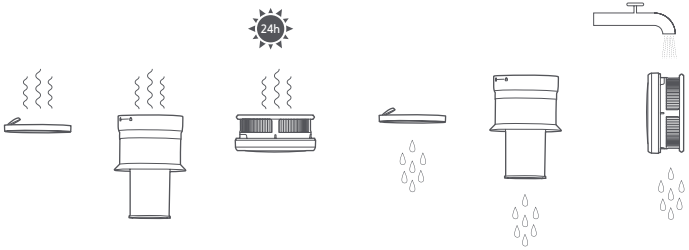

ניקוי מוט המברשת החשמלית

1. שימו את מוט המברשת הפוך ולחצו על כפתור שחרור רולר המברשת על מנת לפתוח את רולר המברשת והסירו אותו.

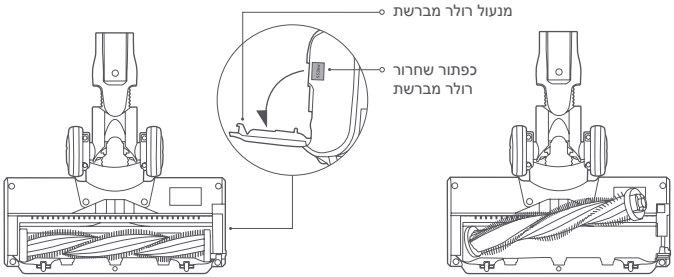

2. השתמשו בבד יבש או נייר על מנת לנקות אבק או חלקיקים ופתח השאיבה והכיסוי השקוף.

הערה: אין לנקות את מוט המברשת החשמלית עם מים בשל שהוא בעל מנוע מובנה.

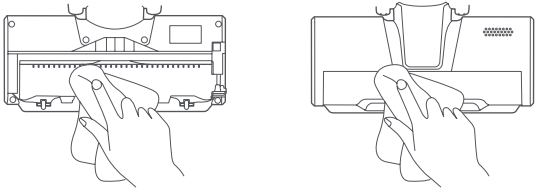

3. התקינו מחדש את רולר המברשת, ולחצו על המנעול על מנת לנעול אותו במקום.

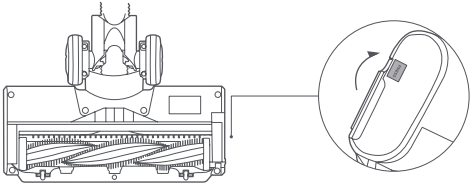

בעיה נפוצה

בעיה נפוצה	גורם אפשרי	פתרון
שואב האבק אינו עובד.	הסוללה אזלה.	הטעינו את שואב האבק לפני שימוש.
	פתח השאיבה, פתח האוורור, טרום או אחרי מסננים חסומים.	בידקו ונקו באופן מיידי.
	המסנן, המסנן אוויר נכנס או יוצא אינם מותקנים במקום.	בידקו והתקינו במקום.
	הגנת טמפרטורת הסוללה הופעלה.	חכו עד שטמפרטורת הסוללה תחזור לרמה תקינה, לאחר מכן תחזרו לשימוש.
ירידה בעוצמת השאיבה.	תא האבק מלא, או ששמסנן האוויר הנכנס או היוצא חסומים.	בידקו ונקו באופן מיידי.
	ראש מברשת חסום.	נקו את ראש המברשת.
רמת סוללה נמוכה.	סוללה אינה טעונה עד הסוף.	הטעינו את שואב האבק לפני שימוש.
	תא האבק מלא, או ששמסנן האוויר הנכנס או היוצא חסומים.	בידקו ונקו באופן מיידי.
	ראש מברשת חסום.	נקו את ראש המברשת.
רולר המברשת אינו מסתובב.	רולר המברשת תקוע על ידי עצמים זרים.	הסירו כל עצם זר, ורק אז תחזרו לשימוש.
	הגנת טמפרטורה גבוהה בשביל מנוע מוט המברשת מופעלת.	חכו עד שטמפרטורת מנוע מוט המברשת תחזור לרמה תקינה לפני שימוש.
	המגעים המוליכים מלוכלכים.	נקו את המגעים עם בד רך ויבש, ולאחר מכן נסו שוב.
לא ניתן להטעין.	אספקת החשמל אינה בשימוש כראוי.	השתמשו רק בספק חשמל מקורי בשביל להטעין את שואב האבק.
הסוללה נטענת לאט.	הגנת טמפרטורת הסוללה הופעלה.	חכו עד שטמפרטורת הסוללה תחזור לרמה תקינה, לאחר מכן תחזרו לשימוש.

הערה: אם הפתרונות לא פותרים את הבעיה, אנא צרו קשר עם צוות השירות לאחר מכירה.

פתרון בעיות

אם שואב האבק אינו עובד כראוי, מחוון רמת סוללה יציג הודעת שגיאה. ראו את הטבלה למטה לפתרון בעיות.

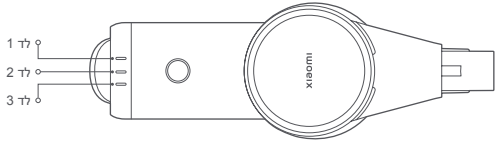

הודעת שגיאה	גורם אפשרי	פתרון
לד 1, לד 2, ולד 3 הבהבו 3 פעמים יחדיו.	שגיאת ספק חשמל	השתמשו רק בספק חשמל מקורי בשביל להטעין את שואב האבק.
	הגנת טמפרטורת הסוללה הופעלה.	חכו עד שטמפרטורת מנוע מוט המברשת תחזור לרמה תקינה לפני שימוש.
	שגיאת תא סוללה	צרו קשר עם צוות השירות שלאחר המכירה
	שגיאה בחיישן הטמפרטורה	
	שגיאה במנוע	
לד 1 מהבהב 10 פעמים.	סוללה אזלה	השתמשו רק בספק חשמל מקורי בשביל להטעין את שואב האבק.

מפרטים

שואב אבק Xiaomi G20 Lite			
שם	שואב אבק אלחוטי	**דגם**	C203
מתח נקוב	22.2 וולט ⎓	**הספק מוצהר**	215 וואט
מתח טעינה	27.0 וולט ⎓	**משקל נקי**	2.4 ק"ג
מוט מברשת חשמלית			
דגם	C203-DS	**מתח נקוב**	22.2 וולט ⎓
הספק מוצהר	15 וואט		
אספקת חשמל			
יצרן	Zhongshan Baolijin Electronic Co., Ltd.		
דגם	BLJ15WJ270050P-V	**יעילות ממוצעת בחיבור לחשמל**	85.9%
הספק נקוב	100-240 וולט ~ 50/60 הרץ 0.5 אמפר	**יעילות בעומס נמוך (10%)**	73.2%
הספק יציאה נקוב	27.0 וולט ⎓ 0.5 אמפר 13.5 וואט	**צריכת חשמל ללא עומס**	0.09 וואט
יצרן	Shenzhen AMC Technology Co., Ltd.		
דגם	AD-D0752700050EU01	**יעילות ממוצעת בחיבור לחשמל**	84.5%
הספק נקוב	100-240 וולט ~ 50/60 הרץ 0.8 אמפר	**יעילות בעומס נמוך (10%)**	75.5%
הספק יציאה נקוב	27.0 וולט ⎓ 0.5 אמפר 13.5 וואט	**צריכת חשמל ללא עומס**	0.09 וואט

הערה: דגם BLJ15WJ270050P-V ו- AD-D0752700050EU01 ישימים לשואב האבק, ורק אחד מגיע עם החבילה.

הודעה בנושא הסביבה

סוללת הליתיום-יון המובנית של השואב האבק מכילה כימיקלים שעלולים לזהם את הסביבה. לפני השלכת שואב האבק, הסירו את הסוללה ומסרו אותה במתקן המחזור המתאים.

- יש להסיר את הסוללה מהמכשיר לפני השלכתו.
- יש לנתק את המכשיר מאספקת החשמל בעת הוצאת הסוללה.
- יש להשליך את הסוללה באופן בטוח.

זהירות:

- וודאו כי שואב האבק מנותק מהחשמל הסוללה ללא טעינה כלל לפני הסרתן.
- קחו את ההסוללה המוסרת למתקן המחזור המקצועי בשביל לזרוק אותן כראוי.
- אל תשאירו את הסוללה בסביבה עם טמפרטורה גבוהה; אחרת הן עלולות להתפוצץ.
- במקרה של נזילה מהסוללה, יש להימנע ממגע עם הנוזל. אם הנוזל נכנס לעיניים, שטוף בהרבה מים ופנה מיד לקבלת סיוע רפואי.

שלבים להוצאת הסוללה:

1. הסירו את הכיסויים האחוריים של שואב האבק והידית, ולאחר מכן הסירו את המיקרו מתג מהידית.
2. השתמשו במברג בשביל להסיר את הברגים בשואב האבק, ולאחר מכן נתקו את הכבלים וקחו את ההרכב של תא הסוללה.
3. הסירו את שני הברגים מעל המעגל המדפס של הרכב תא הסוללה.
4. הסירו את הכיסויים התחתונים והעליונים מעל המעגל המודפס ותא הסוללה, והוציאו את הסוללה.

הודעה בנוגע לאחריות

אחריות זאת מקנה לך זכויות מסוימות וייתכן שיש לך זכויות נוספות בהתאם לחוק בארץ, במחוז או במדינה שלך. אמת, חוק הצרכן בארצות, מחוזות או מדינות מסוימים כרוך בתקופת אחריות מינימלית. XIAOMI אינה מחריגה, מגבילה או משהה זכויות אחרות שלך, אלא כפי שמורשה לפי חוק. כדי להבין את זכויותיך במלואן, אנחנו ממליצים לעיין בחוקי הארץ, המחוז או המדינה שלך.

1. אחריות מוצר מוגבלת

XIAOMI מתחייבת כי המוצרים חפים מליקויים בחומרים ובאופן הכנתם כשמדובר בשימוש רגיל ובשימוש בהתאם למדריך למשתמש הרלוונטי, לאורך תקופת האחריות.

משך הזמן והתנאים הקשורים לסעיפי האחריות המשפטית מצוינים בחוקים המקומיים הרלוונטיים. מידע נוסף על הטבות האחריות לצרכן ניתן למצוא באתר הרשת הרשמי שלXiaomi https://www.mi.com/global/support/warranty.

Xiaomi מתחייבת לרוכש/ת המקורי/ת כי המוצר של Xiaomi יהיה נטול ליקויים בחומרים ובאופן ההכנה כשמדובר בשימוש רגיל ולאורך התקופה המצוינת לעיל.

Xiaomi אינה מבטיחה שלא יחולו הפרעות ושגיאות בהפעלת המוצר.

Xiaomi אינה אחראית לנזקים שנובעים מאי-קיום ההנחיות הקשורות לשימוש במוצר.

2. סעדים

אם יימצא ליקוי בחומרה ותתקבל תביעה תקפה על ידי Xiaomi בתקופת האחריות, 1) Xiaomi) תתקן את המוצר ללא תשלום, (2) תחליף את המוצר, או (3) תספק החזר כספי על המוצר, לא כולל עלויות משלוח אפשריות.

3. איך לקבל שירות אחריות

כדי לקבל שירות אחריות, יש לשלוח את המוצר, באריזתו המקורית או באריזה דומה שמגנה על המוצר באותה מידה, אל הכתובת שתציין Xiaomi. ייתכן ש-Xiaomi תדרוש ממך הוכחות עדכניות, הוכחת רכישה ו/או תבקש לעמוד בדרישות ההרשמה לפי קבלת שירות האחריות, למעט ככל שאסור על פי החוק החל.

4. החרגות והגבלות

אלא אם צוין אחרת על ידי Xiaomi, אחריות מוגבלת זאת חלה רק על המוצר שיוצר על ידי Xiaomi או עבורה ושניתן לזהותו לפי סימני מסחר, שם מסחרי אן לוגו "Xiaomi" או "Mi".

האחריות המוגבלת אינה חלה על (א) נזק שנגרם על ידי הטבע או כוח עליון, כמו פגיעות ברק, סופות טורנדו, שיטפונות, שריפה, רעידת אדמה או סיבה חיצונית אחרת; (ב) רשלנות; (ג) שימוש מסחרי; (ד) שינויים או התאמות בכל אחד מחלקי המוצר; (ה) נזק שנגרם משימוש עם מוצרים שאינם של Xiaomi; (ו) נזק שנגרם בתאונה, בשימוש לרעה או בשימוש בלתי-הולם; (ז) נזק שנגרם בהפעלת המוצר שלא בשימושים המותרים או המיועדים שתוארו על ידי Xiaomi או באמצעות אספקת מתח או חשמל בלתי-הולמת; (ח) נזק שנגרם על ידי שירות (כולל שדרוגים והרחבות) שבוצע על ידי כל אדם שאינו נציג של Xiaomi.

באחריותך לגבות את כל הנתונים, התוכנות ושאר החומרים שמאוחסנים או שמורים על גבי המוצר. ייתכן שהנתונים, התוכנה או שאר החומרים שבציוד יאבדו או יפורמטו מחדש בתהליך השירות, ו-Xiaomi אינה אחראית לנזק או אובדן מסוג זה.

שום מפיץ, סוכן או עובד של Xiaomi אינו מורשה לבצע התאמות, הרחבות או תוספות לאחריות מוגבלת זאת. אם נמצא כי אחד מהתנאים אינו חוקי או בלתי-אכיף, חוקיות האכיפה של שאר התנאים לא תושפע או תיפגע.

השירותים לאחר המכירה יוגבלו לארץ או לאזור שבהם בוצעה הרכישה המקורית, למעט כל שנקבע בחוקים או הובטח על ידי Xiaomi.

מוצרים שלא יובאו כראוי ו/או לא יוצרו כראוי על ידי Xiaomi ו/או לא נרכשו כראוי מ-Xiaomi או ממוכר רשמי של Xiaomi, לא יחולו עליהם סעיפי האחריות הנוכחיים. בהתאם לחוק החל, ייתכן שיהיה באפשרותך ליהנות מסעיפי האחריות מהקמעונאי הבלתי-רשמי שמכר את המוצר. לכן, Xiaomi קוראת לך ליצור קשר עם הקמעונאי שממנו רכשת את המוצר.

סעיפי האחריות הנוכחיים אינם חלים בהונג קונג ובטייוואן.

5. סעיפי אחריות משתמעת

לכל סעיפי האחריות המשתמעת (כולל סעיפי אחריות לסחירות ולהתאמה למטרה מסוימת), למעט ככל שאסור לפי החוק החל, יהיה משך זמן מוגבל עד למשל הזמן המרבי של אחריות מוגבלת זאת. בתחומי שיפוט מסוימים אסור להטיל הגבלות על משך האחריות המשתמעת, ולכן ההגבלה לעיל לא תחול בהם.

6. הגבלת נזקים

למעט ככל האסור לפי החוק החל, Xiaomi לא תהיה אחראית לנזקים תאונתיים, לנזקים עקיפים, מיוחדים או תוצאתיים, כולל אך לא רק אובדן רווחים, תשואות או נתונים, נזקים כתוצאה מהפרה של אחריות או תנאי מפורשים או משתמעים, או תחת כל תאוריה משפטית אחרת, גם אם Xiaomi קיבלה דיווח על האפשרות שיחולו נזקים כאלה. בתחומי משפט מסוימים אסור להחריג או להגביל נזקים מיוחדים, עקיפים או תוצאתיים, ולכן אפשר שההגבלה לעיל אינה חלה עליך.

7. אנשי הקשר של XIAOMI

לקוחות מוזמנים לבקר באתר: https://www.mi.com/global/support/warranty

איש הקשר לשירות שלאחר המכירה יהיה כל אדם ברשת השירותים המורשית של Xiaomi, המפיצים המורשים של Xiaomi או הספק הסופי שמכר לך את המוצרים. אם מתעורר ספק כלשהו, יש לפנות אל האדם הרלוונטי ש-Xiaomi תזהה.

Instruksi Keselamatan

Produk ini hanya untuk penggunaan rumah tangga. Bacalah petunjuk ini sebelum menggunakan produk dan simpanlah untuk rujukan di lain waktu.

- Alat ini dapat digunakan oleh anak-anak berusia 8 tahun ke atas, orang dengan keterbatasan fisik, sensoris, atau mental, atau orang yang kurang memahami dan tidak berpengalaman menggunakan alat ini asalkan mereka diawasi atau sudah diberi petunjuk mengenai penggunaan alat secara aman dan telah memahami bahaya yang mungkin terjadi. Anak-anak tidak boleh memainkan alat ini. Pembersihan dan pemeliharaan alat oleh pengguna tidak boleh dilakukan anak-anak kecuali dengan pengawasan.
- Alat ini berisi baterai yang hanya dapat diganti oleh orang yang memiliki kualifikasi untuk melakukannya.
- Alat ini hanya untuk digunakan dengan unit catu daya yang disediakan bersama alat.
- Penghisap debu ini ditujukan hanya untuk penggunaan dalam ruangan. Jangan gunakan atau instal di lingkungan luar ruangan, industri, atau komersial.
- Bahaya dapat terjadi jika peralatan melintas di atas kabel daya.
- Colokan harus dilepaskan dari stopkontak listrik sebelum membersihkan atau memelihara peralatan.
- Untuk mengurangi risiko kebakaran, ledakan, atau cedera pribadi, periksa sebelum penggunaan untuk memastikan catu daya tidak rusak. Jangan gunakan penghisap debu jika adaptor daya rusak.
- Jika pengisi daya atau baterai rusak, ini harus diganti dengan komponen asli yang dibeli dari produsen atau departemen layanan purna jual.
- Pastikan penghisap debu mati sebelum membersihkan atau mengganti sikat roller.
- Bilah sikat listrik, tongkat perpanjangan, dan penghisap debu secara elektrik bersifat konduktif dan tidak boleh dibenamkan dalam air atau cairan lainnya. Pastikan filter, pra-filter, dan pasca-filter kering sepenuhnya setelah pembersihan.
- Untuk mencegah cedera, matikan penghisap debu dan lepaskan bilah sikat listrik sebelum pembersihan dan pemeliharaan. Jangan gunakan penghisap debu sebelum memasang bilah sikat listrik, penutup kompartemen debu, filter, pra-filter, dan pasca-filter dengan baik.
- Periksa tongkat perpanjangan secara berkala dan jangan gunakan jika rusak.
- Jangan gunakan penghisap debu untuk mengambil cairan yang mudah terbakar atau mudah meledak seperti bensin, atau cairan seperti air atau cairan beracun, misalnya pemutih, amonia, dan pembersih saluran air.
- Jangan menggunakan penghisap debu untuk membersihkan toner yang digunakan dalam printer laser dan mesin fotokopi, karena toner dapat menyebabkan kebakaran atau ledakan.
- Jangan menggunakan penghisap debu untuk mengambil partikel dinding kering, abu seperti abu di perapian, atau abu rokok, atau bahan yang terbakar seperti batu bara, puntung rokok, atau korek api.
- Jangan menggunakan penghisap debu untuk mengambil benda tajam atau keras, seperti kaca, kuku, sekrup, atau koin, yang dapat merusak produk.
- Jangan menggunakan penghisap debu untuk membersihkan noda zat berminyak tebal, perekat yang kuat, atau pewarna, seperti semir sepatu, cat, dan pigmen.
- Jauhkan rambut, pakaian longgar, jari, dan semua anggota tubuh dari lubang dan komponen yang bergerak dari penghisap debu.
- Jangan mengarahkan bagian bukaan penghisap, tongkat perpanjangan, atau aksesori lain ke mata atau telinga Anda, atau meletakkannya ke dalam mulut Anda.
- Jangan meletakkan benda apa pun ke dalam bukaan penghisap debu, jangan pula menggunakan penghisap debu dengan bagian bukaan yang terhalang. Jaga agar bebas dari debu, serat, rambut, atau benda lain yang dapat mengurangi daya penghisap dari penghisap debu.
- Jangan menyandarkan penghisap debu pada benda yang tidak stabil seperti kursi atau meja untuk mencegah kerusakan atau cedera yang diakibatkan karena penghisap debu terjatuh.
- Jangan mengisi daya atau menyimpan penghisap debu dekat dengan sumber panas atau di tempat yang lembap, seperti radiator atau dapur atau kamar mandi.
- Jangan memaparkan alat atau baterai pada suhu berlebih.
- Perhatikan risiko terminal alat yang dioperasikan baterai atau korsleting yang dialami baterai akibat benda logam.
- Hanya gunakan komponen pengganti yang disetujui oleh Xiaomi.
- Jika terjadi kebocoran baterai, hindari kontak dengan cairan dan buang baterai di fasilitas daur-ulang yang telah disetujui pemerintah. Jika terjadi kontak dengan mata, bilas dengan banyak air dan cari bantuan medis dengan segera.
- Harap berhati-hati jika menggunakan penghisap debu untuk membersihkan tangga.
- Peringatan Bahaya Kebakaran: Jangan mengoleskan pengharum dalam bentuk apa pun pada pra-filter dan pasca-filter penghisap debu. Produk jenis ini diketahui berisi bahan kimia mudah terbakar yang dapat mengakibatkan penghisap debu terbakar.
- Ikuti dengan ketat petunjuk dalam panduan pengguna ini untuk mengisi daya penghisap debu pada suhu ruangan 0°C sampai 35°C . Pengisian daya yang tidak tepat dapat menimbulkan kerusakan pada baterai.
- Ikuti dengan saksama petunjuk dalam panduan pengguna ini saat menggunakan penghisap debu. Pengguna bertanggung jawab atas segala kerugian atau kerusakan mungkin yang terjadi akibat penggunaan produk yang tidak benar.
- PERINGATAN: Hanya gunakan unit catu daya yang disediakan dengan alat ini.
- PERINGATAN: Untuk mengisi ulang daya baterai, gunakan hanya unit catu daya yang dapat dilepas yang disertakan dengan alat ini.
- Gunakan hanya dengan unit pasokan BLJ15WJ270050P-V.

Informasi Kepatuhan terhadap Peraturan

Deklarasi Kesesuaian Uni Eropa
Kami, Beijing Shunzao Technology Co., Ltd., dengan ini menyatakan bahwa peralatan ini mematuhi Arahan dan Norma Eropa yang berlaku, beserta amendemennya. Berikut adalah teks lengkap deklarasi kesesuaian Uni Eropa yang tersedia di alamat internet berikut: http://www.mi.com/global/service/support/declaration.html

Informasi Pembuangan dan Daur Ulang WEEE
Semua produk yang disertai simbol ini adalah limbah peralatan elektrik dan elektronik (WEEE sesuai arahan 2012/19/EU) sehingga tidak boleh dicampur dengan limbah rumah tangga yang tidak disortir. Oleh karena itu, Anda harus melindungi kesehatan manusia dan lingkungan dengan menyerahkan limbah peralatan Anda ke titik pengumpulan yang ditunjuk untuk daur ulang limbah peralatan elektrik dan elektronik, ditentukan oleh pemerintah atau otoritas setempat. Proses pembuangan dan daur ulang yang benar akan membantu mencegah potensi konsekuensi negatif terhadap kesehatan manusia dan lingkungan. Hubungi pemasang atau otoritas setempat untuk mendapatkan informasi lebih lanjut tentang lokasi serta syarat dan ketentuan titik pengumpulan tersebut.

Ikhtisar Produk

Penghisap Debu

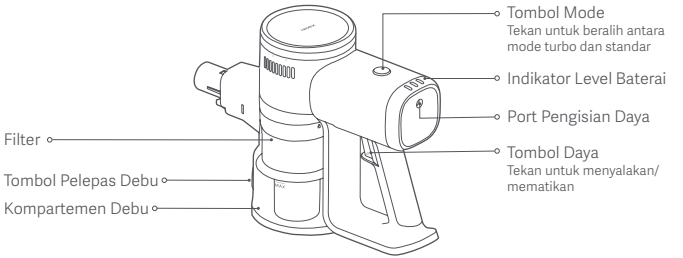

Daftar Aksesori

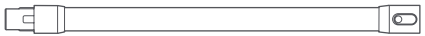

Tongkat Perpanjangan

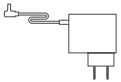

Catu Daya

Nozel Sikat 2-in-1

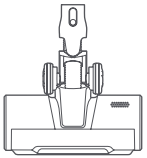

Bilah Sikat Listrik

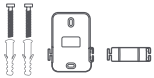

Braket Penyimpanan Dinding (termasuk sekrup × 2, colokan dinding × 2)

Catatan: Ilustrasi produk, aksesori, dan antarmuka pengguna dalam panduan pengguna ini hanya untuk tujuan referensi. Produk dan fungsi sebenarnya dapat bervariasi karena peningkatan produk.

Cara Instal

Memasang aksesori pada penghisap debu

- Menyambungkan tongkat perpanjangan ke penghisap debu dan bilah sikat listrik

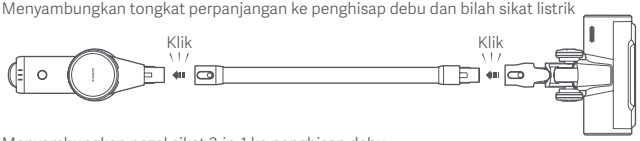

- Menyambungkan nozel sikat 2-in-1 ke penghisap debu

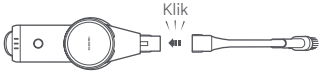

Memasang braket penyimpanan dinding

1. Memilih tempat yang sejuk dan kering dengan stopkontak listrik di dekatnya. Sebelum memasang, pastikan tidak ada kabel atau pipa di dinding secara langsung di belakang tempat braket akan dipasang.
2. Jarak antara bagian bawah braket penyimpanan dinding dan tanah disarankan agar 96,5 cm.
3. Tahan braket penyimpanan dinding di posisinya dan buat tanda di dinding sesuai dengan lubang pada braket.
4. Gunakan bor listrik dengan mata bor 8 mm untuk mengebor lubang yang dalamnya sekitar 40 mm di setiap posisi yang ditandai, kemudian masukkan colokan dinding ke dalam setiap lubang.
5. Sejajarkan lubang pemasangan di braket penyimpanan dinding dengan lubang di dinding, lalu gunakan sekrup yang disertakan untuk memasang braket ke dinding dengan erat.

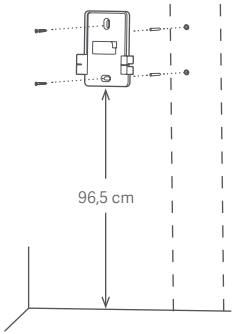

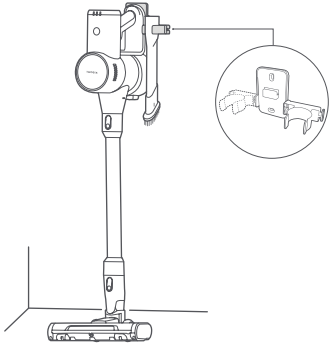

Mengisi daya

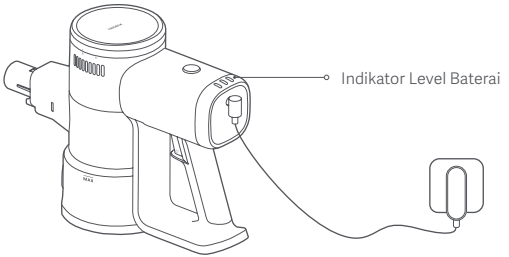

Deskripsi status indikator level baterai

● Mati ☼ Berkedip ○ Nyala

Bekerja

○ ● ● Baterai lemah ○ ○ ○ Hampir penuh

○ ○ ● Separuh baterai

Mengisi daya

☼ ● ● Baterai lemah ○ ○ ☼ Hampir penuh

○ ☼ ● Separuh baterai ○ ○ ○ Daya terisi penuh

Catatan:

- Isi daya penghisap debu sampai penuh sebelum menggunakannya untuk pertama kali. Ini akan memakan waktu sekitar 5 jam.
- Penghisap debu tidak dapat digunakan saat mengisi daya.
- Setelah daya penghisap debu diisi penuh, indikator akan mati setelah 20 detik, lalu penghisap debu akan masuk mode hemat daya.
- Menghisap debu pada level hisapan tertinggi dalam periode waktu yang panjang akan menyebabkan baterai memanas, yang akan meningkatkan waktu pengisian daya. Sebelum mengisi daya penghisap debu, lebih baik mendinginkannya selama 30 menit lebih dulu.

Cara Penggunaan

Bilah Sikat Listrik

Untuk membersihkan marmer, kayu, dan lantai berkarpet tumpukan pendek.

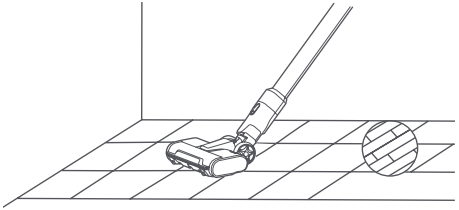

Nozel Sikat 2-in-1

Cocok untuk membersihkan tempat-tempat dengan cekungan seperti keyboard, tirai, sofa, plafon, sudut, dan interior mobil.
Catatan: Untuk menghindari bahaya terhadap keselamatan, jangan memaparkan penghisap debu ke sinar matahari langsung atau menyimpannya di lingkungan dengan suhu tinggi seperti di dalam mobil pada musim panas.

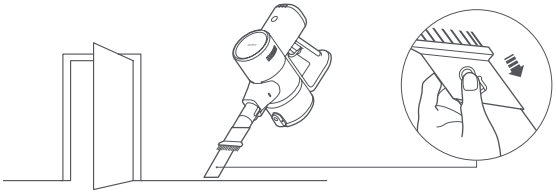

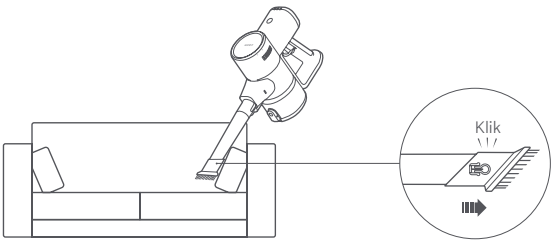

Perawatan & Pemeliharaan

PERHATIAN:

- Sebelum perawatan dan pemeliharaan, lepaskan dari catu daya dan pastikan penghisap debu sudah dimatikan.
- Selalu gunakan komponen asli untuk memastikan pengoperasian yang normal dan menjaga garansi Anda tetap berlaku.
- Jika filter, pra-filter, pasca-filter, tongkat perpanjangan, atau nozel sikat 2-in-1 terhalang, penghisap debu akan berhenti bekerja. Sebelum menggunakan penghisap debukembali, matikan dan bersihkan bagian yang terhalang.
- Jika bilah sikat terhalang, ini akan berhenti bekerja, tapi penghisap debu itu sendiri tidak. Sebelum menggunakan penghisap debu lagi, matikan dan bersihkan bilah sikat.
- Sebelum membersihkan, lepaskan kepala sikat dari penghisap debu untuk mencegah menyalakan penghisap debu secara tidak sengaja, yang mana dapat menimbulkan cedera.
- Jika penghisap debu tidak akan digunakan untuk periode yang agak lama, isi daya penuh, lalu lepaskan dari sumber daya, lalu simpan di tempat yang sejuk dengan kelembapan rendah, jauh dari sinar matahari langsung.
- Untuk mencegah pengosongan daya baterai berlebih, isi ulang daya penghisap debu minimal sekali setiap tiga bulan.

Membersihkan Penghisap Debu

Lap penghisap debu menggunakan kain lembut yang kering.

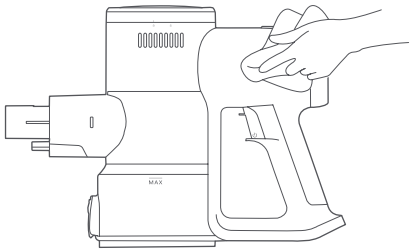

Membersihkan kompartemen debu

Sebelum membersihkan kompartemen debu, putuskan sambungan catu daya, lalu lepaskan tongkat perpanjangan. Kemampuan membersihkan penghisap debu akan berkurang jika kompartemen debu terisi penuh hingga tanda "MAX". Untuk memulihkan kinerjanya, kosongkan kompartemen debu.

- Mengosongkan kompartemen debu: Tahan kompartemen debu di atas tempat sampah, lalu tekan tombol pelepasan debu untuk mengosongkan isinya.

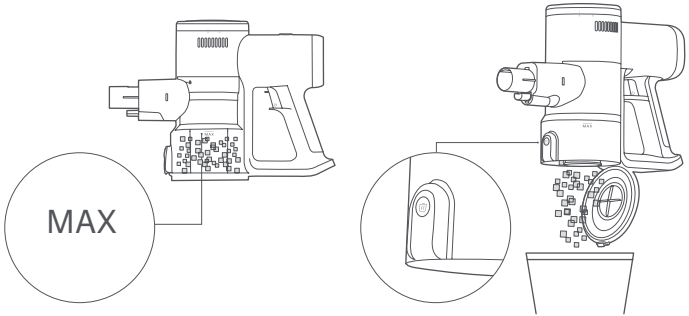

Membersihkan rakitan filter

1. Tekan tombol pelepasan debu untuk membuka kompartemen debu, putar filter sebagaimana ditunjukkan dalam gambar untuk melepaskannya, kemudian lepaskan pra-filter dari filter.

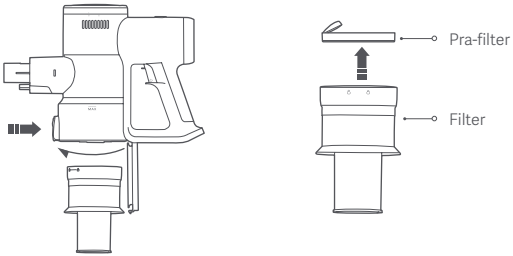

2. Putar pasca-filter sebagaimana ditunjukkan pada gambar untuk melepaskannya.

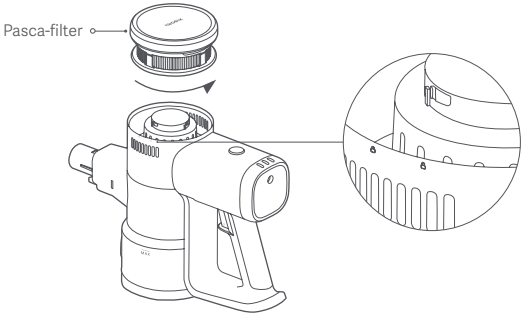

3. Bilas filter, pra-filter, dan pasca-filter dengan air keran yang mengalir hingga bersih, lalu sisihkan untuk mengeringkannya sepenuhnya selama paling tidak 24 jam.

   Catatan:

   - Jangan pernah membasahi filter, pra-filter, dan pasca-filter.
   - Saat membersihkan pasca-filter, bilas berulang kali, lalu ketuk tepiannya dengan ringan untuk melepaskan debu dan serpihan hingga bersih.
   - Jangan membersihkan pra-filter dan pasca-filter dengan tangan, sikat, atau benda tajam untuk mencegah kerusakan.
   - Jika tenaga hisap masih berkurang secara signifikan setelah pra-filter dan pasca-filter dibersihkan, Anda dapat mencoba untuk membeli dan menggantinya dengan produk asli.

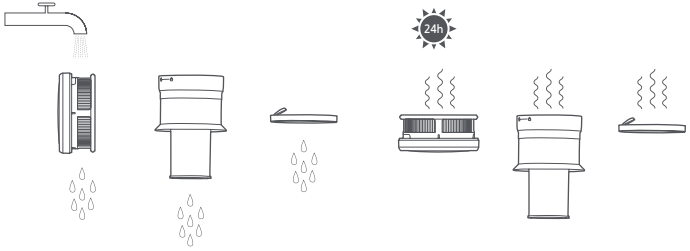

Membersihkan bilah sikat listrik

1. Letakkan bilah sikat terbalik, lalu tekan tombol pelepasan sikat roller untuk membuka sikat roller dan melepaskannya.

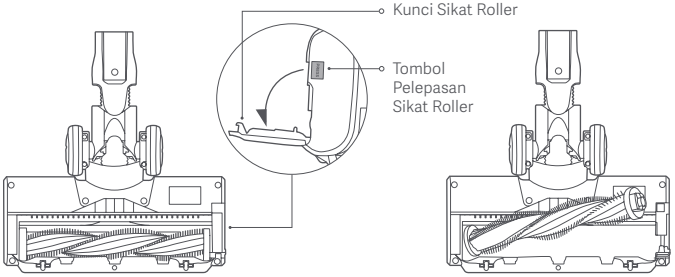

2. Gunakan kain kering atau tisu untuk mengusap debu dan serpihan dari bukaan penghisap dan penutup transparan.

   Catatan: Jangan membersihkan bilah sikat listrik dengan air, karena ini memiliki motor bawaan.

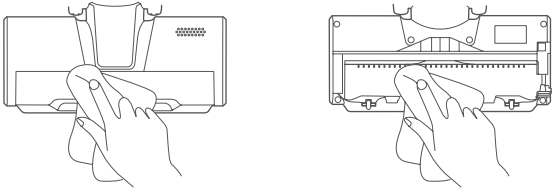

3. Pasang ulang sikat roller, lalu tekan kunci untuk menguncinya di tempatnya.

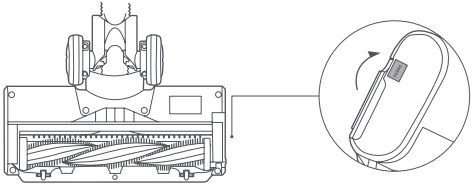

Masalah Umum

Masalah Umum	Kemungkinan Penyebab	Solusi
Penghisap debu tidak bekerja.	Baterai habis.	Isi daya penghisap debu sebelum penggunaan.
	Bukaan penghisap, saluran udara, pra-filter, atau pasca-filter terhalang.	Periksa dan bersihkan dengan segera.
	Filter, pra-filter, atau pasca-filter tidak terpasang di tempatnya.	Periksa dan pasang di tempatnya.
	Perlindungan suhu baterai terpicu.	Tunggu hingga suhu baterai kembali normal, lalu lanjutkan penggunaan.
Daya penghisap berkurang.	Kompartemen debu penuh, atau pra-filter, atau pasca-filter terhalang.	Periksa dan bersihkan dengan segera.
	Kepala sikat buntu.	Bersihkan kepala sikat.
Masa pakai baterai lemah.	Baterai tidak terisi daya penuh.	Isi daya penghisap debu sebelum penggunaan.
	Kompartemen debu penuh, atau pra-filter, atau pasca-filter terhalang.	Periksa dan bersihkan dengan segera.
	Kepala sikat buntu.	Bersihkan kepala sikat.
Sikat roller tidak berputar.	Sikat roller macet akibat benda asing.	Bersihkan semua benda asing, kemudian lanjutkan penggunaan.
	Perlindungan suhu tinggi untuk motor bilah sikat terpicu.	Tunggu hingga suhu motor bilah sikat kembali ke normal sebelum penggunaan.
	Kontak konduktif kotor.	Usap kontak dengan kain lembut yang kering, lalu coba lagi.
Tidak dapat mengisi daya.	Catu daya yang digunakan tidak asli.	Hanya gunakan catu daya asli untuk mengisi daya penghisap debu.
Baterai mengisi daya dengan lambat.	Perlindungan suhu baterai terpicu.	Tunggu hingga suhu baterai kembali ke normal, kemudian lanjutkan penggunaan.

Catatan: Jika solusi di atas tidak menyelesaikan masalah, silakan hubungi tim layanan purnajual.

Pemecahan Masalah

Jika penghisap debu tidak bekerja dengan baik, indikator level baterai akan menampilkan pesan kesalahan. Lihat tabel berikut untuk pemecahan masalah.

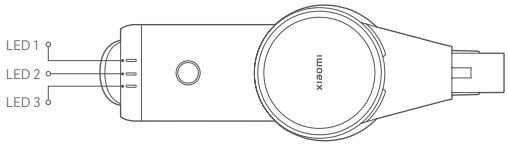

Pesan kesalahan	Kemungkinan Penyebab	Solusi
LED 1, LED 2, dan LED 3 berkedip tiga kali secara bersamaan.	Kesalahan catu daya	Hanya gunakan catu daya asli untuk mengisi daya penghisap debu.
	Perlindungan suhu baterai terpicu.	Tunggu hingga suhu motor bilah sikat kembali ke normal sebelum penggunaan.
	Kesalahan sel baterai	Hubungi tim layanan purnajual
	Kesalahan sensor suhu	
	Kesalahan motor	
LED 1 berkedip sepuluh kali.	Baterai Habis	Hanya gunakan catu daya asli untuk mengisi daya penghisap debu.

Spesifikasi

Xiaomi Vacuum Cleaner G20 Lite			
Nama	Penghisap Debu Tanpa Kabel	Model	C203
Tegangan Pengenal	22,2 V ⎓	Daya Terukur	215 W
Tegangan Pengisian Daya	27,0 V ⎓	Berat Bersih	2,4 kg
Bilah Sikat Listrik			
Model	C203-DS	Tegangan Pengenal	22,2 V ⎓
Daya Terukur	15 W		
Catu Daya			
Produsen	Zhongshan Baolijin Electronic Co., Ltd.		
Model	BLJ15WJ270050P-V	Efisiensi Aktif Rata-Rata	85,9%
Masukan Nominal	100–240 V ~ 50/60 Hz 0,5 A	Efisiensi pada Beban Rendah (10%)	73,2%
Keluaran Nominal	27,0 V ⎓ 0,5 A 13,5 W	Konsumsi Daya Tanpa Beban	0,09 W

Pemberitahuan Lingkungan

Paket baterai lithium-ion yang dapat diisi ulang dari penghisap debu ini mengandung bahan kimia yang dapat mencemari lingkungan. Sebelum membuang penghisap debu, lepaskan baterai, lalu buang di fasilitas daur-ulang yang tepat.

- Baterai harus dilepas dari alat sebelum dibongkar.
- Alat harus dicabut dari sumber listrik saat melepas baterai.
- Baterai harus dibuang dengan aman.

PERHATIAN:

- Pastikan penghisap debu diputuskan dayanya dari sumber listrik dan baterai dikosongkan sepenuhnya sebelum dilepaskan.
- Ambil baterai yang dapat dilepaskan ke fasilitas daur-ulang profesional untuk membuangnya dengan baik.
- Jangan biarkan baterai di lingkungan dengan suhu tinggi; jika tidak, baterai ini dapat meledak.
- Jika terjadi kebocoran baterai, hindari kontak dengan cairan. Jika cairan masuk ke mata, bilas dengan banyak air dan cari bantuan medis dengan segera.

Langkah untuk Melepaskan Baterai:

1. Lepaskan penutup belakang penghisap debu dan gagang, lalu lepaskan tombol mikro dari gagang.
2. Gunakan obeng untuk melepaskan sekrup di penghisap debu, lalu lepaskan kabel dan keluarkan rakitan paket baterai.
3. Longgarkan dua sekrup di atas papan sirkuit rakitan paket baterai.
4. Lepaskan penutup atas dan bawah dari papan sirkuit dan paket baterai, lalu keluarkan baterai.

Kebijakan Garansi Xiaomi

Garansi terbatas ini hanya bisa digunakan untuk produk Xiaomi.
Untuk perangkat dan aksesori yang rusak selama penggunaan yang normal dan sesuai dengan kebijakan perusahaan, Xiaomi akan memberikan layanan perbaikan atau penggantian secara gratis selama masa garansi.

5 LANGKAH CEPAT KLAIM GARANSI ANDA

Hubungi pusat layanan hotline di 0800-1-401558 untuk pastikan jam operasional pusat layanan yang dituju

► Bawa perangkat ke pusat layanan beserta seluruh dokumen pendukung garansi
► Pengecekan syarat kondisi perangkat dan dokumen
► Tindakan korektif
► Perangkat kembali berfungsi normal

Ringkasan Garansi Anda

Tipe	Produk	Masa Garansi	Ruang Lingkup Garansi	Dokumen Pendukung Garansi
Aksesori	Mi Wireless Bluetooth Earphone/Headphone/ Earbuds	12 bulan	Ongkos kerja dan suku cadang	Bukti Pembelian/ Kartu Garansi
	Mi Smart Band			
	Mi Powerbank			
	Mi Wireless Charger			
	Mi Air Purier			
	Mi Wi-Fi Range Extender			
	Mi Security Camera			
	Mi Smart Air Fryer			
	Mi Robot Vacuum			
	Mi Vacuum Cleaner			
	Mi Smart Projector			
	Mi USB Cable	6 bulan		

- Kecuali baterai yang dapat dilepas, garansi berlaku selama 6 bulan.
- Garansi terbatas mulai terhitung berdasarkan tanggal aktivasi perangkat atau tanggal tertera pada bukti pembelian.

Syarat dan Ketentuan yang Berlaku

1. Ketentuan garansi terbatas ini hanya berlaku di wilayah Indonesia dan produk tidak berlaku untuk layanan garansi Internasional. Untuk memenuhi persyaratan, maka layanan harus dilakukan oleh pusat layanan resmi Xiaomi.
2. Xiaomi dapat melakukan pengujian terhadap produk pelanggan untuk mengetahui kerusakannya. Sebelum menyerahkan unit apapun untuk diperbaiki, pelanggan harus membuat cadangan data dan menyimpan informasi personal atau informasi rahasia yang berada di produk serta memastikan pengaturan Mi Account dalam keadaan sign out (keluar). Xiaomi tidak bertanggung jawab atas kerusakan atau kehilangan program, data, atau removable storage media apapun.
3. Hubungi Pusat Layanan Xiaomi melalui WA/hotline/chat dahulu, dan pastikan tersedia informasi berikut ini:
   - Model, nomor serial, dan nomor IMEI jika ada.
   - Alamat lengkap pelanggan dan kontak yang dapat dihubungi.
   - Nomor Pembelian, duplikat faktur pembelian pelanggan yang asli.
4. Garansi ini tidak mencakup beberapa kasus berikut ini:
   - Nomor serial produk, nomor IMEI atau segel garansi hilang atau telah dihapus, dirusak dan diubah. Aksesoris atau bagian luar produk yang hilang.
   - Setiap kerusakan yang terjadi di dalam maupun diluar permukaan produk, termasuk, retakan, cacat, atau goresan pada case, layar, lensa kamera, tombol, dan tambahan lainnya meskipun tidak terbatas pada hal tersebut.
   - Perawatan umum, bantuan reset sandi, update atau pemasangan aplikasi, demo produk, atau layanan yang tidak terkait dengan perbaikan/penggantian.
   - Kerusakan produk yang disebabkan oleh pembongkaran dan penggunaan secara normal, termasuk karat dan noda meskipun tidak terbatas pada hal tersebut.
   - Dan hal lainnya yang berlawanan dan tidak sesuai dengan etika bisnis.
5. Xiaomi akan menentukan suatu produk telah "Kehilangan Garansi" dengan kebijakan perusahaan yang sesuai dengan standar di bawah ini. Perbaikan produk yang telah kehilangan garansi harus dipisahkan dari pusat layanan Xiaomi serta perbaikan yang dilakukan terhadap produk tersebut akan dikenai biaya tambahan.
   - Pelanggaran terhadap persyaratan garansi, membatalkan garansi, garansi berakhir atau alasan lainnya.
   - Selama periode garansi, jika terjadi pelanggaran yang dilakukan oleh pelanggan, seperti perusakan, perbaikan sendiri, terpapar air, kerusakan karena salah penggunaan, penggantian, kesalahan memahami panduan produk, dll.

Pusat Layanan Resmi Xiaomi Indonesia

Untuk informasi lebih lanjut terkait layanan purnajual, silakan hubungi salah satu jalur resmi pelanggan Xiaomi berikut ini
WhatsApp: +6282117236765 09.00-21.00
Hotline: 00180300650029 09.00-18.00
Email: service.id@support.mi.com
Website: https://www.mi.com/id

1	Jakarta	Mi Exclusive Center - Jakarta	Ruko Imperial Blok C10, Jl. Daan Mogot No. 136, RT.3/RW.5, Kalideres, Kota Jakarta Barat, DKI Jakarta 11850/087874559850
2	Jakarta	Mi Exclusive Center - Jakarta	ITC Cempaka Mas Lt. 6 Pusat Komputer Blok H07-14, Jl. Letjend Suprapto, Jakarta Pusat/087811120698
3	Serang	Mi Exclusive Center - Serang	Jl. Jendral Ahmad Yani No. 134, Sumurpecung, Serang, Banten 42117/081311785865
4	Banda Aceh	Mi Exclusive Center - Banda Aceh	Jl. T. Panglima Polem No. 93, Peunayong, Kec. Kuta Alam, Kota Banda Aceh, Aceh 24415, Indonesia/082316025258
5	Tanjung Pinang	Mi Exclusive Center - Tanjung Pinang	Ruko Bintan Center No. 8, Jl. D.I Panjaitan KM. 9, Air Raja, East Tanjungpinang, Tanjung Pinang City, Riau Islands 29125/083809906454
6	Padang	Mi Exclusive Center - Padang	Jl. Veteran No. 24B, Purus, Kec. Padang Bar., Kota Padang, Sumatera Barat (Seberang SDN 64 Purus Kota Padang)/081365054699
7	Jambi	Mi Exclusive Center - Jambi	Jl. Jend. Sudirman No. 11, Tambak Sari, Kec. Jambi Sel., Kota Jambi, Jambi 36122/082182183120
8	Bengkulu	Mi Exclusive Center - Bengkulu	Jl. Letjen Suprapto No. 53. RT: 05/ RW: 02, Anggut Dalam, Kec. Ratu Samban, Kota Bengkulu, Bengkulu 38222/081373051363
9	Bandar Lampung	Mi Exclusive Center - Bandar Lampung	Jl. Kartini No. 60, Palapa, Tanjung Karang Pusat, Kota Bandar Lampung, Lampung 35116/081927657991
10	Pangkal Pinang	Mi Exclusive Center - Pangkal Pinang	Jl. Soekarno Hatta No.24, Bukitintan, irimaya, Pangkal Pinang/081919489698
11	Pontianak	Mi Exclusive Center - Pontianak	Jl. Sultan Abdurrahman No. 38B, Pontianak Selatan, Pontianak, Kalimantan Barat 78113/085943129411
12	Palangkaraya	Mi Exclusive Center - Palangkaraya	Jl. Tjilik Riwut KM 1 No. 5, Palangka, Kec. Jekan Raya, Kota Palangka Raya, Kalimantan Tengah 74874/081779579717
13	Balikpapan	Mi Exclusive Center - Balikpapan	Jl. Jenderal Sudirman, Ruko Bandar No. 09, Klandasan Ilir, Balikpapan Kota, Balikpapan City, East Kalimantan/082149092541
14	Tarakan	Mi Exclusive Center - Tarakan	Jl. Yos Sudarso No. 05, Selumit Pantai, Tarakan Tengah, Kota Tarakan, Kalimantan Utara/087846089152
15	Mataram	Mi Exclusive Center - Mataram	Ruko Blok H, Jl. Sriwijaya No. 177, Pagesangan Timur, Mataram, NTB 83115/087855649752
16	Manokwari	Mi Exclusive Center - Manokwari	Jl. Trikora Wosi No. 136, Wosi, Manokwari Barat, Manokwari, Papua Barat 98312/082239233145
17	Surabaya	Mi Exclusive Center - Surabaya	WTC e-mall lantai 4 - Galeria nomor 4028, Jalan Pemuda Nomor 27-31, Surabaya /087808785078
18	Bandung	Mi Exclusive Center - Bandung	Istana Bandung Electronic Center unit L3 A-07, Jl.Purnawarman 13-15, Bandung 40117 /087722633666

19	Medan	Mi Exclusive Center - Medan	Plaza Medan Fair lantai IV island #1 , Jl.Jend. Gatot subroto no.30, Medan 20113 /082276059692
20	Tasikmalaya	Mi Exclusive Center - Tasikmalaya	Jl. Hz. Mustofa no. 376 Kel. Tugujaya, Kec. Cihideung, Tasikmalaya /085324108525
21	Banjarmasin	Mi Exclusive Center - Banjarmasin	Jl. Ahmad Yani KM.2 No 69, Sungai Baru, Banjarmasin Tengah, Kota Banjarmasin, Kalimantan Selatan 70122 /085349962036
22	Depok	Mi Exclusive Center - Depok	Depok Town Square Blok GE 2 No.3 Jl. Margonda Raya No. 1 Depok 16424/081287801500
23	Malang	Mi Exclusive Center - Malang	Ruko Grand Soekarno Hatta Kavling 4 Jl. Soekarno Hatta, Mojolangu, Kec. Lowokwaru, Kota Malang, Jawa Timur 65142/0341-4373002
24	Semarang	Mi Exclusive Center - Semarang	Jl. Dr. Cipto No. 169B, Karangturi, Semarang 50124/024-76440074
25	Serpong	Mi Exclusive Center - Serpong	Ruko Sinpasa Blok SG2 No. 9, Gading Serpong, Tangerang 15810/081356276525
26	Fatmawati	Mi Exclusive Center - Fatmawati	Ruko ITC Fatmawati No.21 Cipete, Kebayoran Baru, Jakarta Selatan 12150/021-7399200
27	Surabaya	Mi Exclusive Center - Surabaya	Plaza Marina Lt.3 Kav. M1, Jl. Margorejo Indah 97-99, Surabaya 60238/031-8470323
28	Jakarta	Mi Exclusive Center - Jakarta	Ruko ITC Roxy Mas Blok B2 No.6 Jl. KH Hasyim Ashari - Jakarta Pusat,10150 / 021-22635377

29	Yogyakarta	Mi Exclusive Center - Yogyakarta	Ruko Gondomanan Square, Kav. 5, Jl.Bridjen Katamso No. 37, Yogyakarta 55121/0274-2871837
30	Bekasi	Mi Exclusive Center - Bekasi	Mega Bekasi Hypermall Lt.II Blok G2 No.10, Jl. Jend. Ahmad Yani No. 1, Bekasi 17144/021-89451132
31	Bogor	Mi Exclusive Center - Bogor	Jl. Raya Pajajaran No.17B, Samping Panasonic Center, Warung Jambu, Bogor 16161/0251-8576499
32	Kediri	Mi Exclusive Center - Kediri	Jl. Pemuda No. 11C, Ngadirejo Kediri 64122/0354-2892552
33	Batam	Mi Exclusive Center - Batam	Komplek Lucky Plaza Batam Lt.2 No.12A, Nagoya, Batam 29444/0778-4882573
34	Palembang	Mi Exclusive Center - Palembang	Internasional Plaza Lt.1 No. 2 (Samping Bakmi Naga), Palembang 30121/0711-360378
35	Pekanbaru	Mi Exclusive Center - Pekanbaru	Jl. Dr.Setia Budhi No. 84, Rintis, Pekanbaru-Riau 28141/0761-8405996
36	Cirebon	Mi Exclusive Center - Cirebon	Komplek Ruko CSB, Blok Green Ville No. 23 Jl. Cipto Mangunkusumo, Cirebon 45131/0231-8806703
37	Solo	Mi Exclusive Center - Solo	Komplek The Park, Blok C No. 16 Jl. Ir. Soekarno, Sukoharjo-Solo Baru 57552/0271-5772234
38	Makassar	Mi Exclusive Center - Makassar	Ruko Bulusaraung Square No. A8, Jl. Bulusaraung, Makassar 90157/0411-3638826

39	Bali	Mi Exclusive Center - Bali	Jl. Teuku Umar No. 74XX/121, Denpasar Barat, Bali 80114 /0895-4137-39385
40	Maluku	Mi Exclusive Center - Sirimau	JL.Cengkeh No 6 Kecamatan Sirimau Kelurahan Honipopu/082399108882
41	Gorontalo	Mi Exclusive Center - Kabila	Jln H Nani Wartabone Kota Gorontalo/0822 9667 0203
42	Sulawesi Tengara	Mi Exclusive Center - Kendari	JL.Sorumba,Komplek Ruko Sentra GMT, No.2D/0812402572444
43	Nusa Tengara Timur	Mi Exclusive Center - Oebobo	jl.cakdoko no.34/081339591169
44	Sulawesi Barat	Mi Exclusive Center - Mamuju	JL. Diponegoro A7 , Mamuju/082291970542
45	Papua	Mi Exclusive Center - Jayapura	Jl. Abepura , Wahno , Abepura , Kota Jayapura, Papua, 99224/0811-2541-606
46	Sulawesi Utara	Mi Exclusive Center - Manado	Ruko Mega Mas Blok A1 No. 20, Jl. Piere Tendean, Kota Manado, Sulawesi Utara 0813-5595-1686
47	Sulawesi Tengah	Mi Exclusive Center - Palu	Jl. Kimaja , Kel . Besusu barat , Kec . Palu timur, palu Sulawesi Tengah/ 0822-1058-1804
48	Maluku Utara	Mi Exclusive Center - Ternate	Jl. Hasan Esa, Takoma, Ternate Tengah, Kota Ternate, Maluku Utara/ 0896-8132-7540

Pusat Layanan Multibrand			
1	Medan	TAM Multibrand - Medan	Plaza Medan Fair Lt. 4 No. 278-279 HPC Tahap IV, Jl. Gatot Subroto No.30, Medan - Sumatera Utara 20113 / (62-61) 80512213

Xiaomi Vacuum Cleaner G20 Lite			
Nama	Cordless Vacuum Cleaner	Model	C203
Tegangan Pengenal	22.2 V ⎓	Daya Terukur	215 W
Tegangan Pengisian Daya	27.0 V ⎓		
Power Supply			
Produsen	Zhongshan Baolijin Electronic Co., Ltd.		
Model	BLJ15WJ270050P-V		
Masukan Nominal	100–240 V ~ 50/60 Hz 0.5 A		
Keluaran Nominal	27.0 V ⎓ 0.5 A 13.5 W		

Model: C203
Nomor Registrasi Barang K3L: 23-L-002344
MKG: IMKG.2668.12.2023
Diimpor oleh: PT. Xiaomi Communications Indonesia
One Pacific Place Suite 9-H,I,J,K Jl. Jenderal Sudirman Kav.
52-53 Lot 3&5, Jakarta Selatan 12190, Indonesia
Diproduksi untuk: Xiaomi Communications Co., Ltd.
Diproduksi oleh: Beijing Shunzao Technology Co., Ltd.
(sebuah perusahaan Mi Ecosystem)
Alamat: 101, 1st floor, Building 1, No.16, Anningzhuang East Road, Haidian District, 100089 Beijing, PEOPLE'S REPUBLIC OF CHINA
Untuk informasi lebih lanjut, silakan kunjungi www.mi.com
Dibuat di Tiongkok

คำแนะนำเพื่อความปลอดภัย

ผลิตภัณฑ์นี้จะต้องใช้ในครัวเรือนเท่านั้น กรุณาอ่านคู่มือฉบับนี้ให้ละเอียดก่อนใช้งาน และควรเก็บไว้ใช้อ้างอิงในอนาคต

- เด็กอายุตั้งแต่ 8 ปีขึ้นไปและบุคคลที่มีข้อจำกัดทางร่างกาย ระบบประสาท หรือสภาวะจิต หรือขาดประสบการณ์และความรู้ ถ้วนแต่สามารถใช้อุปกรณ์นี้ได้ แต่ต้องได้รับการควบคุมดูแลหรือแนะนำวิธีใช้งานเครื่องอย่างปลอดภัยและเข้าใจถึงอันตรายที่เกี่ยวข้อง เด็กๆ จะต้องไม่เล่นกับเครื่องใช้ไฟฟ้า การทำความสะอาดและการบำรุงรักษาของผู้ใช้จะต้องไม่ได้รับการดำเนินการโดยเด็กโดยปราศจากการควบคุมดูแล
- อุปกรณ์นี้มีแบตเตอรี่ที่ต้องใช้บุคคลที่มีทักษะในการเปลี่ยนเท่านั้น
- อุปกรณ์นี้มีไว้สำหรับใช้กับที่ชาร์จที่ให้มาพร้อมอุปกรณ์เท่านั้น
- เครื่องดูดฝุ่นนี้มีไว้สำหรับใช้ภายในอาคารเท่านั้น ห้ามใช้หรือติดตั้งในสภาพแวดล้อมกลางแจ้ง ในอุตสาหกรรม หรือเชิงพาณิชย์
- อาจเกิดอันตรายได้หากอุปกรณ์วิ่งทับสายไฟ
- ต้องถอดปลั๊กออกจากเต้ารับก่อนทำความสะอาดหรือบำรุงรักษาอุปกรณ์
- เพื่อลดความเสี่ยงในการเกิดไฟไหม้ การระเบิด หรือการบาดเจ็บส่วนบุคคล ให้ตรวจสอบก่อนใช้งานเพื่อให้แน่ใจว่าที่ชาร์จไม่เสียหาย ห้ามใช้เครื่องดูดฝุ่นหากอะแดปเตอร์แปลงไฟเสียหาย
- เมื่อเครื่องชาร์จหรือแบตเตอรี่ชำรุด จะต้องเปลี่ยนสายไฟใหม่ที่เป็นของแท้ซึ่งซื้อมาจากผู้ผลิตหรือฝ่ายบริการหลังการขายแทนทันที
- ตรวจสอบให้แน่ใจว่าได้ปิดเครื่องดูดฝุ่นก่อนทำความสะอาดหรือเปลี่ยนแปรงลูกกลิ้ง
- หัวแปรงไฟฟ้า ด้ามขยายความยาว และเครื่องดูดฝุ่นเป็นสื่อนำไฟฟ้า และจะต้องไม่ถูกจุ่มลงในน้ำหรือของเหลวอื่น ๆ ตรวจสอบให้แน่ใจว่าตัวกรอง ไส้กรองขั้นต้น และไส้กรองขั้นสุดท้ายนั้นแห้งอย่างทั่วถึงหลังการทำความสะอาด
- เพื่อป้องกันการบาดเจ็บ ให้ปิดเครื่องดูดฝุ่นและถอดหัวแปรงไฟฟ้าออกก่อนทำความสะอาดและบำรุงรักษา ห้ามใช้เครื่องดูดฝุ่นก่อนที่จะติดตั้งหัวแปรงไฟฟ้า ฝาครอบถ้วยเก็บฝุ่น ตัวกรอง ไส้กรองขั้นต้น และไส้กรองขั้นสุดท้ายอย่างถูกต้อง
- ตรวจสอบด้ามขยายความยาวเป็นระยะ ๆ และห้ามใช้หากชำรุด
- ห้ามใช้เครื่องดูดฝุ่นเพื่อดูดของเหลวที่ติดไฟหรือระเบิดได้ เช่น น้ำมันเบนซิน หรือของเหลวอื่น ๆ เช่น น้ำหรือของเหลวที่เป็นพิษ เช่น สารฟอกขาว แอมโมเนีย และน้ำยาทำความสะอาดท่อระบายน้ำ
- ห้ามใช้เครื่องดูดฝุ่นทำความสะอาดหมึกพิมพ์ที่ใช้ในเครื่องพิมพ์เลเซอร์และเครื่องถ่ายเอกสาร เนื่องจากหมึกพิมพ์อาจทำให้เกิดเพลิงไหม้หรือการระเบิดได้
- ห้ามใช้เครื่องดูดฝุ่นในการดูดอนุภาคของเศษผงจากผนัง ขี้เถ้า เช่น ขี้เถ้าจากเตาผิงหรือวัตถุที่ก่อให้เกิดควันหรือการเผาไหม้ เช่น ถ่านหิน กันบุหรี่ หรือไม้ขีดไฟ
- ห้ามใช้เครื่องดูดฝุ่นในการดูดวัตถุที่คมหรือแข็ง เช่น แก้ว ตะปู สกรู หรือเหรียญ ซึ่งอาจทำให้ผลิตภัณฑ์เสียหายได้
- ห้ามใช้เครื่องดูดฝุ่นทำความสะอาดคราบที่มีสารที่เป็นน้ำมันเหนียว กาวติดแน่น หรือสีย้อม เช่น ยาขัดรองเท้า สีทา และสารสี
- ดูแลให้เส้นผม เสื้อผ้าที่หลวม นิ้วมือ หรือส่วนอื่น ๆ ของร่างกายอยู่ห่างจากช่องและชิ้นส่วนที่เคลื่อนไหวของเครื่องดูดฝุ่น
- ห้ามขี่ช่องดูด ด้ามขยายความยาว หรืออุปกรณ์เสริมอื่น ๆ เข้าหาดวงตาหรือหูของคุณ หรือใส่เข้าไปในปากของคุณ
- ห้ามใส่วัตถุใดก็ตามเข้าไปในช่องของเครื่องดูดฝุ่น หรือใช้เครื่องดูดฝุ่นขณะมีสิ่งอุดตันที่ช่องเปิด เก็บโดยให้ปราศจากฝุ่น ผ้าสำลี เส้นผม หรือสิ่งของอื่น ๆ ที่อาจลดพลังดูดของเครื่องดูดฝุ่น
- ห้ามพิงเครื่องดูดฝุ่นไว้บนวัตถุที่ไม่มั่นคง เช่น เก้าอี้หรือโต๊ะ เพื่อป้องกันความเสียหายหรือการบาดเจ็บที่เกิดจากการหล่นลงมา
- ห้ามชาร์จหรือเก็บเครื่องดูดฝุ่นใกล้แหล่งความร้อนหรือในบริเวณที่มีความชื้น เช่น ข้างเครื่องนำความร้อน หรือในห้องครัว หรือห้องน้ำ
- ห้ามให้อุปกรณ์หรือแบตเตอรี่อยู่ในที่ซึ่งอุณหภูมิสูงเกินไป
- พึงระวังความเสี่ยงที่ขั้วของอุปกรณ์ที่ใช้แบตเตอรี่หรือแบตเตอรี่จะเกิดการลัดวงจรจากวัตถุที่เป็นโลหะ
- ใช้เฉพาะชิ้นส่วนอะไหล่ที่ Xiaomi รับรองเท่านั้น
- ในกรณีที่แบตเตอรี่รั่ว ให้หลีกเลี่ยงการสัมผัสกับของเหลวและกำจัดแบตเตอรี่ที่โรงงานรีไซเคิลที่ได้รับการอนุมัติจากรัฐบาล ในกรณีที่เข้าตา ให้ล้างออกด้วยน้ำปริมาณมาก และไปพบแพทย์ทันที
- โปรดใช้ความระมัดระวังเป็นพิเศษเมื่อใช้เครื่องดูดฝุ่นทำความสะอาดบันได
- คำเตือนอันตรายจากไฟไหม้: ห้ามใช้น้ำหอมทุกประเภทกับไส้กรองชั้นสุดท้ายของเครื่องดูดฝุ่น ผลิตภัณฑ์ประเภทต่าง ๆ ดังต่อไปนี้มีสารเคมีไวไฟซึ่งอาจทำให้เครื่องดูดฝุ่นติดไฟได้
- ปฏิบัติตามคำแนะนำในคู่มือการใช้งานฉบับนี้อย่างเคร่งครัด เพื่อชาร์จเครื่องดูดฝุ่นที่อุณหภูมิแวดล้อม 0°C ถึง 35°C เนื่องจากการชาร์จที่ไม่เหมาะสมอาจทำให้แบตเตอรี่เสียหายได้
- โปรดปฏิบัติตามคำแนะนำในคู่มือการใช้งานฉบับนี้อย่างเคร่งครัดเมื่อใช้เครื่องดูดฝุ่น ผู้ใช้จะต้องรับผิดชอบต่อการสูญเสียหรือความเสียหายทั้งหมดที่เกิดขึ้นจากการใช้งานเครื่องดูดฝุ่นอย่างไม่เหมาะสม
- คำเตือน: ใช้อุปกรณ์จ่ายไฟที่ให้มาพร้อมกับเครื่องนี้เท่านั้น
- คำเตือน: ให้ใช้อุปกรณ์จ่ายไฟแบบถอดออกได้ที่มาพร้อมกับอุปกรณ์นี้เท่านั้นสำหรับการชาร์จแบตเตอรี่
- ใช้กับอุปกรณ์จ่ายไฟ BLJ15WJ270050P-V หรือ AD-D0752700050EU01 เท่านั้น

ข้อมูลการปฏิบัติตามระเบียบข้อบังคับ

คำประกาศความสอดคล้องของสหภาพยุโรป

พวกเรา Beijing Shunzao Technology Co., Ltd. ขอยืนยันว่าอุปกรณ์นี้เป็นไปตามแนวทางและบรรทัดฐานของยุโรปที่บังคับใช้และการแก้ไขเพิ่มเติม ประกาศฉบับเต็มของคำประกาศความสอดคล้องของสหภาพยุโรปจะอยู่ในที่อยู่ทางอินเทอร์เน็ตต่อไปนี้: http://www.mi.com/global/service/support/declaration.html

ข้อมูลการกำจัดและการรีไซเคิลของ WEEE

ผลิตภัณฑ์ทั้งหมดที่มีสัญลักษณ์นี้เป็นขยะอุปกรณ์ไฟฟ้าและอิเล็กทรอนิกส์ (WEEE ตามคำสั่งที่ 2012/19/EU) ซึ่งไม่ควรปะปนกับขยะในครัวเรือนที่ไม่ได้จำแนก คุณควรปกป้องสุขภาพของมนุษย์และสิ่งแวดล้อมด้วยการส่งขยะอุปกรณ์ของคุณไปยังจุดรวบรวมที่กำหนดไว้เพื่อการรีไซเคิลขยะอุปกรณ์ไฟฟ้าและขยะอิเล็กทรอนิกส์ ซึ่งได้รับการแต่งตั้งจากรัฐบาลหรือหน่วยงานท้องถิ่น การกำจัดและการรีไซเคิลที่ถูกต้องจะช่วยป้องกันผลทางลบที่ตามมาซึ่งอาจเกิดขึ้นได้ต่อสิ่งแวดล้อมและสุขภาพของมนุษย์ โปรดติดต่อผู้ติดตั้งหรือหน่วยงานท้องถิ่นสำหรับข้อมูลเพิ่มเติมเกี่ยวกับตำแหน่งที่ตั้ง เช่นเดียวกับข้อกำหนดและเงื่อนไขของจุดเก็บนั้นๆ

ภาพรวมผลิตภัณฑ์

เครื่องดูดฝุ่น

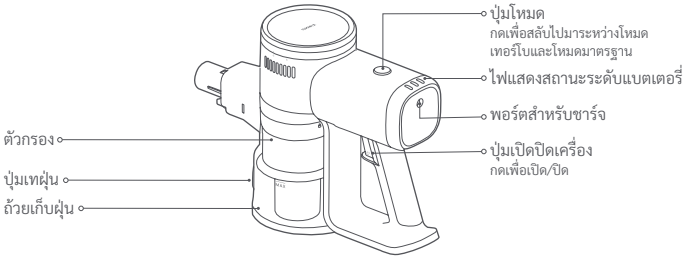

รายการอุปกรณ์เสริม

ด้ามขยายความยาว

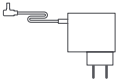

ที่ชาร์จ

หัวดูดแปรงแบบทูอินวัน

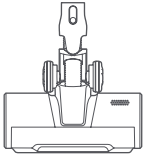

หัวแปรงไฟฟ้า

แท่นติดผนัง (ประกอบด้วย สกรู × 2, ปลั๊กติดผนัง × 2)

หมายเหตุ: ภาพของผลิตภัณฑ์ อุปกรณ์เสริมและยูสเซอร์อินเตอร์เฟสในคู่มือการใช้งานใช้สำหรับการอ้างอิงเท่านั้น ผลิตภัณฑ์และฟังก์ชันการทำงานจริงอาจแตกต่างออกไปเนื่องจากการปรับปรุงผลิตภัณฑ์

วิธีการติดตั้ง

การติดตั้งอุปกรณ์เสริมเข้ากับเครื่องดูดฝุ่น

- การเชื่อมต่อด้ามขยายความยาวเข้ากับเครื่องดูดฝุ่นและหัวแปรงไฟฟ้า

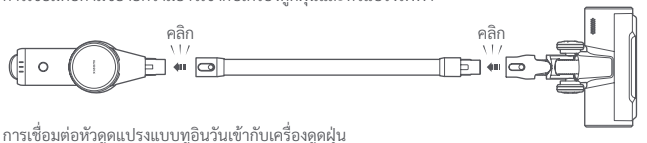

- การเชื่อมต่อหัวดูดแปรงแบบทูอินวันเข้ากับเครื่องดูดฝุ่น

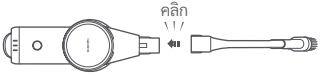

การติดตั้งแท่นติดผนัง

1. เลือกสถานที่แห้งและเย็นโดยมีปลั๊กไฟอยู่ใกล้ ๆ ก่อนที่จะติดตั้ง ตรวจสอบให้แน่ใจว่าไม่มีสายไฟหรือท่อใด ๆ อยู่ในพื้นที่ด้านหลังบริเวณที่จะติดตั้งตัวยึด
2. แนะนำให้ใช้ระยะห่างระหว่างด้านล่างของแท่นติดผนังและพื้น 96.5 ซม.
3. จับแท่นติดผนังให้เข้าที่ และทำเครื่องหมายบนผนังตามรูบนตัวยึด
4. ใช้สว่านไฟฟ้าซึ่งมีดอกสว่านขนาด 8 มม. เจาะรูลึกประมาณ 40 มม. ในแต่ละตำแหน่งที่ทำเครื่องหมายไว้ จากนั้นจึงใส่ปลั๊กติดผนังเข้าไปแต่ละรู
5. จัดตำแหน่งรูยึดบนแท่นติดผนังให้ตรงกับรูบนผนัง จากนั้นใช้สกรูที่ให้มาเพื่อยึดตัวยึดเข้ากับผนัง

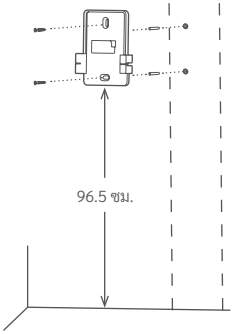

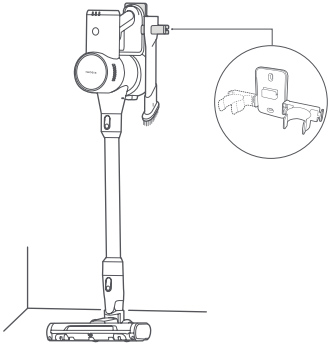

การชาร์จ

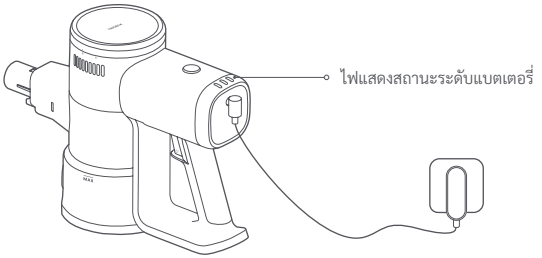

คำอธิบายไฟแสดงสถานะระดับแบตเตอรี่

● ปิด ☼ กะพริบ ○ เปิด

กำลังทำงาน

○	●	●	แบตเตอรี่ต่ำ	○	○	○ ใกล้จะเต็ม
○	○	●	มีแบตเตอรี่ครึ่งหนึ่ง			

การชาร์จ

☼	●	●	แบตเตอรี่ต่ำ	○	○	☼ ใกล้จะเต็ม
○	☼	●	มีแบตเตอรี่ครึ่งหนึ่ง	○	○	○ ชาร์จเต็มแล้ว

หมายเหตุ:
- ชาร์จเครื่องดูดฝุ่นให้เต็มก่อนใช้งานเครื่องดูดฝุ่นเป็นครั้งแรก การชาร์จจะใช้เวลาประมาณ 5 ชั่วโมง
- ไม่สามารถใช้เครื่องดูดฝุ่นในขณะที่กำลังชาร์จได้
- เมื่อเครื่องดูดฝุ่นได้รับการชาร์จเต็มแล้ว ไฟแสดงสถานะจะดับลงหลังจากผ่านไป 20 วินาที จากนั้นเครื่องดูดฝุ่นจะเข้าสู่โหมดประหยัดพลังงาน
- การดูดฝุ่นที่ระดับการดูดสูงสุดเป็นระยะเวลานานจะทำให้แบตเตอรี่ร้อนขึ้น ซึ่งจะทำให้เวลาของการชาร์จนานขึ้น ก่อนที่จะชาร์จเครื่องดูดฝุ่น ควรให้เครื่องเย็นลงก่อนเป็นเวลา 30 นาทีจะดีกว่า

วิธีการใช้งาน

หัวแปรงไฟฟ้า

สำหรับทำความสะอาดพื้นหินอ่อน ไม้ และพื้นปูพรมขนสั้น

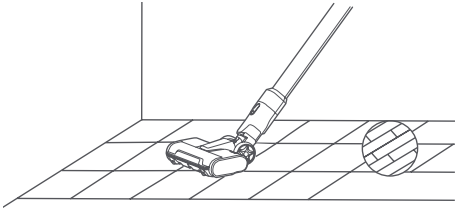

หัวดูดแปรงแบบทูอินวัน

เหมาะสำหรับทำความสะอาดสถานที่ที่มีซอก เช่น คีย์บอร์ด ผ้าม่าน โซฟา เพดาน มุมห้อง และภายในรถยนต์

หมายเหตุ: เพื่อหลีกเลี่ยงอันตรายด้านความปลอดภัยที่อาจเกิดขึ้น อย่าให้เครื่องดูดฝุ่นโดนแสงแดดโดยตรง หรือเก็บไว้ในสภาพแวดล้อมที่มีอุณหภูมิสูง เช่น ภายในรถยนต์ในฤดูร้อน

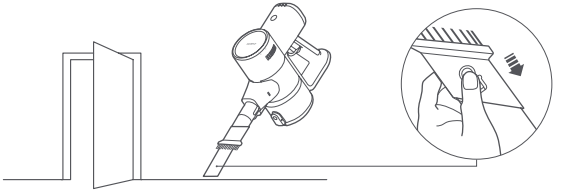

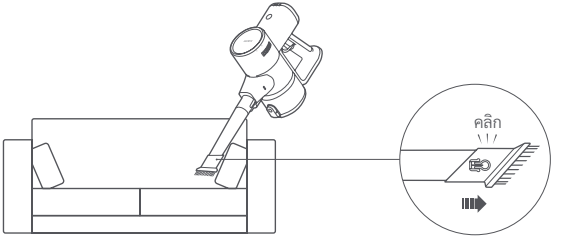

การดูแลและการบำรุงรักษา

ข้อควรระวัง:

- ก่อนการดูแลและการบำรุงรักษา ให้ถอดปลั๊กที่ชาร์จและตรวจสอบให้แน่ใจว่าปิดเครื่องดูดฝุ่นแล้ว
- ใช้อะไหล่แท้เสมอ เพื่อให้แน่ใจว่าการทำงานเป็นปกติและเพื่อให้การรับประกันของคุณมีผลใช้บังคับ
- หากตัวกรอง ไส้กรองขั้นต้น ไส้กรองขั้นสุดท้าย ด้ามขยายความยาว หรือหัวดูดแปรงแบบทูอินวันเกิดการอุดตัน เครื่องดูดฝุ่นจะหยุดทำงาน ก่อนใช้งานเครื่องดูดฝุ่นอีกครั้ง ให้ปิดเครื่องและทำความสะอาดส่วนที่อุดตัน
- หากหัวแปรงอุดตันมันจะหยุดทำงาน แต่ตัวเครื่องดูดฝุ่นเองจะไม่หยุดทำงาน ก่อนใช้งานเครื่องดูดฝุ่นอีกครั้ง ให้ปิดเครื่องและทำความสะอาดหัวแปรง
- ก่อนทำความสะอาด ให้ถอดหัวแปรงออกจากเครื่องดูดฝุ่น เพื่อป้องกันการเปิดเครื่องดูดฝุ่นโดยไม่ได้ตั้งใจ ซึ่งอาจทำให้เกิดการบาดเจ็บได้
- หากคุณจะไม่ใช้เครื่องดูดฝุ่นเป็นเวลานาน คุณจะต้องชาร์จเครื่องดูดฝุ่นจนเต็ม และถอดที่ชาร์จออกจากเครื่องดูดฝุ่น จากนั้นจึงเก็บเครื่องดูดฝุ่นไว้ในสภาพแวดล้อมที่เย็น ความชื้นต่ำ และไกลจากแสงแดดโดยตรง
- เพื่อหลีกเลี่ยงการคายประจุของแบตเตอรี่ที่มากเกินไป คุณจะต้องชาร์จเครื่องดูดฝุ่นอย่างน้อยทุกสามเดือน

การทำความสะอาดเครื่องดูดฝุ่น

เช็ดเครื่องดูดฝุ่นโดยใช้ผ้าที่นุ่มและแห้ง

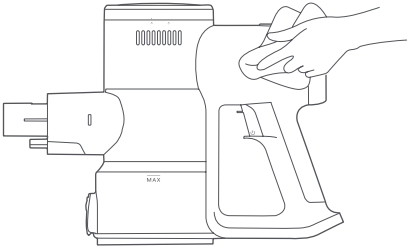

การทำความสะอาดถ้วยเก็บฝุ่น

ก่อนทำความสะอาดถ้วยเก็บฝุ่น ให้ถอดปลั๊กที่ชาร์จและถอดด้ามขยายความยาวออก ความสามารถในการทำความสะอาดของเครื่องดูดฝุ่นจะลดลง หากถ้วยเก็บฝุ่นเต็มจนถึงเครื่องหมาย “MAX” เพื่อประสิทธิภาพการทำงานที่ดีอีกครั้ง ให้เทเศษฝุ่นออกจากถ้วยเก็บฝุ่น

- เทเศษฝุ่นออกจากถ้วยเก็บฝุ่น: จับถ้วยเก็บฝุ่นไว้เหนือถังขยะ จากนั้นกดปุ่มเทฝุ่นเพื่อเหวี่ยงที่อยู่ภายในออกไป

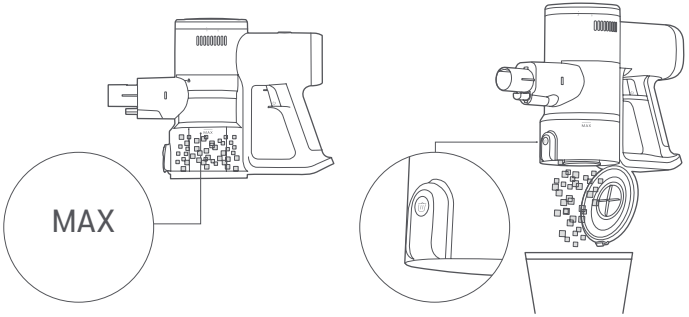

การทำความสะอาดชุดตัวกรอง

1. กดปุ่มเทฝุ่นเพื่อเปิดถ้วยเก็บฝุ่น หมุนตัวกรองตามภาพเพื่อถอดออก จากนั้นถอดไส้กรองขั้นต้นออกจากตัวกรอง

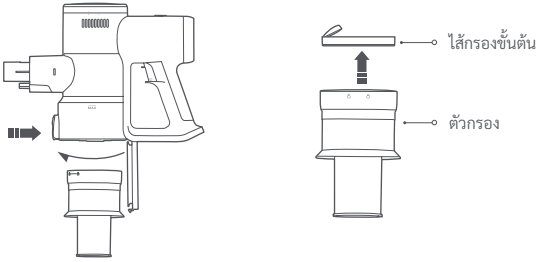

2. หมุนไส้กรองขั้นสุดท้ายตามภาพเพื่อถอดออก

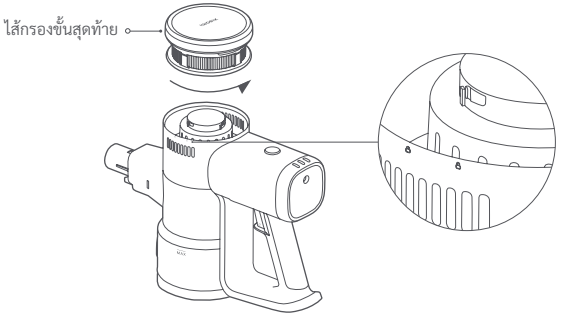

3. ล้างตัวกรอง ไส้กรองขั้นต้น และไส้กรองขั้นสุดท้ายใต้ก๊อกน้ำที่ไหลลงมาจนสะอาดดี จากนั้นพักไว้ให้แห้งสนิทเป็นเวลาอย่างน้อย 24 ชั่วโมง

หมายเหตุ:

- ห้ามแช่ตัวกรอง ไส้กรองขั้นต้น และไส้กรองขั้นสุดท้าย
- เมื่อทำความสะอาดหลังไส้กรองขั้นสุดท้าย ให้ล้างน้ำซ้ำหลาย ๆ ครั้ง และแตะที่ขอบเบา ๆ เพื่อขจัดฝุ่นและเศษผงต่าง ๆ จนกว่าจะสะอาดดี
- ห้ามทำความสะอาดไส้กรองขั้นต้นและไส้กรองขั้นสุดท้ายด้วยมือ แปรง หรือวัตถุมีคม เพื่อป้องกันความเสียหาย
- หากกำลังการดูดยังคงลดลงอย่างมากหลังจากทำความสะอาดไส้กรองขั้นต้นและไส้กรองขั้นสุดท้ายแล้ว คุณสามารถลองซื้อและเปลี่ยนใช้อันใหม่ที่เป็นของแท้ได้

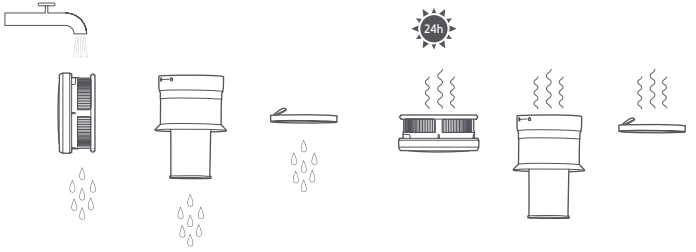

การทำความสะอาดหัวแปรงไฟฟ้า

1. วางหัวแปรงคว่ำลง แล้วกดปุ่มปลดล็อกแปรงลูกกลิ้งเพื่อปลดล็อกแปรงลูกกลิ้งและถอดออก

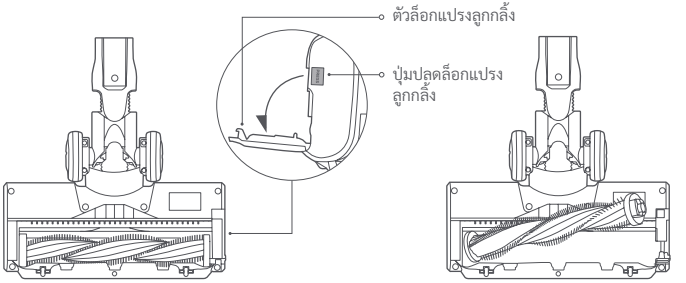

2. ใช้ผ้าแห้งหรือกระดาษอเนกประสงค์เช็ดฝุ่นและเศษขยะออกจากช่องดูดและฝาครอบโปร่งใส

หมายเหตุ: ห้ามทำความสะอาดหัวแปรงไฟฟ้าด้วยน้ำ เนื่องจากมีมอเตอร์ในตัว

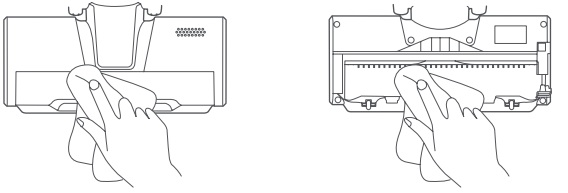

3. ติดตั้งแปรงลูกกลิ้งกลับเข้าไปใหม่ และกดตัวล็อกเพื่อล็อกให้เข้าที่

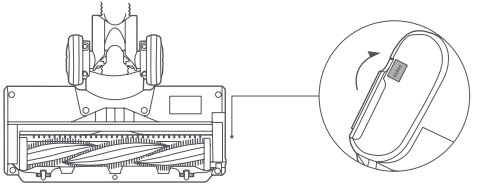

ปัญหาที่พบบ่อย

ปัญหาที่พบบ่อย	สาเหตุที่เป็นไปได้	วิธีการแก้ไข
เครื่องดูดฝุ่นไม่ทำงาน	แบตเตอรี่หมด	ชาร์จเครื่องดูดฝุ่นก่อนใช้งาน
	ช่องดูด ท่ออากาศ ไส้กรองขั้นต้น หรือไส้กรองขั้นสุดท้ายอุดตัน	ตรวจสอบและทำความสะอาดทันที
	ไม่ได้ติดตั้งตัวกรอง ไส้กรองขั้นต้น หรือไส้กรองขั้นสุดท้าย	ตรวจสอบและติดตั้งให้เรียบร้อย
	ระบบป้องกันอุณหภูมิของแบตเตอรี่ทำงาน	รอจนกระทั่งอุณหภูมิของแบตเตอรี่เป็นปกติก่อนจะใช้งานอีกครั้ง
กำลังการดูดลดลง	ถ้วยเก็บฝุ่นเต็ม หรือไส้กรองขั้นต้น หรือไส้กรองขั้นสุดท้ายอุดตัน	ตรวจสอบและทำความสะอาดทันที
	หัวแปรงอุดตัน	ทำความสะอาดหัวแปรง
อายุการใช้งานแบตเตอรี่ต่ำ	แบตเตอรี่ไม่ได้ถูกชาร์จจนเต็ม	ชาร์จเครื่องดูดฝุ่นก่อนใช้งาน
	ถ้วยเก็บฝุ่นเต็ม หรือไส้กรองขั้นต้น หรือไส้กรองขั้นสุดท้ายอุดตัน	ตรวจสอบและทำความสะอาดทันที
	หัวแปรงอุดตัน	ทำความสะอาดหัวแปรง
แปรงลูกกลิ้งไม่หมุน	แปรงลูกกลิ้งติดอยู่เนื่องจากวัตถุแปลกปลอม	กำจัดสิ่งแปลกปลอมที่ติดอยู่ออก จากนั้นจึงใช้งานอีกครั้ง
	ระบบป้องกันอุณหภูมิสูงสำหรับมอเตอร์ของหัวแปรงทำงาน	รอจนกระทั่งอุณหภูมิมอเตอร์ของหัวแปรงเป็นปกติก่อนจะใช้งานอีกครั้ง
	หน้าสัมผัสที่เป็นสื่อกระแสไฟฟ้าสกปรก	เช็ดหน้าสัมผัสด้วยผ้าแห้งนุ่ม ๆ แล้วลองอีกครั้ง
ไม่สามารถชาร์จได้	ที่ชาร์จที่ใช้ไม่ใช่ของแท้	ใช้ที่ชาร์จของแท้ในการชาร์จเครื่องดูดฝุ่นเท่านั้น
แบตเตอรี่ชาร์จช้า	ระบบป้องกันอุณหภูมิของแบตเตอรี่ทำงาน	รอจนกระทั่งอุณหภูมิของแบตเตอรี่เป็นปกติก่อนจะใช้งานอีกครั้ง

หมายเหตุ: หากวิธีการแก้ไขข้างต้นไม่สามารถแก้ไขปัญหาได้ โปรดติดต่อทีมบริการหลังการขาย

การแก้ปัญหา

หากเครื่องดูดฝุ่นทำงานไม่ถูกต้อง ไฟแสดงสถานะระดับแบตเตอรี่จะแสดงข้อความแสดงข้อผิดพลาด โปรดดูตารางด้านล่างสำหรับการแก้ปัญหา

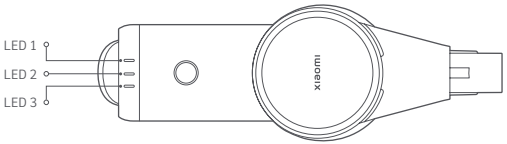

ข้อความแสดงข้อผิดพลาด	สาเหตุที่เป็นไปได้	วิธีการแก้ไข
LED 1, LED 2 และ LED 3 กะพริบสามครั้งพร้อมกัน	ข้อผิดพลาดของที่ชาร์จ	ใช้ที่ชาร์จของแท้ในการชาร์จเครื่องดูดฝุ่นเท่านั้น
	ระบบป้องกันอุณหภูมิของแบตเตอรี่ทำงาน	รอจนกระทั่งอุณหภูมิมอเตอร์ของหัวแปรงเป็นปกติก่อนจะใช้งานอีกครั้ง
	ข้อผิดพลาดของเซลล์แบตเตอรี่	ติดต่อทีมบริการหลังการขาย
	ข้อผิดพลาดของเซ็นเซอร์อุณหภูมิ	
	ข้อผิดพลาดของมอเตอร์	
LED 1 กะพริบสิบครั้ง	แบตเตอรี่หมด	ใช้ที่ชาร์จของแท้ในการชาร์จเครื่องดูดฝุ่นเท่านั้น

ข้อมูลจำเพาะ

เครื่องดูดฝุ่น Xiaomi G20 Lite			
ชื่อ	เครื่องดูดฝุ่นแบบไร้สาย	รุ่น	C203
อัตราแรงดันไฟฟ้า	22.2 V ⎓	พิกัดกำลัง	215 W
แรงดันไฟฟ้าในการชาร์จ	27.0 V ⎓	น้ำหนักสุทธิ	2.4 กก.
หัวแปรงไฟฟ้า			
รุ่น	C203-DS	อัตราแรงดันไฟฟ้า	22.2 V ⎓
พิกัดกำลัง	15 W		
ที่ชาร์จ			
ผู้ผลิต	Zhongshan Baolijin Electronic Co., Ltd.		
รุ่น	BLJ15WJ270050P-V	ประสิทธิภาพการทำงานโดยเฉลี่ย	85.9%
อัตราขาเข้า	100–240 V ~ 50/60 Hz 0.5 A	ประสิทธิภาพขณะที่โหลดต่ำ (10%)	73.2%
อัตราขาออก	27.0 V ⎓ 0.5 A 13.5 W	การใช้พลังงานเมื่อไม่มีโหลด	0.09 W
ผู้ผลิต	Shenzhen AMC Technology Co., Ltd.		
รุ่น	AD-D0752700050EU01	ประสิทธิภาพการทำงานโดยเฉลี่ย	84.5%
อัตราขาเข้า	100–240 V ~ 50/60 Hz 0.8 A	ประสิทธิภาพขณะที่โหลดต่ำ (10%)	75.5%
อัตราขาออก	27.0 V ⎓ 0.5 A 13.5 W	การใช้พลังงานเมื่อไม่มีโหลด	0.09 W

หมายเหตุ: รุ่น BLJ15WJ270050P-V และ AD-D0752700050EU01 ทั้งคู่สามารถใช้ได้กับเครื่องดูดฝุ่น และมีเพียงรุ่นเดียวที่มาพร้อมกับบรรจุภัณฑ์

ประกาศด้านสิ่งแวดล้อม

ชุดแบตเตอรี่ลิเธียมไอออนแบบชาร์จได้ของเครื่องดูดฝุ่นนี้มีสารเคมีที่อาจก่อให้เกิดมลพิษต่อสิ่งแวดล้อม ก่อนที่จะทิ้งเครื่องดูดฝุ่น ให้ถอดแบตเตอรี่ออกแล้วนำไปทิ้งที่สถานที่สำหรับรีไซเคิลอย่างเหมาะสม

- ต้องถอดแบตเตอรี่ออกจากเครื่องก่อนนำไปทำลาย
- ต้องถอดปลั๊กอุปกรณ์ออกจากแหล่งจ่ายไฟหลักก่อนทำการถอดแบตเตอรี่
- แบตเตอรี่จะต้องถูกกำจัดอย่างปลอดภัย

ข้อควรระวัง:

- ตรวจสอบให้แน่ใจว่าได้ถอดปลั๊กเครื่องดูดฝุ่นออกจากแหล่งจ่ายไฟ และพลังงานในแบตเตอรี่หมดลงแล้วจึงถอดแบตเตอรี่ออก
- นำแบตเตอรี่ที่ถอดออกแล้วไปยังศูนย์รีไซเคิลมืออาชีพ เพื่อกำจัดอย่างเหมาะสม
- ห้ามทิ้งแบตเตอรี่ไว้ในสภาพแวดล้อมที่มีอุณหภูมิสูง มิฉะนั้นอาจเกิดการระเบิดได้
- ในกรณีที่แบตเตอรี่รั่ว ให้หลีกเลี่ยงการสัมผัสกับของเหลว หากของเหลวเข้าตา ให้ล้างออกด้วยน้ำปริมาณมาก และไปพบแพทย์ทันที

ขั้นตอนการถอดแบตเตอรี่:

1. ถอดฝาครอบด้านหลังของเครื่องดูดฝุ่นและด้ามจับออก แล้วถอดไมโครสวิตช์ออกจากด้ามจับ
2. ใช้ไขควงไขสกรูในเครื่องดูดฝุ่นออก จากนั้นถอดปลั๊กสายไฟและนำชุดแบตเตอรี่ออกมา
3. คลายเกลียวสกรูสองตัวที่อยู่เหนือแผงวงจรของชุดแบตเตอรี่
4. ถอดฝาครอบด้านบนและด้านล่างของแผงวงจรและชุดแบตเตอรี่ออก แล้วนำแบตเตอรี่ออกมา

ประกาศการรับประกัน

การรับประกันนี้ให้สิทธิที่เฉพาะเจาะจงแก่คุณ และคุณอาจมีสิทธิอื่นๆ ตามกฎหมายภายในประเทศ มลรัฐ หรือรัฐของคุณ แน่นอนว่า ในบางประเทศ มลรัฐ หรือรัฐ กฎหมายคุ้มครองผู้บริโภคอาจกำหนดระยะเวลาการรับประกันขั้นต่ำ นอกเหนือจากที่ได้รับอนุญาตตามกฎหมาย XIAOMI จะไม่ยกเว้น จำกัด หรือระงับสิทธิอื่นๆ ที่คุณอาจมี เพื่อความเข้าใจสิทธิของคุณอย่างถี่ถ้วน เราขอแนะนำให้คุณค้นคว้ากฎหมายของประเทศ มลรัฐ หรือรัฐของคุณ

1. การรับประกันสินค้าแบบจำกัด
   XIAOMI รับประกันว่า ผลิตภัณฑ์ปราศจากข้อบกพร่องด้านวัสดุและคุณภาพภายใต้การใช้งานปกติและการใช้งานตามคู่มือผู้ใช้ผลิตภัณฑ์ที่เกี่ยวข้องภายในระยะเวลาการรับประกัน
   ระยะเวลาและเงื่อนไขที่เกี่ยวข้องกับการรับประกันตามกฎหมายจะให้ไว้ตามกฎหมายภายในประเทศของคุณตามลำดับ สำหรับข้อมูลเพิ่มเติมเกี่ยวกับประโยชน์จากการรับประกันสำหรับผู้บริโภค โปรดอ้างถึงเว็บไซต์ทางการของ Xiaomi https://www.mi.com/global/support/warranty
   Xiaomi รับประกันต่อผู้ซื้อผลิตภัณฑ์ครั้งแรกว่า ผลิตภัณฑ์ Xiaomi จะไม่มีข้อบกพร่องด้านวัสดุและคุณภาพภายใต้การใช้งานปกติในระยะเวลาตามที่กล่าวไว้ข้างต้น
   Xiaomi ไม่รับประกันว่า การทำงานของผลิตภัณฑ์จะไม่ถูกรบกวนหรือปราศจากข้อผิดพลาด
   Xiaomi ไม่มีส่วนรับผิดชอบต่อความเสียหายที่เกิดขึ้นจากการไม่ปฏิบัติตามคำแนะนำที่เกี่ยวข้องกับการใช้ผลิตภัณฑ์
2. การเยียวยา
   หากพบข้อบกพร่องด้านฮาร์ดแวร์และ Xiaomi ได้รับการอ้างสิทธิที่ถูกต้องภายในระยะเวลารับประกัน Xiaomi จะ (1) ซ่อมแซมผลิตภัณฑ์โดยไม่มีค่าใช้จ่าย (2) เปลี่ยนผลิตภัณฑ์ หรือ (3) คืนเงินค่าผลิตภัณฑ์ อย่างหนึ่งอย่างใด โดยไม่รวมค่าจัดส่งที่อาจเกิดขึ้น
3. วิธีรับบริการการรับประกัน
   ในการรับบริการการรับประกัน คุณต้องส่งผลิตภัณฑ์ในบรรจุภัณฑ์ดั้งเดิม หรือบรรจุภัณฑ์ที่คล้ายคลึงและปกป้องผลิตภัณฑ์ได้เท่าเทียมกัน มายังที่อยู่ที่ระบุไว้โดย Xiaomi เว้นแต่ในขอบเขตที่ต้องห้ามตามกฎหมายที่บังคับใช้ Xiaomi อาจเรียกร้องให้คุณแสดงหลักฐานหรือหลักฐานการซื้อ และ/หรือปฏิบัติตามข้อกำหนดการลงทะเบียนก่อนรับบริการการรับประกัน
4. ข้อยกเว้นและข้อจำกัด
   เว้นแต่ได้กำหนดไว้เป็นอย่างอื่นโดย Xiaomi การรับประกันแบบจำกัดนี้มีผลกับผลิตภัณฑ์ที่ผลิตโดยหรือเพื่อ Xiaomi และสามารถระบุได้โดยเครื่องหมายการค้า ชื่อการค้า หรือโลโก้ "Xiaomi" หรือ “Mi” เท่านั้น
   การรับประกันแบบจำกัดไม่มีผลต่อ (ก) ความเสียหายที่เกิดจากธรรมชาติหรือเหตุสุดวิสัย ตัวอย่างเช่น ฟ้าผ่า ทอร์นาโด น้ำท่วม ไฟไหม้ แผ่นดินไหว หรือเหตุภายนอกอื่นๆ (ข) ความประมาทเลินเล่อ (ค) การใช้เพื่อการค้า (ง) การปรับเปลี่ยนหรือแก้ไขส่วนใดส่วนหนึ่งของผลิตภัณฑ์ (จ) ความเสียหายที่เกิดจากการใช้งานกับผลิตภัณฑ์ที่ไม่ใช่ของ Xiaomi (ฉ) ความเสียหายที่เกิดจากอุบัติเหตุ การละเมิด หรือการใช้ในทางที่ผิด (ช) ความเสียหายที่เกิดจากการใช้งานผลิตภัณฑ์นอกเหนือจากที่ได้รับอนุญาต หรือนอกเหนือวัตถุประสงค์ที่อธิบายไว้โดย Xiaomi หรือใช้แรงดันไฟฟ้าหรือแหล่งจ่ายไฟที่ไม่เหมาะสม หรือ (ซ) ความเสียหายที่เกิดจากการบริการ (รวมถึงการอัปเกรดและการขยาย) ที่ดำเนินการโดยผู้ที่ไม่ใช่ตัวแทนของ Xiaomi
   การสำรองข้อมูล ซอฟต์แวร์ หรือวัสดุอื่นใดที่คุณอาจเก็บหรือรักษาไว้ในผลิตภัณฑ์ อยู่ในความรับผิดชอบของคุณ มีแนวโน้มว่าข้อมูล ซอฟต์แวร์ หรือวัสดุอื่นในอุปกรณ์จะสูญหายหรือถูกจัดรูปแบบใหม่ในระหว่างกระบวนการให้บริการ Xiaomi จะไม่รับผิดชอบต่อความเสียหายหรือความสูญเสียดังกล่าว
   ไม่มีผู้ค้าปลีก ตัวแทน หรือพนักงานของ Xiaomi ได้รับอนุญาตให้แก้ไข ขยาย หรือเพิ่มเติมใดๆ นอกเหนือการรับประกันแบบจำกัดนี้ หากข้อกำหนดใดๆ ผิดต่อกฎหมายหรือไม่สามารถบังคับใช้ได้ ความชอบด้วยกฎหมายหรือการบังคับใช้ข้อกำหนดที่เหลือจะไม่ได้รับผลกระทบหรือความเสื่อมเสีย
   ยกเว้นการรับประกันที่ห้ามโดยกฎหมาย หรือสัญญาไว้โดย Xiaomi บริการหลังการขายจะจำกัดตามประเทศหรือภูมิภาคของการซื้อผลิตภัณฑ์ครั้งแรก
   ผลิตภัณฑ์ที่ไม่ได้รับการนำเข้าอย่างถูกต้อง และ/หรือไม่ได้ผลิตอย่างถูกต้องโดย Xiaomi และ/หรือไม่ได้รับมาอย่างถูกต้องจาก Xiaomi หรือผู้ขายอย่างเป็นทางการของ Xiaomi จะไม่ได้รับความคุ้มครองตามการรับประกันปัจจุบันตามกฎหมายที่บังคับใช้ คุณอาจได้รับประโยชน์จากการรับประกันจากผู้ค้าปลีกอย่างไม่เป็นทางการที่ขายผลิตภัณฑ์ ดังนั้น Xiaomi ขอแนะนำให้คุณติดต่อผู้ค้าปลีกที่คุณซื้อผลิตภัณฑ์
   การรับประกันปัจจุบันไม่บังคับใช้ในฮ่องกงและไต้หวัน
5. การรับประกันโดยนัย
   เว้นแต่ในขอบเขตที่ต้องห้ามตามกฎหมายที่บังคับใช้ การรับประกันโดยนัยทั้งหมด (รวมถึงการรับประกันสภาพการใช้ประโยชน์ในเชิงพาณิชย์และความเหมาะสมสำหรับวัตถุประสงค์เฉพาะ) จะมีระยะเวลาจำกัดจนถึงระยะเวลาสูงสุดของการรับประกันแบบจำกัดนี้ เขตอำนาจศาลบางแห่งไม่อนุญาตให้มีข้อจำกัดเกี่ยวกับระยะเวลาการรับประกันโดยนัย ดังนั้นข้อจำกัดข้างต้นจะไม่ถูกนำมาใช้ในกรณีเหล่านั้น
6. ข้อจำกัดความเสียหาย
   เว้นแต่ในขอบเขตที่ต้องห้ามตามกฎหมายที่บังคับใช้ Xiaomi จะไม่รับผิดชอบต่อความเสียหายใดๆ ที่เกิดขึ้นจากอุบัติเหตุ ความเสียหายโดยอ้อม ความเสียหายพิเศษหรือความเสียหายที่เกิดตามมา รวมถึงแต่ไม่จำกัดเพียงการสูญเสียผลกำไร รายได้หรือข้อมูล ความเสียหายที่เป็นผลมาจากการละเมิดเงื่อนไขการรับประกันที่ชัดแจ้งหรือโดยนัย หรือภายใต้ทฤษฎีทางกฎหมายอื่นใด แม้ว่า Xiaomi จะได้รับแจ้งถึงความเป็นไปได้ในการเกิดความเสียหายดังกล่าวก็ตาม เขตอำนาจศาลบางแห่งไม่อนุญาตให้มีข้อยกเว้นหรือข้อจำกัดความเสียหายพิเศษ ความเสียหายโดยอ้อม หรือความเสียหายที่เกิดตามมา ดังนั้นข้อจำกัดหรือข้อยกเว้นข้างต้นอาจไม่มีผลกับคุณ

7. ติดต่อ XIAOMI

สำหรับลูกค้า โปรดเยี่ยมชมเว็บไซต์: https://www.mi.com/global/support/warranty

ผู้ติดต่อสำหรับบริการหลังการขายอาจเป็นบุคคลใดก็ได้ในเครือข่ายการให้บริการที่ได้รับอนุญาตจาก Xiaomi ผู้แทนจำหน่ายที่ได้รับอนุญาตจาก Xiaomi หรือผู้จำหน่ายขั้นสุดท้ายที่ขายผลิตภัณฑ์ให้คุณ หากมีข้อสงสัย โปรดติดต่อบุคคลที่เกี่ยวข้องที่ Xiaomi อาจระบุตัวบุคคลได้

Hướng dẫn an toàn

Sản phẩm này chỉ dành cho mục đích sử dụng trong gia đình. Đọc kỹ hướng dẫn sử dụng này trước khi sử dụng và giữ lại để tham khảo.

- Trẻ em từ 8 tuổi trở lên và những người bị suy giảm khả năng về thể chất, giác quan hoặc tinh thần hoặc thiếu kinh nghiệm và kiến thức có thể sử dụng thiết bị này nếu được giám sát hoặc hướng dẫn về việc sử dụng thiết bị một cách an toàn và hiểu rõ các mối nguy hiểm có thể xảy ra. Trẻ em không được chơi với thiết bị. Trẻ em không được vệ sinh và bảo trì thiết bị mà không có sự giám sát.
- Chỉ những người có chuyên môn mới có thể thay pin của thiết bị.
- Chỉ sử dụng thiết bị với bộ cấp nguồn điện đi kèm.
- Máy hút bụi này chỉ dành cho mục đích sử dụng trong nhà. Không sử dụng hoặc lắp đặt nó trong môi trường ngoài trời, công nghiệp hoặc thương mại.
- Nguy hiểm có thể xảy ra nếu thiết bị chạy đè lên dây điện nguồn.
- Phải rút phích cắm ra khỏi ổ cắm trước khi vệ sinh hoặc bảo trì thiết bị.
- Để giảm nguy cơ cháy, nổ hoặc thương tích cá nhân, hãy kiểm tra trước khi sử dụng để đảm bảo bộ cấp nguồn điện không bị hư hại. Không sử dụng máy hút bụi nếu bộ đổi nguồn bị hỏng.
- Khi bộ sạc hoặc pin bị hỏng, phải thay thế bằng linh kiện chính hãng được mua từ nhà sản xuất hoặc bộ phận dịch vụ sau bán hàng.
- Đảm bảo tắt máy hút bụi trước khi vệ sinh hoặc thay bàn chải quay.
- Thanh bàn chải điện, thanh nối và máy hút bụi đều dẫn điện và không được ngâm trong nước hoặc chất lỏng khác. Đảm bảo bộ lọc, bộ lọc trước và bộ lọc sau khô hoàn toàn sau khi vệ sinh.
- Để tránh bị thương, hãy tắt máy hút bụi và tháo thanh bàn chải điện trước khi vệ sinh và bảo trì. Không sử dụng máy hút bụi trước khi lắp đặt thanh bàn chải điện, nắp ngăn chứa bụi, bộ lọc, bộ lọc trước và bộ lọc sau đúng cách.
- Định kỳ kiểm tra thanh nối và không sử dụng nếu nó bị hỏng.
- Không sử dụng máy hút bụi để hút các chất lỏng dễ cháy hoặc nổ như xăng, cũng như các chất lỏng khác như nước hoặc các chất lỏng độc hại như thuốc tẩy, amoniac và chất tẩy rửa ống nước thải.
- Không sử dụng máy hút bụi để làm sạch hộp mực dùng trong máy in laser và máy photocopy vì hộp mực có thể gây cháy hoặc nổ.
- Không sử dụng máy hút bụi để hút các mảnh vụn của vách thạch cao, tro như tro lò sưởi, hoặc các vật liệu đang cháy hoặc thuốc lá đang cháy như than, tàn thuốc lá hoặc diêm.
- Không sử dụng máy hút bụi để hút các vật cứng hoặc sắc nhọn, chẳng hạn như thủy tinh, đinh, vít hoặc đồng xu, vì chúng có thể làm hỏng sản phẩm.
- Không sử dụng máy hút bụi để làm sạch các vết bẩn có chất dầu dày, chất kết dính mạnh hoặc thuốc nhuộm như xi đánh giày, sơn và bột màu.
- Giữ tóc, quần áo rộng, ngón tay và các bộ phận khác của cơ thể tránh xa các lỗ hở và bộ phận chuyển động của máy hút bụi.
- Không hướng lỗ hút, thanh nối hoặc các phụ kiện khác vào mắt hoặc tai của bạn hoặc đưa chúng vào miệng của bạn.
- Không đặt bất kỳ vật gì vào các lỗ hở của máy hút bụi, cũng như không sử dụng máy hút bụi khi có bất kỳ lỗ hở nào bị chặn. Không để bụi, xơ vải, tóc hoặc các vật dụng khác có thể làm giảm công suất hút của máy hút bụi.
- Không tựa máy hút bụi lên những vật không ổn định như ghế hoặc bàn để tránh hư hỏng hoặc thương tích do máy rơi xuống.
- Không sạc hoặc bảo quản máy hút bụi gần nguồn nhiệt hoặc ở khu vực ẩm ướt, chẳng hạn như gần bộ tản nhiệt hoặc trong nhà bếp hoặc phòng tắm.
- Không để thiết bị hoặc pin tiếp xúc với nhiệt độ quá cao.
- Lưu ý nguy cơ các cực của thiết bị chạy bằng pin hoặc pin bị đoản mạch do các vật kim loại.
- Chỉ sử dụng các bộ phận thay thế được Xiaomi phê duyệt.
- Trong trường hợp pin bị rò rỉ, hãy tránh tiếp xúc với chất lỏng và thải bỏ pin tại cơ sở tái chế được chính phủ phê duyệt. Trong trường hợp tiếp xúc với mắt, hãy rửa sạch với nhiều nước và tìm đến cơ sở y tế để được thăm khám ngay lập tức.
- Hãy hết sức cẩn thận khi sử dụng máy hút bụi để vệ sinh cầu thang.
- Cảnh báo nguy cơ hỏa hoạn: Không xịt bất kỳ loại dầu thơm nào vào bộ lọc trước và bộ lọc sau của máy hút bụi. Những loại sản phẩm này được biết là có chứa hóa chất dễ cháy có thể khiến máy hút bụi bắt lửa.
- Tuân thủ nghiêm ngặt các hướng dẫn trong sách hướng dẫn sử dụng này để sạc máy hút bụi ở nhiệt độ môi trường xung quanh từ 0°C đến 35°C. Sạc không đúng cách có thể gây hư hỏng pin.
- Vui lòng tuân thủ nghiêm ngặt các hướng dẫn trong sách hướng dẫn sử dụng này khi sử dụng máy hút bụi. Người dùng chịu trách nhiệm cho mọi tổn thất hoặc hư hỏng có thể phát sinh do sử dụng máy hút bụi không đúng cách.
- CẢNH BÁO: Chỉ sử dụng bộ nguồn đi kèm với thiết bị này.
- CẢNH BÁO: Với mục đích sạc lại pin, chỉ sử dụng bộ nguồn có thể tháo rời đi kèm với thiết bị này.
- Chỉ sử dụng với bộ nguồn BLJ15WJ270050P-V hoặc AD-D0752700050EU01.

Thông tin pháp lý về sự tuân thủ

Tuyên bố về sự phù hợp với EU

Qua tài liệu này, chúng tôi, Beijing Shunzao Technology Co., Ltd., tuyên bố rằng thiết bị này tuân thủ các Chỉ thị và Tiêu chuẩn Châu Âu áp dụng, cùng với các phần sửa đổi. Toàn bộ nội dung của tuyên bố về sự phù hợp với EU có sẵn tại địa chỉ internet sau: http://www.mi.com/global/service/support/declaration.html

Thông tin về việc tái chế và xử lý vứt bỏ WEEE

Tất cả các sản phẩm có biểu tượng này đều là rác thải thiết bị điện và điện tử (WEEE như trong 2012/19/EU), không nên vứt bỏ chúng cùng với rác thải sinh hoạt chưa phân loại. Thay vào đó, để bảo vệ môi trường và sức khỏe của mọi người, bạn nên mang thiết bị thải loại đến điểm thu gom được chỉ định để tái chế rác thải thiết bị điện và điện tử, do chính quyền hoặc cơ quan địa phương chỉ định. Việc tái chế và xử lý vứt bỏ đúng cách sẽ giúp ngăn ngừa những hậu quả tiêu cực tiềm tàng đối với môi trường và sức khỏe của con người. Vui lòng liên hệ với bên lắp đặt hoặc cơ quan địa phương để biết thêm thông tin về địa điểm cũng như các điều khoản và điều kiện của điểm thu gom.

Tổng quan về sản phẩm

Máy hút bụi

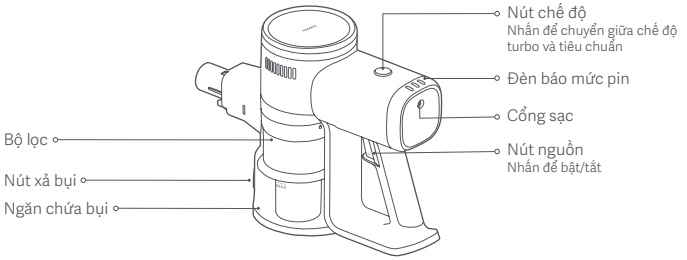

Danh sách phụ kiện

Thanh nối

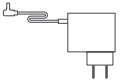

Nguồn điện

Đầu bàn chải 2 trong 1

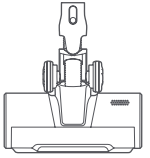

Thanh bàn chải điện

Giá treo tường
(bao gồm 2 vít, 2 tắc kê)

Lưu ý: Minh họa về sản phẩm, phụ kiện và giao diện người dùng trong hướng dẫn sử dụng chỉ mang tính chất tham khảo. Sản phẩm và chức năng thực tế có thể thay đổi do cải tiến sản phẩm.

Cách lắp

Lắp phụ kiện vào máy hút bụi

- Kết nối thanh nối với máy hút bụi và thanh bàn chải điện

- Kết nối đầu bàn chải 2 trong 1 với máy hút bụi

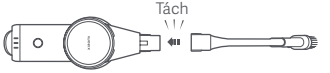

Lắp đặt giá treo tường

1. Chọn nơi khô ráo, thoáng mát, có ổ cắm điện gần đó. Trước khi lắp đặt, hãy đảm bảo rằng không có bất kỳ dây điện hoặc đường ống nào trong tường ngay phía sau nơi lắp giá treo.
2. Khoảng cách giữa đáy của giá treo tường và mặt đất được khuyến nghị là 96,5 cm.
3. Giữ giá treo tường ở đúng vị trí và đánh dấu trên tường theo các lỗ trên giá treo.
4. Sử dụng máy khoan điện có mũi khoan 8 mm để khoan lỗ sâu 40 mm tại mỗi vị trí đánh dấu, sau đó đóng tắc kê vào từng lỗ.
5. Căn chỉnh các lỗ lắp trên giá treo tường với các lỗ trên tường, sau đó sử dụng các vít đi kèm để cố định giá treo vào tường.

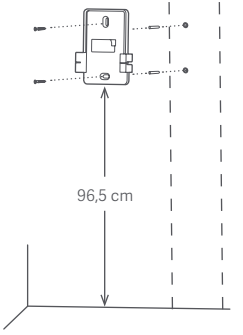

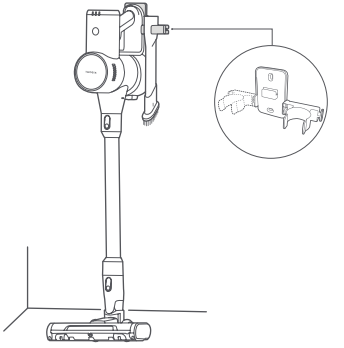

Sạc pin

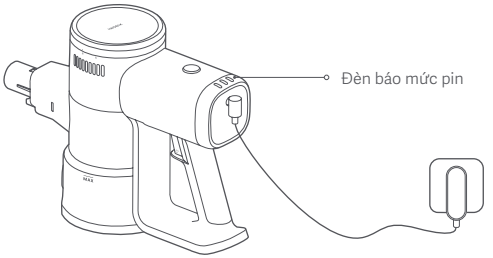

Mô tả tình trạng đèn báo mức pin

● Tắt ☼ Nhấp nháy ○ Bật

Làm việc

○	●	●	Pin yếu	○	○	○ Gần đầy
○	○	●	Còn nửa pin			

Sạc pin

☼	●	●	Pin yếu	○	○	☼ Gần đầy
○	☼	●	Còn nửa pin	○	○	○ Đã sạc đầy

Lưu ý:

- Sạc đầy máy hút bụi trước khi sử dụng lần đầu tiên. Điều này sẽ mất khoảng 5 giờ.
- Không thể sử dụng máy hút bụi trong khi sạc.
- Sau khi máy hút bụi được sạc đầy, đèn báo sẽ tắt sau 20 giây và máy hút bụi sẽ chuyển sang chế độ tiết kiệm năng lượng.
- Hút bụi ở mức hút cao nhất trong thời gian dài sẽ làm nóng pin, điều này có thể làm tăng thời gian sạc. Trước khi sạc máy hút bụi, tốt hơn là bạn nên làm mát máy trong 30 phút.

Cách sử dụng

Thanh bàn chải điện

Để làm sạch sàn đá cẩm thạch, gỗ và thảm trải sàn ngắn.

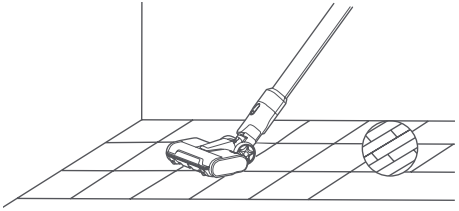

Đầu bàn chải 2 trong 1

Thích hợp để làm sạch những nơi có kẽ hở như bàn phím, rèm cửa, ghế sofa, trần nhà, góc và nội thất ô tô.
Lưu ý: Để tránh những mối nguy hiểm tiềm ẩn, không nên để máy hút bụi tiếp xúc trực tiếp với ánh nắng mặt trời hoặc bảo quản ở môi trường có nhiệt độ cao như trong ô tô vào mùa hè.

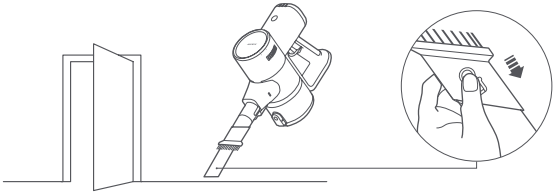

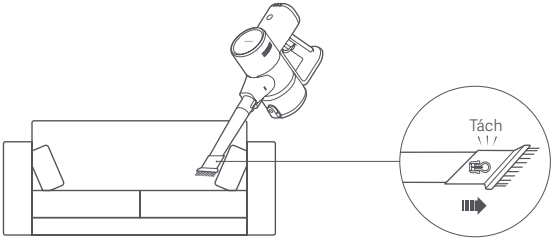

Chăm sóc và Bảo trì

CẢNH BÁO:

- Trước khi chăm sóc và bảo trì, hãy rút bộ cấp nguồn điện và đảm bảo đã tắt máy hút bụi.
- Luôn sử dụng các phụ tùng chính hãng để đảm bảo hoạt động bình thường và duy trì hiệu lực bảo hành của bạn.
- Nếu bộ lọc, bộ lọc trước, bộ lọc sau, thanh nối hoặc đầu bàn chải 2 trong 1 bị tắc, máy hút bụi sẽ ngừng hoạt động. Trước khi sử dụng lại máy hút bụi, hãy tắt máy và làm sạch bộ phận bị tắc.
- Nếu thanh bàn chải bị tắc, máy sẽ ngừng hoạt động nhưng bản thân máy hút bụi thì không. Trước khi sử dụng lại máy hút bụi, hãy tắt máy và làm sạch thanh bàn chải.
- Trước khi vệ sinh, hãy tháo đầu bàn chải ra khỏi máy hút bụi để tránh trường hợp vô tình bật máy hút bụi có thể gây thương tích.
- Nếu không sử dụng máy hút bụi trong một thời gian dài, hãy sạc đầy pin và ngắt nguồn điện, sau đó bảo quản máy ở nơi mát, có độ ẩm thấp và tránh ánh nắng trực tiếp.
- Để tránh xả pin quá mức, hãy sạc lại máy hút bụi ít nhất ba tháng một lần.

Vệ sinh máy hút bụi

Lau máy hút bụi bằng vải khô, mềm.

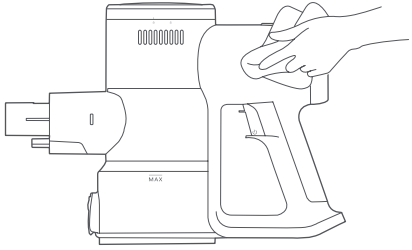

Vệ sinh ngăn chứa bụi

Trước khi vệ sinh ngăn chứa bụi, hãy ngắt nguồn điện và tháo thanh nối. Khả năng vệ sinh của máy hút bụi sẽ bị giảm nếu ngăn chứa bụi đầy đến vạch "MAX". Để lấy lại hiệu suất, hãy làm trống ngăn chứa bụi.

- Làm sạch ngăn chứa bụi: Giữ ngăn chứa bụi phía trên thùng rác, sau đó nhấn nút xả bụi để đổ hết bụi bên trong ra.

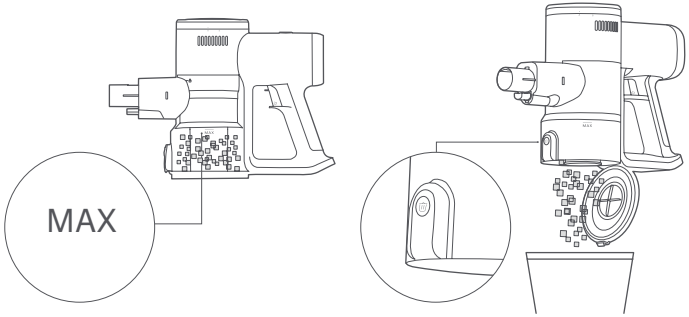

Vệ sinh cụm bộ lọc

1. Nhấn nút xả bụi để mở ngăn chứa bụi, xoay bộ lọc như hình minh họa để tháo nó ra, sau đó tháo bộ lọc trước ra khỏi bộ lọc.

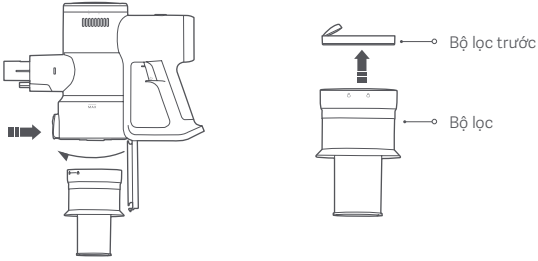

2. Xoay bộ lọc sau như hình minh họa để tháo nó.

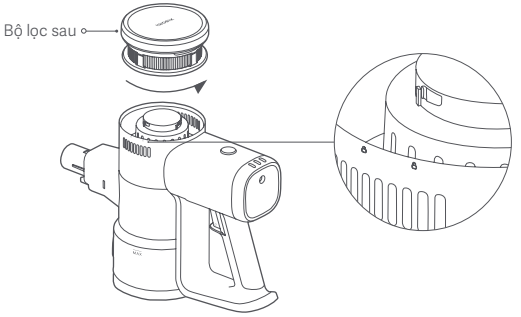

3. Rửa sạch bộ lọc, bộ lọc trước và bộ lọc sau dưới vòi nước chảy cho đến khi sạch, sau đó đặt chúng sang một bên để khô hoàn toàn trong ít nhất 24 giờ.

   Lưu ý:

   - Không bao giờ ngâm bộ lọc, bộ lọc trước và bộ lọc sau.
   - Khi vệ sinh bộ lọc sau, hãy rửa sạch nhiều lần và gõ nhẹ vào cạnh của nó để loại bỏ bụi và mảnh vụn cho đến khi sạch.
   - Không làm sạch bộ lọc trước và bộ lọc sau bằng tay, bàn chải hoặc vật sắc nhọn để tránh hư hỏng.
   - Nếu công suất hút vẫn giảm đáng kể sau khi vệ sinh bộ lọc trước và bộ lọc sau, bạn có thể thử mua và thay thế chúng bằng bộ lọc chính hãng.

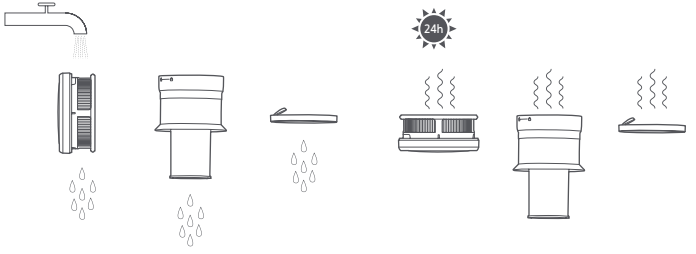

Vệ sinh thanh bàn chải điện

1. Đặt thanh bàn chải ngược lại và nhấn nút nhả bàn chải quay để mở khóa bàn chải quay và tháo nó ra.

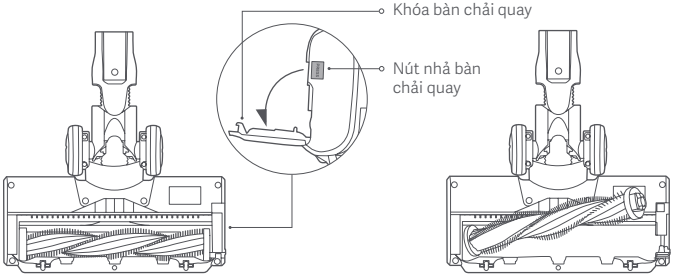

2. Dùng vải khô hoặc khăn giấy để lau bụi và mảnh vụn bám trên lỗ hút và nắp trong suốt.

   Lưu ý: Không vệ sinh thanh bàn chải điện bằng nước vì nó có tích hợp động cơ.

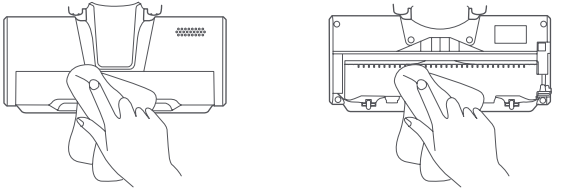

3. Lắp lại bàn chải quay và nhấn khóa để khóa nó vào đúng vị trí.

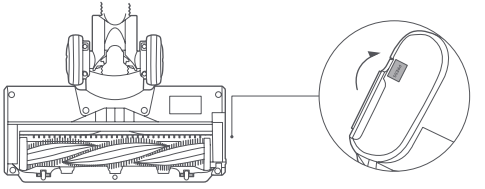

Vấn đề thường gặp

Vấn đề thường gặp	Nguyên nhân có thể	Giải pháp
Máy hút bụi không hoạt động.	Pin cạn kiệt.	Sạc máy hút bụi trước khi sử dụng.
	Lỗ hút, ống dẫn khí, bộ lọc trước hoặc bộ lọc sau bị tắc.	Kiểm tra và vệ sinh ngay lập tức.
	Bộ lọc, bộ lọc trước hoặc bộ lọc sau chưa được lắp đặt đúng vị trí.	Kiểm tra và lắp đặt đúng vị trí.
	Bảo vệ nhiệt độ pin được kích hoạt.	Chờ cho đến khi nhiệt độ pin trở lại bình thường, sau đó tiếp tục sử dụng.
Công suất hút giảm.	Ngăn chứa bụi đầy hoặc bộ lọc trước hoặc bộ lọc sau bị tắc.	Kiểm tra và vệ sinh ngay lập tức.
	Đầu bàn chải bị tắc.	Vệ sinh đầu bàn chải.
Tuổi thọ pin thấp	Pin chưa được sạc đầy.	Sạc máy hút bụi trước khi sử dụng.
	Ngăn chứa bụi đầy hoặc bộ lọc trước hoặc bộ lọc sau bị tắc.	Kiểm tra và vệ sinh ngay lập tức.
	Đầu bàn chải bị tắc.	Vệ sinh đầu bàn chải.
Bàn chải quay không xoay.	Bàn chải quay bị kẹt bởi vật lạ.	Loại bỏ mọi vật lạ, sau đó tiếp tục sử dụng.
	Bảo vệ nhiệt độ cao cho động cơ của thanh bàn chải được kích hoạt.	Chờ cho đến khi nhiệt độ động cơ của thanh bàn chải trở lại bình thường, sau đó tiếp tục sử dụng.
	Các tiếp điểm dẫn điện bị bẩn.	Lau sạch các điểm tiếp xúc bằng vải khô mềm và thử lại.
Không thể sạc	Bộ cấp nguồn điện đang được sử dụng không phải là nguồn chính hãng.	Chỉ sử dụng bộ cấp nguồn điện chính hãng để sạc máy hút bụi.
Pin sạc chậm.	Bảo vệ nhiệt độ pin được kích hoạt.	Chờ cho đến khi nhiệt độ pin trở lại bình thường, sau đó tiếp tục sử dụng.

Lưu ý: Nếu giải pháp trên không thể khắc phục được lỗi, vui lòng liên hệ với bộ phận dịch vụ sau bán hàng.

Xử lý sự cố

Nếu máy hút bụi không hoạt động bình thường, đèn báo mức pin sẽ hiển thị thông báo lỗi. Hãy tham khảo bảng dưới đây để biết cách khắc phục sự cố.

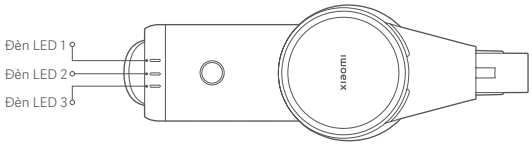

Thông báo lỗi	Nguyên nhân có thể	Giải pháp
Đèn LED 1, LED 2 và LED 3 nhấp nháy ba lần cùng lúc.	Lỗi bộ cấp nguồn điện	Chỉ sử dụng bộ cấp nguồn điện chính hãng để sạc máy hút bụi.
	Bảo vệ nhiệt độ pin được kích hoạt.	Chờ cho đến khi nhiệt độ động cơ của thanh bàn chải trở lại bình thường, sau đó tiếp tục sử dụng.
	Lỗi cell pin	Liên hệ với đội ngũ dịch vụ sau bán hàng.
	Lỗi cảm biến nhiệt độ	
	Lỗi động cơ	
Đèn LED 1 nhấp nháy 10 lần.	Hết pin	Chỉ sử dụng bộ cấp nguồn điện chính hãng để sạc máy hút bụi.

Thông số kỹ thuật

Máy hút bụi Xiaomi G20 Lite			
Tên	Máy hút bụi không dây	Model	C203
Điện áp định mức	22,2 V ⎓	Công suất định mức	215 W
Điện áp sạc	27,0 V ⎓	Trọng lượng tịnh	2,4 kg
Thanh bàn chải điện			
Model	C203-DS	Điện áp định mức	22,2 V ⎓
Công suất định mức	15 W		
Nguồn điện			
Nhà sản xuất	Zhongshan Baolijin Electronic Co., Ltd.		
Model	BLJ15WJ270050P-V	Hiệu quả hoạt động trung bình	85,9%
Đầu vào định mức	100–240 V ~ 50/60 Hz 0,5 A	Hiệu quả khi tải thấp (10%)	73,2%
Công suất đầu ra định mức	27,0 V ⎓ 0,5 A 13,5 W	Tiêu thụ điện năng không tải	0,09 W
Nhà sản xuất	Shenzhen AMC Technology Co., Ltd.		
Model	AD-D0752700050EU01	Hiệu quả hoạt động trung bình	84,5%
Đầu vào định mức	100–240 V ~ 50/60 Hz 0,8 A	Hiệu quả khi tải thấp (10%)	75,5%
Công suất đầu ra định mức	27,0 V ⎓ 0,5 A 13,5 W	Tiêu thụ điện năng không tải	0,09 W

Lưu ý: Model BLJ15WJ270050P-V và AD-D0752700050EU01 đều có thể áp dụng cho máy hút bụi và chỉ có một mẫu đi kèm với gói sản phẩm.

Thông báo môi trường

Bộ pin lithium-ion có thể sạc lại của máy hút bụi này có chứa các hóa chất có thể gây ô nhiễm môi trường. Trước khi vứt bỏ máy hút bụi, hãy tháo pin rồi vứt chúng tại cơ sở tái chế thích hợp.

- Phải tháo pin ra khỏi thiết bị trước khi thải bỏ.
- Phải ngắt thiết bị khỏi nguồn điện khi tháo pin.
- Phải tiêu hủy pin một cách an toàn.

CẢNH BÁO:

- Đảm bảo máy hút bụi đã được ngắt khỏi nguồn điện và pin đã cạn hoàn toàn trước khi tháo pin.
- Mang pin đã tháo đến cơ sở tái chế chuyên nghiệp để thải bỏ chúng đúng cách.
- Không để pin ở môi trường có nhiệt độ cao; nếu không, chúng có thể phát nổ.
- Trong trường hợp pin bị rò rỉ, hãy tránh tiếp xúc với chất lỏng. Nếu chất lỏng rơi vào mắt, hãy rửa sạch với nhiều nước và đến cơ sở y tế ngay lập tức.

Các bước để tháo pin:

1. Tháo nắp sau của máy hút bụi và tay cầm, và tháo công tắc vi mô ra khỏi tay cầm.
2. Dùng tuốc nơ vít để tháo các vít ở máy hút bụi, sau đó rút dây và lấy bộ pin ra.
3. Tháo hai con vít phía trên bảng mạch của bộ pin.
4. Tháo nắp trên và nắp dưới của bảng mạch và bộ pin rồi lấy pin ra.

THÔNG BÁO BẢO HÀNH

BẢO HÀNH NÀY CẤP CHO BẠN CÁC QUYỀN CỤ THỂ VÀ BẠN CÓ THỂ CÓ CÁC QUYỀN KHÁC THEO LUẬT Ở BANG, TỈNH HOẶC QUỐC GIA CỦA BẠN. TRÊN THỰC TẾ, Ở MỘT SỐ QUỐC GIA, TỈNH HOẶC BẢNG, LUẬT TIÊU DÙNG CÓ THỂ ÁP DỤNG MỘT THỜI HẠN BẢO HÀNH TỐI THIỂU. NGOÀI NHỮNG GÌ ĐƯỢC PHÉP THEO LUẬT, XIAOMI KHÔNG LOẠI TRỪ, GIỚI HẠN HAY ĐÌNH CHỈ CÁC QUYỀN KHÁC MÀ BẠN CÓ THỂ CÓ. ĐỂ HIỂU ĐẦY ĐỦ CÁC QUYỀN CỦA BẠN, XIN MỜI BẠN THAM KHẢO CÁC LUẬT Ở BANG, TỈNH HOẶC QUỐC GIA CỦA BẠN.

1. BẢO HÀNH SẢN PHẨM HỮU HẠN

XIAOMI bảo đảm rằng các sản phẩm không có khiếm khuyết về vật liệu và gia công trong điều kiện sử dụng bình thường và sử dụng tuân theo hướng dẫn sử dụng sản phẩm tương ứng trong thời hạn bảo hành.

Thời hạn và các điều kiện liên quan đến bảo hành hợp pháp được áp dụng theo luật địa phương tương ứng. Để biết thêm thông tin về các lợi ích bảo hành cho người tiêu dùng, hãy truy cập trang web chính thức của Xiaomi: https://www.mi.com/global/support/warranty.

Xiaomi bảo đảm với người mua đầu tiên rằng sản phẩm của Xiaomi không có khiếm khuyết về vật liệu và gia công trong điều kiện sử dụng bình thường và sử dụng tuân theo hướng dẫn sử dụng sản phẩm tương ứng trong thời hạn bảo hành.

Xiaomi không bảo đảm rằng việc vận hành sản phẩm sẽ không có lỗi hay không bị gián đoạn.

Xiaomi không chịu trách nhiệm đối với những thiệt hại phát sinh từ sự không tuân thủ các hướng dẫn có liên quan đến việc sử dụng sản phẩm.

2. BIỆN PHÁP KHẮC PHỤC

Nếu có khiếm khuyết phần cứng được phát hiện và Xiaomi nhận được yêu cầu bồi thường hợp lệ trong thời hạn bảo hành, thì Xiaomi sẽ (1) sửa chữa sản phẩm miễn phí, (2) thay thế sản phẩm, hoặc (3) hoàn tiền cho sản phẩm, trừ các chi phí vận chuyển có thể có.

3. CÁCH NHẬN DỊCH VỤ BẢO HÀNH

Để nhận dịch vụ bảo hành, bạn phải gửi sản phẩm trong bao bì nguyên bản hoặc bao bì tương tự có mức độ bảo vệ sản phẩm tương đương đến địa chỉ được Xiaomi chỉ định. Ngoại trừ phạm vi bị cấm theo luật áp dụng, Xiaomi có thể yêu cầu bạn đưa ra bằng chứng mua hàng và/hoặc tuân theo các yêu cầu đăng ký trước khi nhận dịch vụ bảo hành.

4. ĐIỀU KHOẢN LOẠI TRỪ VÀ GIỚI HẠN

Trừ trường hợp có quy định khác của Xiaomi, bảo hành hữu hạn này chỉ áp dụng cho sản phẩm do Xiaomi sản xuất hoặc được sản xuất cho Xiaomi và có thể nhận dạng bằng thương hiệu, nhãn hiệu hoặc logo "Xiaomi" hay "Mi".

Bảo hành hữu hạn này không áp dụng cho mọi (a) Thiệt hại do thiên tai, như: sét đánh, lốc xoáy, lũ lụt, hỏa hoạn, động đất hoặc các nguyên nhân bên ngoài khác; (b) Sự bất cẩn; (c) Mục đích sử dụng thương mại; (d) Sự thay đổi hoặc sửa đổi ở bất kỳ phần nào của sản phẩm; (e) Thiệt hại do sử dụng sản phẩm không phải của Xiaomi; (f) Thiệt hại do tai nạn, sự lạm dụng hoặc sử dụng sai cách; (g) Thiệt hại do vận hành sản phẩm ngoài mục đích sử dụng dự kiến hoặc được phép mà Xiaomi mô tả hoặc với nguồn điện hay điện áp không phù hợp; hoặc (h) Thiệt hại do dịch vụ (gồm cả nâng cấp và mở rộng) do bất kỳ ai không phải là đại diện của Xiaomi thực hiện.

Bạn có trách nhiệm sao lưu mọi dữ liệu, phần mềm hoặc tài liệu khác mà bạn có thể lưu trữ hoặc giữ gìn trong sản phẩm. Rất có thể dữ liệu, phần mềm hoặc tài liệu khác trong thiết bị sẽ bị mất hoặc bị định dạng lại trong quá trình thực hiện dịch vụ, Xiaomi không chịu trách nhiệm đối với các thiệt hại hoặc tổn thất đó.

Bên bán lại, đại lý hoặc nhân viên của Xiaomi không được ủy quyền thực hiện bất kỳ sự sửa đổi, mở rộng hay bổ sung nào đối với bảo hành hữu hạn này. Nếu có bất kỳ điều khoản nào bị tuyên là không hợp pháp hay không thể thực hiện, thì tính hợp pháp hoặc tính có thể thực hiện của các điều khoản còn lại sẽ không bị ảnh hưởng.

Các dịch vụ hậu mãi sẽ bị giới hạn ở quốc gia hoặc khu vực mua hàng ban đầu, trừ phi điều này bị luật pháp nghiêm cấm hoặc có hứa hẹn khác của Xiaomi.

Các sản phẩm không được nhập khẩu thích đáng và/hoặc không được Xiaomi sản xuất và/hoặc không được thu nhận thích đáng từ Xiaomi hoặc đơn vị bán chính thức của Xiaomi sẽ không được bảo hành theo các bảo hành hiện tại. Theo luật áp dụng, bạn có quyền hưởng bảo hành từ bên bán lẻ không chính thức đã bán sản phẩm. Do đó, Xiaomi mời bạn liên hệ với bên bán lẻ đã bán sản phẩm cho bạn.

Các bảo hành hiện tại không áp dụng tại Hồng Kông và Đài Loan.

5. BẢO HÀNH NGỤ Ý

Trừ phạm vi bị cấm theo luật áp dụng, mọi sự bảo hành ngụ ý (bao gồm các bảo hành về khả năng bán được và sự phù hợp với một mục đích cụ thể) sẽ có thời gian hữu hạn tương đương với thời hạn tối đa của bảo hành hữu hạn này. Một số khu vực pháp lý không cho phép hạn chế thời hạn của bảo hành ngụ ý, nên giới hạn nêu trên sẽ không được áp dụng trong các trường hợp đó.

6. GIỚI HẠN THIỆT HẠI

Trừ phạm vi bị cấm theo luật áp dụng, Xiaomi sẽ không chịu trách nhiệm đối với mọi thiệt hại phát sinh do tai nạn, các thiệt hại gián tiếp, đặc biệt hoặc do hậu quả, bao gồm nhưng không giới hạn ở tổn thất lợi nhuận, doanh thu hoặc dữ liệu, các thiệt hại phát sinh từ sự vi phạm điều kiện hoặc bảo hành ngụ ý hoặc rõ ràng, hay theo bất kỳ lý thuyết luật pháp nào khác, ngay cả khi Xiaomi đã được thông báo về khả năng xuất hiện các thiệt hại này. Một số khu vực pháp lý không cho phép loại trừ hay giới hạn các thiệt hại đặc biệt, gián tiếp hay do hậu quả, nên giới hạn nêu trên có thể không áp dụng cho bạn.

7. LIÊN HỆ VỚI XIAOMI

Khách hàng vui lòng truy cập trang web: https://www.mi.com/global/support/warranty

Người liên hệ đối với dịch vụ hậu mãi có thể là bất kỳ người nào trong mạng lưới dịch vụ được ủy quyền của Xiaomi, nhà phân phối được ủy quyền của Xiaomi hoặc bên bán hàng cuối cùng bán sản phẩm cho bạn. Nếu bạn có nghi ngại, hãy liên hệ với nhân viên thích hợp mà Xiaomi có thể xác định.

تعليمات الأمان

هذا المنتج للاستخدام المنزلي فقط. اقرأ هذا الدليل بعناية قبل الاستخدام واحتفظ به للرجوع إليه مستقبلاً.

- يمكن للأطفال في سن 8 أعوام أو أكبر استخدام هذا الجهاز، وكذلك من يعانون من إعاقات جسدية أو حسية أو عقلية أو لديهم نقص في الخبرة والمعلومات بشرط الإشراف عليهم أو تزويدهم بتعليمات الاستخدام الآمن للجهاز وفهمهم للمخاطر المتعلقة به. يجب وضع الجهاز بعيدًا عن متناول أيدي الأطفال. لا يجوز للأطفال العبث بالجهاز. ولا يجوز للأطفال القيام بأعمال التنظيف أو الصيانة دون إشراف شخص بالغ.
- يحتوي هذا الجهاز على بطاريات لا يمكن استبدالها إلا من قبل أشخاص مختصين.
- هذا الجهاز مصمم للاستخدام فقط مع وحدة مصدر الطاقة المتوفرة مع الجهاز.
- هذه المكنسة الكهربائية مخصصة للاستخدام الداخلي فقط. لا تستخدمها أو تركّبها في البيئات الخارجية أو الصناعية أو التجارية.
- حيث يمكن لمرور الجهاز فوق سلك الإمداد بالطاقة أن يؤدي إلى حدوث خطر.
- يجب إزالة القابس من مخرج المقبس قبل تنظيف الجهاز أو صيانته.
- لتقليل مخاطر نشوب حريق أو حدوث انفجار أو إصابة شخصية، تحقق قبل الاستخدام لضمان أن مصدر الطاقة غير تالف. تجنب استخدام المكنسة الكهربائية في حال تلف محول الطاقة.
- إذا تلف الشاحن أو البطارية، يجب استبدالهما بمكون أصلي تم شراؤه من الشركة المصنعة أو قسم خدمة ما بعد البيع.
- تأكد من إيقاف تشغيل المكنسة الكهربائية قبل تنظيف الفرشاة الأسطوانية أو استبدالها.
- قضيب الفرشاة الكهربائية، وذراع التمديد، والمكنسة الكهربائية موصلة بالكهرباء ويجب عدم غمرها في الماء أو أي سوائل آخر. تأكد من أن الفلتر والفلتر الأولي والفلتر النهائي جافة تمامًا بعد التنظيف.
- لتفادي التعرض للإصابة، قم بإيقاف تشغيل المكنسة الكهربائية وإزالة قضيب الفرشاة الكهربائية قبل التنظيف والصيانة. لا تستخدم المكنسة الكهربائية قبل تثبيت قضيب الفرشاة الكهربائية وغطاء حجرة الغبار والفلتر والفلتر الأولي والفلتر النهائي بشكل صحيح.
- افحص ذراع التمديد بشكل دوري ولا تستخدمه في حالة تلفه.
- ولا تستخدم المكنسة الكهربائية لالتقاط السوائل القابلة للاشتعال أو المتفجرة مثل البنزين، ولا السوائل الأخرى مثل الماء أو السوائل السامة مثل مزيل البقع أو الأمونيا أو منظفات الأحواض.
- لا تستخدم المكنسة الكهربائية لتنظيف مسحوق الحبر المُستخدم في طابعات الليزر والناسخات؛ لأن مسحوق الحبر قد يتسبب في نشوب حريق أو حدوث انفجار.
- لا تستخدم المكنسة الكهربائية لالتقاط جزيئات حائط الجبس، أو الرماد مثل رماد الموقد أو التدخين أو المواد المحترقة مثل الفحم أو أعقاب السجائر أو أعواد الكبريت.
- لا تستخدم المكنسة الكهربائية لالتقاط أشياء حادة أو صلبة، مثل الرجاج أو المسامير أو البراغي أو العملات المعدنية التي قد تتسبب في تلف المنتج.
- لا تستخدم المكنسة الكهربائية لتنظيف بقع المواد الدهنية السميكة أو المواد اللاصقة القوية أو الصبغات، مثل مُلمع الأحذية والدهانات والصبغات.
- أبقِ الشعر والملابس الفضفاضة والأصابع وجميع أجزاء الجسم الأخرى بعيدًا عن فتحات المكنسة الكهربائية والأجزاء المتحركة.
- لا توجه فتحة الشفط أو ذراع التمديد أو أي ملحقات أخرى نحو عينيك أو أذنيك أو تضعها في فمك.
- لا تضع أي شيء في فتحات المكنسة الكهربائية، ولا تستخدم المكنسة الكهربائية عندما تكون أي فتحة مسدودة. حافظ عليها خالية من الغبار أو الوبر أو الشعر أو أي مواد أخرى قد تقلل من قوة شفط المكنسة الكهربائية.
- لا تضع المكنسة الكهربائية على أسطح غير ثابتة مثل الكراسي أو الطاولات لمنع حدوث تلف أو إصابة بسبب سقوطها.
- لا تشحن المكنسة الكهربائية أو تخزنها بالقرب من مصادر الحرارة أو في المناطق الرطبة، مثل المبرد أو في المطبخ أو الحمام.
- لا تعرض الجهاز أو البطارية لدرجات حرارة مفرطة.
- انتبه لخطر حدوث ماس كهربائي في أطراف توصيل الجهاز الذي يعمل بالبطارية أو البطارية بفعل أشياء معدنية.
- لا تستخدم سوى قطع الغيار المعتمدة من Xiaomi.
- في حالة تسرب البطارية، تجنب ملامسة السائل وتخلّص منها في منشأة إعادة تدوير معتمدة من الحكومة. في حالة ملامسة العينين، قم بغسلهما بكمية كبيرة من الماء واطلب المساعدة الطبية على الفور.
- يُرجى توخي الحذر عند استخدام المكنسة الكهربائية في تنظيف السلالم.
- تحذير خطر الحريق: لا تضع أي نوع من العطور على الفلتر الأولي والفلتر النهائي للمكنسة الكهربائية. من المعروف أن هذه الأنواع من المنتجات تحتوي على مواد كيميائية قابلة للاشتعال قد تتسبب في نشوب حريق في المكنسة الكهربائية.
- اتبع التعليمات الواردة في دليل المستخدم هذا بدقة لشحن المكنسة الكهربائية في درجة حرارة محيطة تتراوح بين 0 درجة مئوية إلى 35 درجة مئوية. قد يؤدي الشحن غير الصحيح إلى تلف البطارية.
- يرجى اتباع التعليمات الواردة في دليل المستخدم هذا بدقة عند استخدام المكنسة الكهربائية. المستخدمون مسؤولون عن أي خسارة أو ضرر قد ينتج عن سوء استخدام هذه المكنسة الكهربائية.
- **تحذير:** استخدم وحدة الإمداد بالطاقة المرفقة مع هذا الجهاز فقط.
- **تحذير:** لأغراض إعادة شحن البطارية، استخدم فقط وحدة الإمداد القابلة للفصل المتوفرة مع هذا الجهاز.
- ولا تُستخدم إلا مع وحدة إمداد BLJ15WJ270050P-V or AD-D0752700050EU01 فقط.

معلومات الامتثال التنظيمي

إعلان المطابقة للاتحاد الأوروبي

بموجب هذا، نعلن نحن شركة Beijing Shunzao Technology Co., Ltd.، بأن هذا الجهاز يتوافق مع التوجيهات والقواعد الأوروبية المعمول بها والتعديلات. النص الكامل لإعلان مطابقة الاتحاد الأوروبي متاح على عنوان الإنترنت التالي:
http://www.mi.com/global/service/support/declaration.html

معلومات التخلص وإعادة التدوير WEEE

جميع المنتجات التي تحمل هذا الرمز هي نفايات المعدات الكهربائية والإلكترونية (WEEE وفقًا للتوجيه 2012/19/EU) التي لا ينبغي أن تختلط بالنفايات المنزلية التي لم يتم فرزها. وبدلاً من ذلك، يجب حماية صحة الإنسان والبيئة بتسليم معدات النفايات إلى نقطة تجميع مخصصة معينة من قبل الحكومة أو السلطات المحلية لإعادة تدوير نفايات المعدات الكهربائية والإلكترونية. سيساعد التخلص الصحيح وإعادة التدوير على منع النتائج السلبية المحتملة على البيئة وصحة الإنسان. يرجى الاتصال بشركة التركيب أو السلطات المحلية للحصول على مزيد من المعلومات حول الموقع بالإضافة إلى شروط وأحكام نقاط التجميع هذه.

نظرة عامة حول المنتج

مكنسة كهربائية

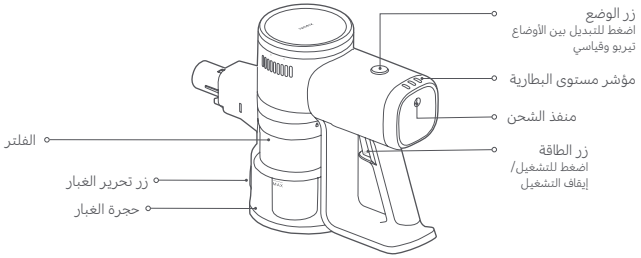

قائمة الملحقات

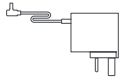

مصدر الطاقة

ذراع التمديد

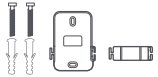

حامل التخزين على الحائط
(بما في ذلك براغي × 2 ومقبس حائط × 2)

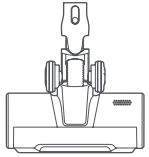

قضيب الفرشاة الكهربائية

فوهة فرشاة 2 في 1

ملاحظة: الرسوم التوضيحية للمنتج والملحقات وواجهة المستخدم في دليل المستخدم يتم توفيرها كمرجع فقط. وقد يختلف المنتج والوظائف الفعلية بسبب إدخال تحسينات على المنتج.

ما طريقة التثبيت

تثبيت الملحقات في المكنسة الكهربائية

- توصيل ذراع التمديد على المكنسة الكهربائية وقضيب الفرشاة الكهربائية

- توصيل فوهة الفرشاة 2 في 1 بالمكنسة الكهربائية

تركيب حامل التخزين على الحائط

1. اختر مكاناً بارداً وجافاً بجوار مقبس كهربائي. تأكد قبل التثبيت من عدم وجود أي أسلاك أو أنابيب في أو خلف مكان تركيب الحامل مباشرةً.
2. يُستحسن أن تكون المسافة بين الجزء السفلي من حامل التخزين على الحائط والأرضية 96.5 سم.
3. ثبت حامل التخزين على الحائط في موضعه، ثم حدد علامات على الحائط وفقًا للفتحات الموجودة على الحامل.
4. استخدم مثقاب كهربائي مع رأس مثقاب 8 مم لحفر حفرة بعمق 40 مم تقريبًا بكل مكان محدد، ثم أدخل مقبس حائط في كل فتحة.
5. قم بمحاذاة ثقوب التركيب على حامل التخزين على الحائط مع الثقوب على الحائط، ثم استخدم المسامير المرفقة لتثبيت الحامل على الحائط.

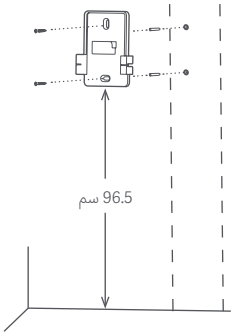

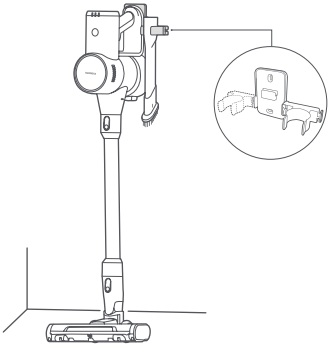

الشحن

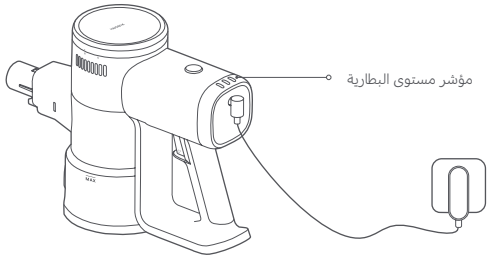

وصف حالة مؤشر مستوى البطارية

● متوقف ☼ وميض ○ مضيء

تعمل

● ● ○ البطارية منخفضة ○ ○ ○ البطارية مشحونة بالكامل تقريبًا

● ○ ○ البطارية نصف مشحونة

الشحن

● ● ☼ البطارية منخفضة ☼ ○ ○ البطارية مشحونة بالكامل تقريبًا

● ☼ ○ البطارية نصف مشحونة ○ ○ ○ مشحون بالكامل

ملاحظات:

- اشحن هذا المكنسة الكهربائية بالكامل قبل استخدامها للمرة الأولى، سيستغرق هذا الأمر ما يقرب من 5 ساعات.
- لا يمكن استخدام المكنسة الكهربائية أثناء الشحن.
- بمجرد أن يتم شحن المكنسة الكهربائية بالكامل، سيتم إيقاف تشغيل المؤشر بعد 20 ثانية، وسوف تدخل المكنسة الكهربائية عندئذٍ في وضع توفير الطاقة.
- سيؤدي التنظيف بالمكنسة بأعلى مستوى من الشفط لفترة طويلة إلى تسخين البطارية، مما قد يزيد من وقت الشحن. يُفضّل تبريد المكنسة الكهربائية لمدة 30 دقيقة قبل شحنها.

ما طريقة الاستخدام

قضيب الفرشاة الكهربائية

لتنظيف الرخام والخشب والأرضيات المفروشة بسجاد مخملي قصير.

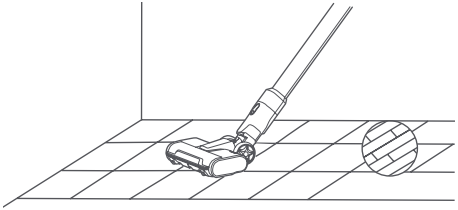

فوهة فرشاة 2 في 1

مناسبة لتنظيف الأماكن التي بها شقوق، مثل لوحات المفاتيح، والستائر، والأريكة، والأسقف، والزوايا، والأجزاء الداخلية للسيارة.

ملاحظة: لتجنب مخاطر السلامة المحتملة، لا تعرض المكنسة الكهربائية لأشعة الشمس المباشرة أو تخزنها في بيئات ذات درجات حرارة عالية مثل داخل السيارة في الصيف.

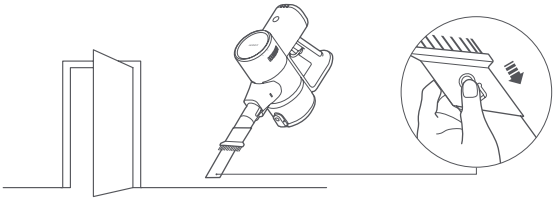

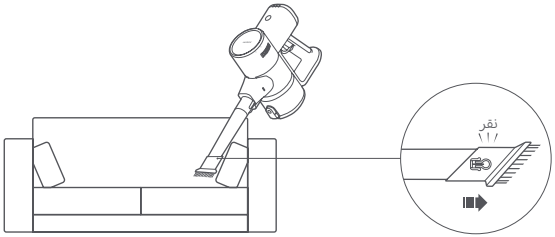

العناية والصيانة

تنبيهات:

- قبل العناية والصيانة، افصل مصدر الطاقة وتأكد من إيقاف تشغيل المكنسة الكهربائية.
- استخدم دائمًا قطع الغيار الأصلية لضمان التشغيل الطبيعي وإبقاء الضمان صالحًا.
- في حالة انسداد الفلتر أو الفلتر الأولي أو الفلتر النهائي أو ذراع التمديد أو فوهة الفرشاة 2 في 1، ستتوقف المكنسة الكهربائية عن العمل. قبل استخدام المكنسة الكهربائية مجدداً، قم بإيقاف تشغيلها ونظف الجزء المسدود.
- في حالة انسداد قضيب الفرشاة، فسوف يتوقف عن العمل لكن المكنسة الكهربائية نفسها لن تتوقف. قبل استخدام المكنسة الكهربائية مجدداً، قم بإيقاف تشغيلها ونظف قضيب الفرشاة.
- قبل التنظيف، قم بإزالة رأس الفرشاة من المكنسة الكهربائية لتجنب تشغيلها عن طريق الخطأ، والتي قد تسبب إصابات.
- إذا لن يتم استخدام المكنسة الكهربائية لفترة طويلة، قم بشحنها بالكامل وفصلها عن الطاقة ثم تخزينها في بيئة باردة منخفضة الرطوبة بعيدًا عن أشعة الشمس المباشرة.
- لتجنب التفريغ الزائد للبطارية، أعد شحن المكنسة الكهربائية مرة واحدة على الأقل كل ثلاثة أشهر.

تنظيف المكنسة الكهربائية

امسح المكنسة الكهربائية باستخدام قطعة قماش جافة وناعمة.

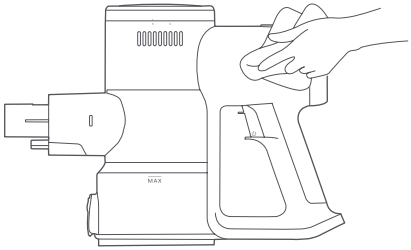

تنظيف حجرة الغبار

قبل تنظيف حجرة الغبار، قم بفصل مصدر الطاقة وإزالة ذراع التمديد. ستنخفض قدرة المكنسة التنظيفية عند امتلاء حجرة الغبار إلى علامة الحد الأقصى "MAX". ولاستعادة القدرة على الأداء، قم بتفريغ حجرة الغبار.

- تفريغ حجرة الغبار: امسك حجرة الغبار فوق سلة المهملات، ثم اضغط على زر تحرير الغبار لتفريغ المحتويات.

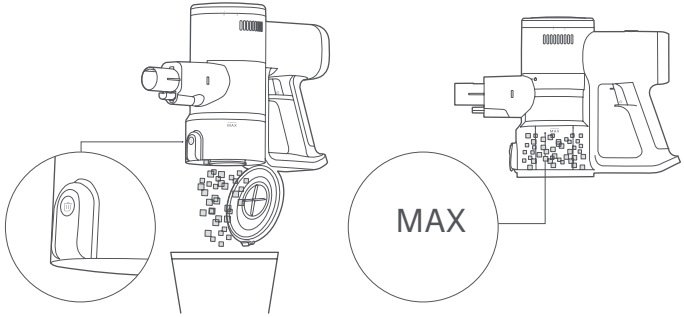

تنظيف مجموعة الفلتر

1. اضغط على زر تحرير الغبار لفتح حجرة الغبار، قم بتدوير الفلتر كما هو موضح لإزالته، ثم قم بإزالة الفلتر الأولي من الفلتر.

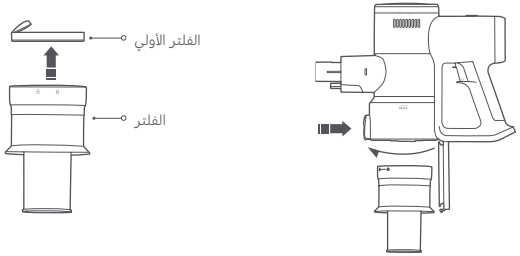

2. قم بتدوير الفلتر النهائي كما هو موضح لإزالته.

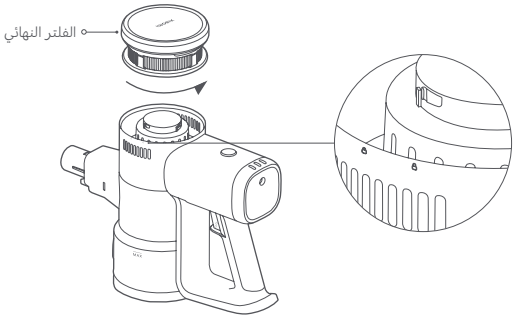

3. قم بشطف الفلتر، والفلتر الأولي، والفلتر النهائي تحت ماء الصنبور الجاري حتى يتم تنظيفهم، ثم اترك جميع الأجزاء جانبًا حتى تجف تمامًا لمدة 24 ساعة على الأقل.

ملاحظات:

- لا تنقع الفلتر والفلتر الأولي والفلتر النهائي مطلقاً.
- عند تنظيف الفلتر النهائي، اشطفه مرارًا واضغط بلطف على حافته لإزالة أي غبار أو ركام حتى يصبح نظيفًا.
- لا تقم بتنظيف الفلتر الأولي والفلتر النهائي بيديك أو بفرشاة أو أداة حادة لتجنب التلف.
- إذا كانت قوة الامتصاص لا تزال منخفضة بشكل كبير بعد تنظيف الفلتر الأولي والفلتر النهائي، يمكنك محاولة شراء قطع أصلية جديدة واستبدالها.

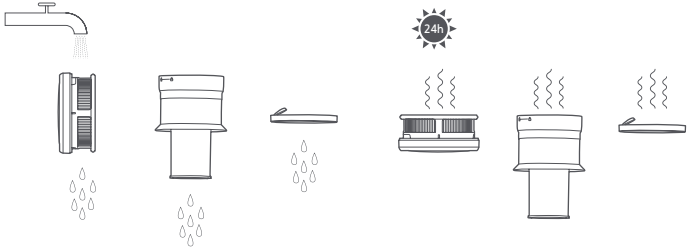

تنظيف قضيب الفرشاة الكهربائية

1. ضع قضيب الفرشاة رأساً على عقب واضغط على زر تحرير الفرشاة الأسطوانية لفتح قفل الفرشاة الأسطوانية وإزالتها.

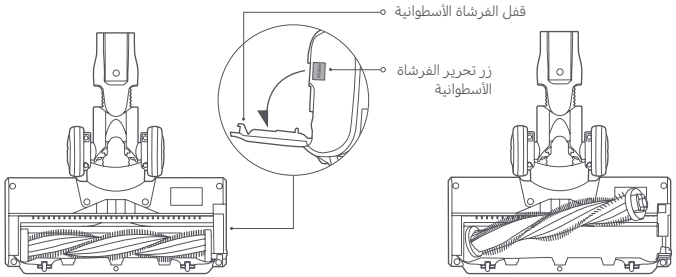

2. استخدم قطعة قماش جافة أو منشفة ورقية لمسح الغبار والركام عن فتحة الشفط والغطاء الشفاف.

ملاحظة: لا تنظف قضيب الفرشاة الكهربائية بالماء لأنه يحتوي على محرك مدمج.

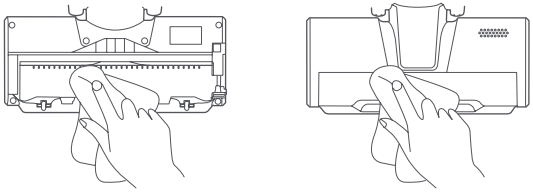

3. أعد تثبيت الفرشاة الأسطوانية، واضغط على القفل من أجل قفلها في مكانها.

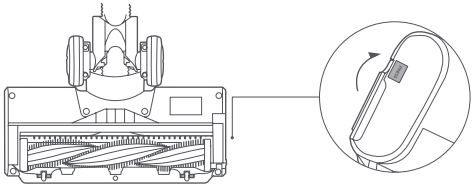

المشكلة الشائعة

المشكلة الشائعة	السبب المحتمل	الحل
المكنسة الكهربائية لا تعمل.	البطارية فارغة.	اشحن المكنسة الكهربائية قبل الاستخدام.
	فتحة الشفط أو قناة الهواء أو الفلتر الأولي أو الفلتر النهائية مسدودة.	افحص ونظف على الفور.
	لم يتم تثبيت الفلتر أو الفلتر الأولي أو الفلتر النهائي في مكانه.	افحص وثبت في المكان الصحيح.
	تفعيل الحماية من درجة حرارة البطارية.	انتظر حتى تعود درجة حرارة البطارية إلى وضعها الطبيعي، ثم استأنف الاستخدام.
انخفضت قوة الشفط.	حجرة الغبار ممتلئة، أو الفلتر الأولي أو الفلتر النهائي مسدود.	افحص ونظف على الفور.
	رأس الفرشاة مسدود.	تنظيف رأس الفرشاة.
عمر خدمة البطارية منخفض.	البطارية ليست مشحونة بالكامل.	اشحن المكنسة الكهربائية قبل الاستخدام.
	حجرة الغبار ممتلئة، أو الفلتر الأولي أو الفلتر النهائي مسدود.	افحص ونظف على الفور.
	رأس الفرشاة مسدود.	تنظيف رأس الفرشاة.
الفرشاة الأسطوانية لا تدور.	حدوث تشابك في عمود الفرشاة الأسطوانية مع أجسام غريبة.	أزل أي أجسام غريبة، ثم استأنف استخدامها.
	تم تفعيل الحماية من درجة الحرارة المرتفعة لمحرك قضيب الفرشاة.	انتظر حتى تعود درجة حرارة محرك قضيب الفرشاة إلى وضعه الطبيعي قبل الاستخدام.
	نقاط التلامس الموصلة متسخة.	امسح نقاط التلامس بقطعة قماش ناعمة وجافة وحاول مرة أخرى.
يتعذر الشحن.	مصدر الطاقة المستخدم غير أصلي.	لا تستخدم سوى مصدر الطاقة الأصلي لشحن المكنسة الكهربائية.
البطارية تشحن ببطء.	تفعيل الحماية من درجة حرارة البطارية.	انتظر حتى تعود درجة حرارة البطارية إلى وضعها الطبيعي، ثم استأنف الاستخدام.

ملاحظة: إذا لم تُحل المشكلات أعلاه، يرجى الاتصال بفريق خدمة ما بعد البيع.

استكشاف الأخطاء وإصلاحها

إذا لم تعمل المكنسة الكهربائية بشكل صحيح، سيعرض مؤشر مستوى البطارية رسالة خطأ. ارجع إلى الجدول أدناه لاستكشاف الأخطاء وإصلاحها.

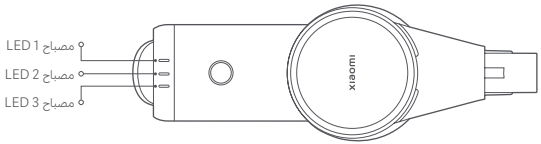

رسالة الخطأ	السبب المحتمل	الحل
يومض مصباح LED 1 ومصباح LED 2 ومصباح LED 3 ثلاث مرات في آن واحد.	خطأ بمصدر الطاقة	لا تستخدم سوى مصدر الطاقة الأصلي لشحن المكنسة الكهربائية.
	تفعيل الحماية من درجة حرارة البطارية.	انتظر حتى تعود درجة حرارة محرك قضيب الفرشاة إلى وضعه الطبيعي قبل الاستخدام.
	خطأ في خلية البطارية	تواصل مع فريق خدمة ما بعد البيع
	خطأ في مستشعر درجة الحرارة	
	خطأ في المحرك	
يومض مصباح LED 1 عشر مرات.	البطارية فارغة	لا تستخدم سوى مصدر الطاقة الأصلي لشحن المكنسة الكهربائية.

المواصفات

المكنسة الكهربائية G20 Lite من Xiaomi			
الاسم	مكنسة كهربائية لاسلكية	الطراز	C203
الجهد المقدر	22.2 فولت ⎓	الطاقة المقدرة	215 واط
جهد الشحن	27.0 فولت ⎓	الوزن الصافي	2.4 كجم
قضيب الفرشاة الكهربائية			
الطراز	C203-DS	الجهد المقدر	22.2 فولت ⎓
الطاقة المقدرة	15 واط		
مصدر الطاقة			
الجهة المصنّعة	Zhongshan Baolijin Electronic Co., Ltd.		
الطراز	BLJ15WJ270050P-V	متوسط الكفاءة الفعالة	%85.9
الإدخال المقدر	100–240 فولت ~ 60/50 هرتز 0.5 أمبير	الكفاءة عند الحمل المنخفض (10%)	%73.2
الإخراج المقدر	27.0 فولت ⎓ 0.5 أمبير 13.5 واط	استهلاك الطاقة بدون حمل	0.09 واط
الجهة المصنّعة	Shenzhen AMC Technology Co., Ltd.		
الطراز	AD-D0752700050EU01	متوسط الكفاءة الفعالة	%84.5
الإدخال المقدر	100–240 فولت ~ 60/50 هرتز 0.8 أمبير	الكفاءة عند الحمل المنخفض (10%)	%75.5
الإخراج المقدر	27.0 فولت ⎓ 0.5 أمبير 13.5 واط	استهلاك الطاقة بدون حمل	0.09 واط

ملاحظة :يمكن استخدام كلا الطرازين BLJ15WJ270050P-V و AD-D0752700050EU01 للمكنسة الكهربائية، ويأتي إحداهما فقط في الحزمة.

إخطار بيئي

تحتوي بطارية الليثيوم أيون القابلة لإعادة الشحن في هذه المكنسة الكهربائية على مواد كيميائية قد تلوث البيئة. قبل التخلص من المكنسة الكهربائية، قم بإزالة البطاريات ثم تخلص منها في منشأة مناسبة لإعادة التدوير.

- تجب إزالة البطارية من الجهاز قبل التخلص منه.
- يجب فصل الجهاز عن مصدر التيار الكهربائي عند إزالة البطارية.
- يجب التخلص من البطارية بشكل آمن.

تنبيهات:

- تأكد من أن المكنسة الكهربائية غير موصولة بالطاقة وأن البطارية فارغة بالكامل قبل إزالة البطارية.
- خذ البطاريات التي تمت إزالتها إلى منشأة إعادة تدوير متخصصة للتخلص منها بصورة صحيحة.
- لا تترك البطاريات في بيئة ذات درجة حرارة مرتفعة، وإلا فقد تنفجر.
- في حال تسرب البطارية، تجنب ملامسة السائل. في حال دخول السائل في العينين، اغسلهما بكمية كبيرة من الماء واطلب المساعدة الطبية على الفور.

خطوات إزالة البطارية:

1. قم بإزالة الأغطية الخلفية للمكنسة الكهربائية والمقبض، وقم بإزالة المفتاح الصغير من المقبض.
2. استخدم مفك براغي لإزالة البراغي في المكنسة الكهربائية، ثم قم بفصل الأسلاك وإخراج تجميع حزمة البطارية.
3. قم بفك البرغيين أعلى اللوحة الكهربائية لتجميع حزمة البطارية.
4. قم بإزالة الأغطية العلوية والسفلية على اللوحة الكهربائية وحزمة البطارية، وأخرج البطاريات.

إشعار الضمان

يمنحك هذا الضمان حقوق محددة، وقد يكون لديك حقوق أخرى بموجب قوانين بلدك أو مقاطعتك أو ولايتك. في الواقع، في بعض البلدان أو المقاطعات أو الولايات، يمكن أن يفرض قانون المستهلك فترة الضمان الأدنى. باستثناء ما يسمح به القانون، لا تستثني Xiaomi أو تحدد أو توقف الحقوق الأخرى التي قد تكون لديك. لفهم حقوقك بشكل كامل، ندعوك لمراجعة قوانين البلد أو المقاطعة أو الولاية.

1. الضمان المحدود للمنتج

تضمن Xiaomi أن المنتجات خالية من العيوب الموجودة في المواد والتصنيع في ظل الاستخدام العادي واستخدامها وفقًا لدليل المستخدم الخاص بالمنتج، خلال فترة الضمان. يتم توفير المدة والشروط المتعلقة بالضمانات القانونية بموجب القوانين المحلية المعنية. لمزيد من المعلومات حول مزايا الضمان للمستهلك، يرجى الرجوع إلى موقع Xiaomi الرسمي https://www.mi.com/global/support/warranty.

تضمن Xiaomi للمشتري الأصلي أن منتج Xiaomi الخاص به سيكون خالياً من عيوب المواد والتصنيع في ظل الاستخدام العادي في الفترة المذكورة أعلاه.

لا تضمن Xiaomi تشغيل المنتج دون انقطاع أو خلوه من الأخطاء.

Xiaomi غير مسؤولة عن الأضرار الناشئة عن عدم الامتثال للتعليمات المتعلقة باستخدام المنتج.

2. الإصلاحات

إذا تم العثور على عيب في الأجهزة واستلمت شركة Xiaomi خلال فترة الضمان مطالبة صالحة، فستقوم Xiaomi إما (1) بإصلاح المنتج دون مقابل، أو (2) استبدال المنتج، أو (3) رد المنتج، ولا يتضمن ذلك التكاليف المحتملة للشحن.

3. كيفية الحصول على خدمة الضمان

للحصول على خدمة الضمان، يجب عليك تسليم المنتج، في عبوته الأصلية أو عبوة مماثلة توفر درجة متساوية من حماية المنتج، إلى العنوان المحدد بواسطة Xiaomi. باستثناء الحد الذي يحظره القانون المعمول به، قد تتطلب منك Xiaomi تقديم أدلة أو دليل على الشراء و / أو الامتثال لمتطلبات التسجيل قبل الحصول على خدمة الضمان.

4. الاستثناءات والقيود

ما لم ينص على خلاف ذلك من قبل Xiaomi، ينطبق هذا الضمان المحدود فقط على المنتج الذي تم تصنيعه من قبل أو من أجل Xiaomi ويمكن التعرف عليه من خلال العلامات التجارية أو الاسم التجاري أو شعار "Xiaomi" أو "Mi".

لا ينطبق الضمان المحدود على أي (أ) ضرر ناتج عن أفعال الطبيعة، على سبيل المثال، ضربات البرق أو الأعاصير أو الفيضانات أو الحريق أو الزلازل أو أي أسباب خارجية أخرى؛ (ب) الإهمال؛ (ج) الاستخدام التجاري؛ (د) تعديلات على أي جزء من المنتج؛ (هـ) الضرر الناجم عن الاستخدام مع منتجات غير Xiaomi؛ (و) الضرر الناجم عن حادث أو سوء استخدام أو سوء؛ (ز) الأضرار الناجمة عن تشغيل المنتج خارج الاستخدامات المسموح بها أو المقصودة التي حددتها Xiaomi أو باستخدام مصدر طاقة أو جهد غير مناسب؛ أو (ح) الأضرار الناجمة عن الخدمة (بما في ذلك الترقيات والتوسعات) التي يقوم بها أي شخص غير ممثل لشركة Xiaomi.

تقع على عاتقك مسؤولية الاحتفاظ بنسخة احتياطية من أي بيانات أو برامج أو مواد أخرى ربما تكون قد قمت بتخزينها أو حفظها على المنتج. من المرجح أن البيانات أو البرامج أو المواد الأخرى الموجودة في الجهاز سوف تُفقد أو تتم إعادة تنسيقها أثناء عملية الصيانة، ولا تتحمل Xiaomi مسؤولية هذا الضرر أو الفقدان.

لا يجوز لأي موزع أو وكيل أو موظف لدى Xiaomi إجراء أي تعديل أو تمديد أو إضافة لهذا الضمان المحدود. إذا اعتبر أي شرط غير قانوني أو غير قابل للتنفيذ، فإن قانونية أو قابلية تطبيق الشروط المتبقية لن تتأثر أو تقل فاعليتها.

باستثناء ما تحظره القوانين أو ما تعهدت به Xiaomi، تقتصر خدمات ما بعد البيع على بلد أو منطقة الشراء الأصلي.

لا تشمل الضمانات الحالية المنتجات التي لم تستورد و / أو لم يتم تصنيعها على النحو المطلوب من قبل شركة Xiaomi و / أو لم يتم الحصول عليها من شركة Xiaomi أو بائع رسمي تابع لها. وفقًا للقانون المعمول به، قد تستفيد من ضمانات بائع التجزئة غير الرسمي الذي باع المنتج. لذلك، تناشدك شركة Xiaomi بالاتصال ببائع التجزئة الذي اشتريت منه المنتج.

لا تنطبق الضمانات الحالية في هونغ كونغ وتايوان.

5. الضمانات الضمنية

باستثناء الحد الذي يحظره القانون المعمول به، فإن جميع الضمانات الضمنية (بما في ذلك الضمانات الخاصة بالتسويق والصلاحية لغرض معين) ستكون محدودة المدة حتى الحد الأقصى لمدة هذا الضمان المحدود. لا تسمح بعض السلطات القضائية بفرض قيود على مدة الضمان الضمني، لذلك لن يتم تطبيق القيود المذكورة أعلاه في هذه الحالات.

6. الحد من الأضرار

باستثناء الحد الذي يحظره القانون المعمول به، لن تكون Xiaomi مسؤولة عن أي أضرار ناجمة عن حوادث أو أضرار غير مباشرة أو خاصة أو تبعية، بما في ذلك على سبيل المثال لا الحصر، خسارة الأرباح أو الإيرادات أو البيانات، أو الأضرار الناتجة عن أي خرق صريح أو ضمني. الضمان أو الشرط، أو تحت أي نظرية قانونية أخرى، حتى لو تم إبلاغ Xiaomi بإمكانية حدوث مثل هذه الأضرار. لا تسمح بعض السلطات القضائية باستثناء أو تقييد الأضرار الخاصة أو غير المباشرة أو التبعية، لذلك قد لا ينطبق عليك التقييد أو الاستثناء الوارد أعلاه.

7. جهات اتصال Xiaomi

بالنسبة للعملاء، يرجى زيارة الموقع الإلكتروني: https://www.mi.com/global/support/warranty

يمكن أن يكون الشخص المسؤول عن خدمة ما بعد البيع أي شخص في شبكة الخدمات المعتمدة لشركة Xiaomi أو الموزعين المعتمدين لشركة Xiaomi أو البائع النهائي الذي قام ببيع المنتجات لك. إذا كنت في شك، فيرجى الاتصال بالشخص المعني، حيث قد تحدده Xiaomi.

Manufactured for: Xiaomi Communications Co., Ltd.
Manufactured by: Beijing Shunzao Technology Co., Ltd.
(a Mi Ecosystem company)
Address: 101, 1st floor, Building 1, No.16, Anningzhuang East Road, Haidian District, 100089 Beijing, PEOPLE'S REPUBLIC OF CHINA
For further information, please go to www.mi.com
User Manual Version: V1.0

Fabbricato per: Xiaomi Communications Co., Ltd.
Fabbricato da: Beijing Shunzao Technology Co., Ltd.
(un'azienda del Mi Ecosystem)
Indirizzo: 101, 1st floor, Building 1, No.16, Anningzhuang East Road, Haidian District, 100089 Beijing, PEOPLE'S REPUBLIC OF CHINA
Per ulteriori informazioni, visitare il sito www.mi.com
Versione manuale utente: V1.0

Fabriqué pour : Xiaomi Communications Co., Ltd.
Fabricant : Beijing Shunzao Technology Co., Ltd.
(une société Mi Ecosystem)
Adresse : 101, 1st floor, Building 1, No.16, Anningzhuang East Road, Haidian District, 100089 Beijing, PEOPLE'S REPUBLIC OF CHINA
Pour plus d'informations, rendez-vous sur www.mi.com
Version du manuel d'utilisation : V1.0

Hergestellt für: Xiaomi Communications Co., Ltd.
Hersteller: Beijing Shunzao Technology Co., Ltd.
(ein Unternehmen von Mi Ecosystem)
Adresse: 101, 1st floor, Building 1, No.16, Anningzhuang East Road, Haidian District, 100089 Beijing, PEOPLE'S REPUBLIC OF CHINA
Weitere Informationen finden Sie auf www.mi.com
Bedienungsanleitung-Version: V1.0

Fabricado para: Xiaomi Communications Co., Ltd.
Fabricado por: Beijing Shunzao Technology Co., Ltd.
(una empresa Mi Ecosystem)
Dirección: 101, 1st floor, Building 1, No.16, Anningzhuang East Road, Haidian District, 100089 Beijing, PEOPLE'S REPUBLIC OF CHINA
Para obtener más información, visite www.mi.com
Versión del manual del usuario: V1.0

Fabricado para: Xiaomi Communications Co., Ltd.
Fabricante: Beijing Shunzao Technology Co., Ltd.
(Uma empresa do Ecossistema Mi)
Morada: 101, 1st floor, Building 1, No.16, Anningzhuang East Road, Haidian District, 100089 Beijing, PEOPLE'S REPUBLIC OF CHINA
Para mais informações, consulte o site www.mi.com
Versão do Manual do utilizador: V1.0

Изготовлено для: Xiaomi Communications Co., Ltd.
Изготовитель: Beijing Shunzao Technology Co., Ltd.
(компания Экосистемы Mi)
Адрес: 101, 1st floor, Building 1, No.16, Anningzhuang East Road, Haidian District, 100089 Beijing, PEOPLE'S REPUBLIC OF CHINA
Чтобы получить дополнительную информацию, посетите сайт www.mi.com
Версия руководства пользователя: V1.0

Wyprodukowano dla: Xiaomi Communications Co., Ltd.
Producent: Beijing Shunzao Technology Co., Ltd.
(spółka Mi Ecosystem)
Adres: 101, 1st floor, Building 1, No.16, Anningzhuang East Road, Haidian District, 100089 Beijing, PEOPLE'S REPUBLIC OF CHINA
Więcej informacji: www.mi.com
Wersja instrukcji obsługi: V1.0

Виготовлено для: Xiaomi Communications Co., Ltd.
Виробник: Beijing Shunzao Technology Co., Ltd.
(компанія Екосистеми Mi)
Адреса: 101, 1st floor, Building 1, No.16, Anningzhuang East Road, Haidian District, 100089 Beijing, PEOPLE'S REPUBLIC OF CHINA
Щоб дізнатися більше, відвідайте сайт www.mi.com
Версія посібника користувача: V1.0

Şu şirket için üretildi: Xiaomi Communications Co., Ltd.
Üretici: Beijing Shunzao Technology Co., Ltd.
(Mi Ekosisteminde yer alan şirketlerden biri)
Adres: 101, 1st floor, Building 1, No.16, Anningzhuang East Road, Haidian District, 100089 Beijing, PEOPLE'S REPUBLIC OF CHINA
Daha fazla bilgi için lütfen www.mi.com'u ziyaret edin
Kullanım Kılavuzu Sürümü: V1.0

מיוצר עבור: Xiaomi Communications Co., Ltd.
יצרן: Beijing Shunzao Technology Co., Ltd.
(חברה השייכת ל-Mi Ecosystem)
כתובת: 101, 1st floor, Building 1, No.16, Anningzhuang East Road, Haidian District, 100089 Beijing, PEOPLE'S REPUBLIC OF CHINA
לקבלת מידע נוסף, בקר בכתובת www.mi.com
גרסת המדריך למשתמש: V1.0

Diproduksi untuk: Xiaomi Communications Co., Ltd.
Diproduksi oleh: Beijing Shunzao Technology Co., Ltd.
(perusahaan Ekosistem Mi)
Alamat: 101, 1st floor, Building 1, No.16, Anningzhuang East Road, Haidian District, 100089 Beijing, PEOPLE'S REPUBLIC OF CHINA
Untuk informasi selengkapnya, kunjungi www.mi.com
Versi Panduan Pengguna: V1.0

ผลิตเพื่อ: Xiaomi Communications Co., Ltd.
ผู้ผลิต: Beijing Shunzao Technology Co., Ltd.
(บริษัทในระบบนิเวศ Mi)
ที่อยู่: 101, 1st floor, Building 1, No.16, Anningzhuang East Road, Haidian District,
100089 Beijing, PEOPLE'S REPUBLIC OF CHINA
สำหรับข้อมูลเพิ่มเติม โปรดดูที่ www.mi.com
คู่มือการใช้งานเวอร์ชัน: V1.0

Sản xuất cho: Xiaomi Communications Co., Ltd.
Nhà sản xuất: Beijing Shunzao Technology Co., Ltd.
(một công ty thuộc Hệ sinh thái Mi)
Địa chỉ: 101, 1st floor, Building 1, No.16, Anningzhuang East Road, Haidian District,
100089 Beijing, PEOPLE'S REPUBLIC OF CHINA
Để biết thêm thông tin, vui lòng truy cập www.mi.com
Hướng dẫn sử dụng phiên bản V1.0

تمّ التصنيع لصالح شركة: Xiaomi Communications Co., Ltd.
الجهة المصنّعة: Beijing Shunzao Technology Co., Ltd.
(إحدى شركات نظام Mi الشامل)
العنوان: 101, 1st floor, Building 1, No.16, Anningzhuang East Road, Haidian
District, 100089 Beijing, PEOPLE'S REPUBLIC OF CHINA
لمزيد من المعلومات، الرجاء الانتقال إلى موقع www.mi.com
إصدار دليل المستخدم: الإصدار 1.0

PAP