Xiaomi Smart Air Purifier 4 Lite User Manual 1
Manuale utente Xiaomi Smart Air Purifier 4 Lite 11
Manuel d'utilisation de Xiaomi Smart Air Purifier 4 Lite 21
Manual de usuario de Xiaomi Smart Air Purifier 4 Lite 31
Xiaomi Smart-Luftreiniger 4 Lite Benutzerhandbuch 41
Inteligentny oczyszczacz powietrza Xiaomi 4 Lite Instrukcja obsługi 51
Руководство пользователя Умного очистителя воздуха Xiaomi Smart Air Purifier 4 Lite 61
دليل مستخدم منقي الهواء الذكي Xiaomi Lite 4 71
Panduan Pengguna Xiaomi Smart Air Purifier 4 Lite 81
Manual do utilizador do purificador de ar inteligente Xiaomi 4 Lite 91
Xiaomi Akıllı Hava Temizleyici 4 Lite Kullanım Kılavuzu 101
Hướng dẫn sử dụng Máy lọc không khí thông minh Xiaomi 4 Lite 111

WARNING

· When the power adapter is damaged, it must be replaced with a genuine power adapter purchased from the manufacturer or after-sales service department.
· This appliance can be used by children aged from 8 years and above and persons with reduced physical, sensory or mental capabilities or lack of experience and knowledge if they have been given supervision or instruction concerning use of the appliance in a safe way and understand the hazards involved.
· Children shall not play with the appliance. Cleaning and user maintenance shall not be made by children without supervision.
· Make sure the purifier is turned off and unplugged before performing the maintenance.

Precautions

· Turn off and unplug the purifier before moving it.

· The purifier cannot turn on when the fan grille and the filter compartment cover are not installed properly.
· Maintain a distance of at least 20 cm between the air inlets and walls or other objects.
· The purifier must be placed on firm and flat floor.

· Prior to cleaning or other maintenance, the appliance must be disconnected from the supply mains.
· Frequently remove dust, hair, and other particles from the outer mesh screen of the filter, so as to reduce the chance of bacteria growth.
· Remove dust, hair, and particles from the purifier's air inlets to prevent a reduction of air intake.
· Cover the air outlet to prevent dust, hair, and other particles from falling in when the purifier is left unused for a long time.

To avoid fire, electric shocks, or other damage, use the power adapter and electrical outlet as instructed below:
· Do not excessively pull, twist or bend the power adapter, as this may expose or break the cord's core.
· The power adapter must be plugged into a suitable electrical outlet.
· Use the power adapter that is provided with the purifier, do not use any third party power adapters.
· Always unplug the purifier before carrying out maintenance to or moving the air purifier.

· Immediately stop using the purifier when it makes unusual sounds, gives off bad odors, overheats, or its fan rotates irregularly.
· Do not stick your fingers or foreign objects into the protective parts, movable parts, air inlets, or air outlets.
· Keep objects such as hairs or fabrics away from the purifier to avoid blocking the air inlets or air outlets.
· Do not sit on, lean on or tilt the purifier.
· When using in conjunction with gas-fueled appliances (such as gas stoves, gas heaters), please ventilate sufficiently to avoid carbon monoxide poisoning.
· Do not pour liquids, nor throw powders or other small substances into the purifier's air outlet.
· Make sure no inflammable objects get into the purifier.

Do not use the purifier in the following circumstances, as they may result in electric shocks, fire, or other damage:
· Near open flames, such as candles, incense burners, stoves, fireplaces, cigarettes, firecrackers, lighters, multipurpose torches, candle lighters, or fire pans.
· Near appliances that generate high temperatures, such as electric heaters, fan heaters, electric foot warmers, electric stoves, or electric irons.
· In unstable locations where the purifier can easily fall over.
· In environments that are extremely hot, humid, or damp, such as bathrooms.

Product Overview

Read this manual carefully before use, and retain it for future reference.
Note: Illustrations of the product, accessories, and user interface in this user manual are for reference purposes only. The actual product and functions may vary due to product enhancements.

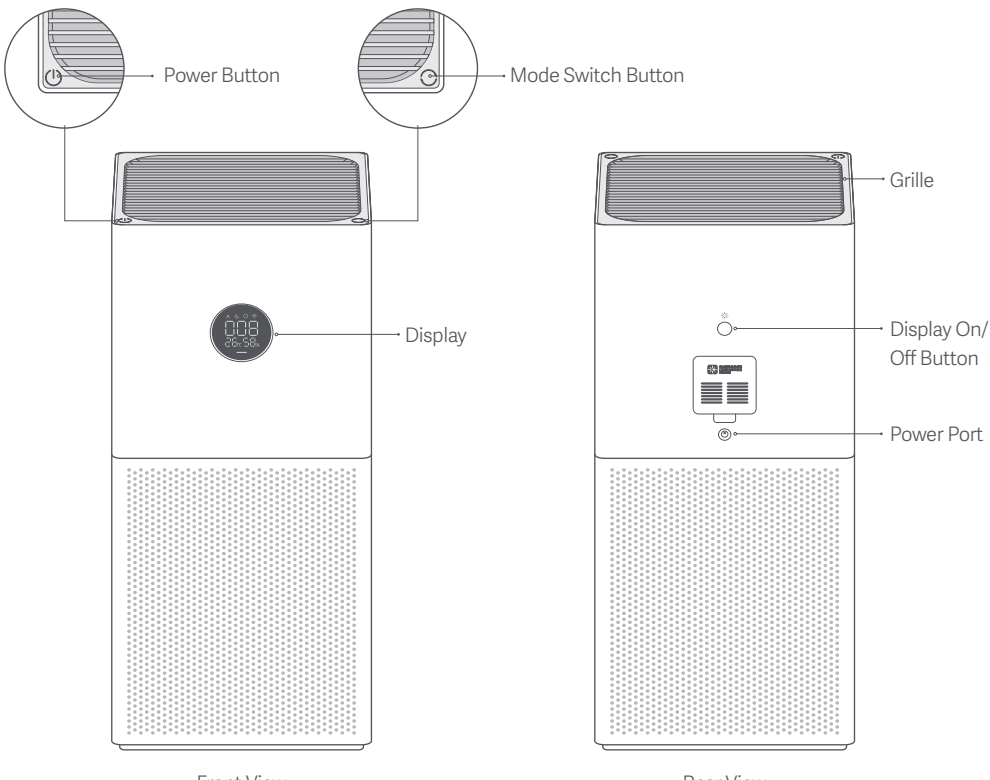

Display Instructions

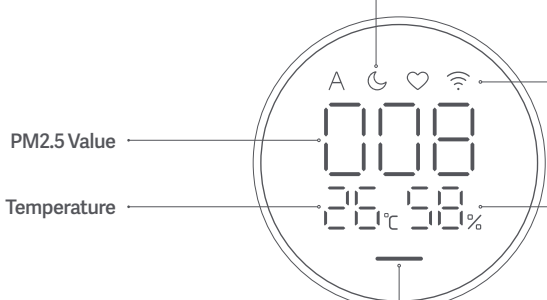

Mode

- Automatic: Automatically switch modes according to the indoor air quality.
- Sleep: Ultra-low noise for a comfortable sleeping environment.
- Manual: Set and save the coverage area in the app to adjust the purifying efficiency.

Wi-Fi Indicator

Humidity

Air Quality Indicator

The indicator will display green, orange or red according to the PM2.5 value.

Green — 1–20 μg/m³
Yellow — 21–35 μg/m³
Orange — 36–55 μg/m³
Red — >55 μg/m³

Installation

Placing the purifier

For optimal performance, make sure the distances between purifier's air inlets and other objects such as walls meet the requirements as suggested below.

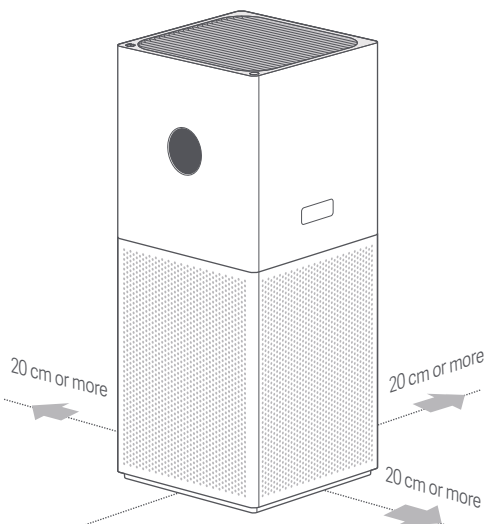

Note: It is recommended to keep doors and windows closed for a better purifying effect when using the purifier.

Connecting to an electrical outlet

Connect the power adapter to the power port at the middle part of the purifier and then plug it into an electrical outlet.

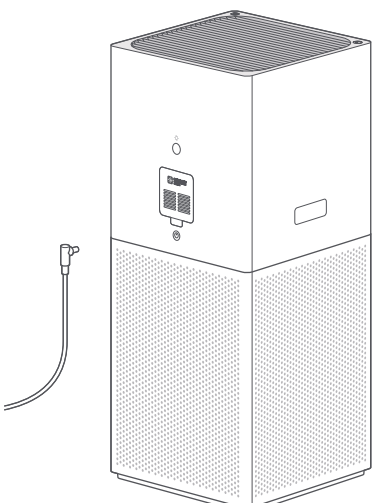

How to Use

Turning on/off

Press the power button to turn on/off the purifier.



Switching mode

While the purifier is on, press the mode switch button to cycle through modes.



Adjusting the display's brightness

Press the display on/off button on the back of the purifier to cycle through its brightness levels: on, dim, and off.

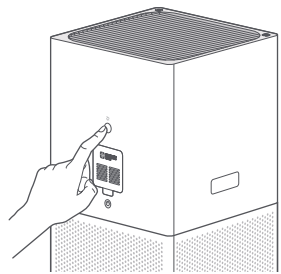

Enabling/disabling the child lock function

The child lock function can only be enabled via the app. Once enabled, the screen will flash and display as shown in Figure A. To disable the child lock function, press and hold the mode switch button for seven seconds until you hear a notification sound. Then the screen will display as shown in Figure B.



Figure A



Figure B

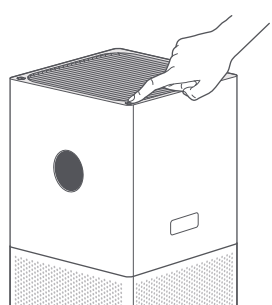

Resetting Wi-Fi

When connecting the purifier to the app for the first time or unable to connect to it, press and hold the display on/off button on the back of the purifier for 7 seconds. The purifier will make a notification sound once the Wi-Fi is successfully reset.

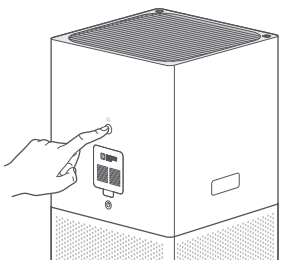

Enabling/Disabling Wi-Fi

Simultaneously press and hold the mode switch button and the display on/off button on the back of the purifier for 7 seconds. The Wi-Fi function is enabled when the Wi-Fi indicator is on and is disabled when the indicator is off.

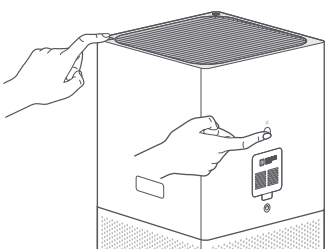

Connecting with Mi Home/Xiaomi Home app

This product works with Mi Home/Xiaomi Home app*. Control your device with Mi Home/Xiaomi Home app.

Scan the QR code to download and install the app. You will be directed to the connection setup page if the app is installed already. Or search "Mi Home/Xiaomi Home" in the app store to download and install it.

Open Mi Home/Xiaomi Home app, tap "+" on the upper right, and then follow prompts to add your device.

*The app is referred to as Xiaomi Home app in Europe (except for Russia). The name of the app displayed on your device should be taken as the default.

49567965

Note: The version of the app might have been updated, please follow the instructions based on the current app version.

Filter status notification

The air quality indicator will blink red for 30 seconds when the filter is exhausted, please replace the filter in a timely manner.

Replacing the Filter

⚠ Warning: Make sure the purifier is turned off and the power adapter is unplugged before replacing the filter.
Note: To avoid injuries, do not put your fingers between the upper and lower compartments when replacing the filter.

1 Opening the filter compartment

Press and hold the release buttons with both of your hands, and lift up the upper compartment of the purifier.

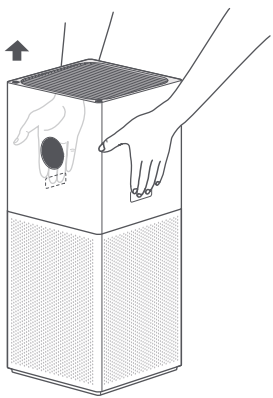

2 Removing the old filter

Remove the old filter upwards.

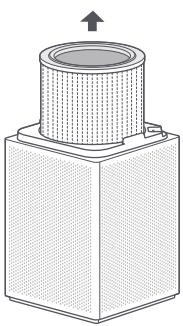

3 Installing the new filter

Install the filter into the filter compartment, and then place back the upper compartment of the purifier.

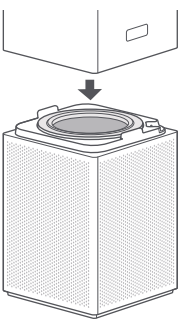

4 Resetting the filter

While the purifier is on standby, simultaneously press and hold the power button and the display on/off button on the back of the purifier for 7 seconds. Once the filter is successfully reset, the purifier will make two beeps and the air quality indicator will blink green three times.

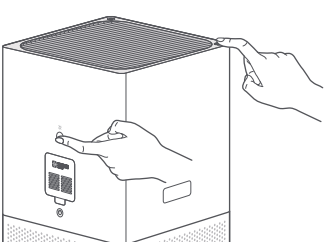

Notes:
- When the air quality indicator blinks red for 30 seconds, it is a reminder that the filter is exhausted.
- It is recommended to replace the filter every 6 to 12 months.
- Please purchase genuine and compatible filters from official channels.

Daily Care & Maintenance

⚠ Warning: Make sure the purifier is turned off and the power adapter is unplugged before performing the following operations.

Cleaning the filter compartment

To ensure optimal ventilation and purification, use a vacuum cleaner to remove any dust from the air inlets and the filter compartment, or wipe these areas gently with a soft cloth.

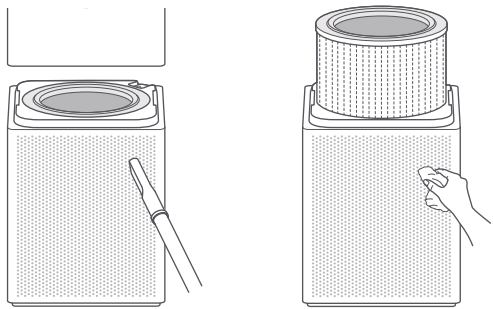

Note: To avoid damaging the purifier, do not rinse or spray the purifier directly with water, or wipe it with a soaking wet cloth.

Cleaning the laser particle sensor

Use a non-sharp tool to open the cover of the laser particle sensor, and then use an air blow gun or hair dryer to clean the filter on the cover and the sensor, as illustrated in the figure.

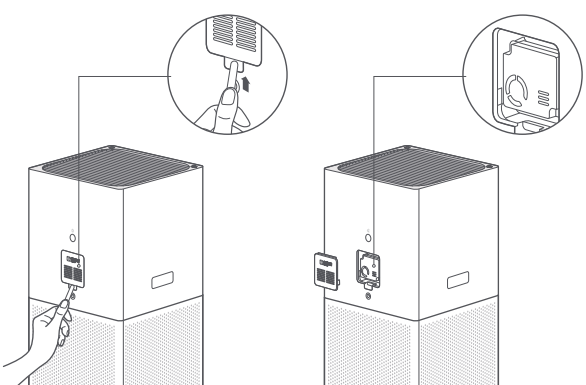

Note: Do not use hot air.

Specifications

Name: Xiaomi Smart Air Purifier 4 Lite
Model: AC-M17-SC
Item Dimensions: 240 × 240 × 533.5 mm
Net Weight: Approx. 4.8 kg
Effective Coverage: 25–43 m^2 *
Rated Voltage: 24 V⎓
Power Adapter Rated Input: 100–240 V~, 50/60 Hz, 1.2 A
Rated Power: 33 W
Noise Level: ≤61 dB(A)
Network Standby Power Consumption: < 2.0 W

Particle Purification Efficiency: High
Formaldehyde Purification Efficiency: High
Particle's Clean Air Delivery Rate (CADR Particle): 360 m^3/h
Formaldehyde's Clean Air Delivery Rate (CADR Formaldehyde): 120 m^3/h
Wireless Connectivity: Wi-Fi IEEE 802.11 b/g/n 2.4 GHz
Storage Temperature: -10°C to 40°C
Storage Humidity: 5%–90%
Production Date: See packaging
For details of the importer, please refer to the box.

*Calculated according to standard GB/T 18801-2015

RF Specification:
Wi-Fi 2.4 G (2400–2483.5 MHz), Max. RF Output Power: <20 dBm
Under normal use of condition, this equipment should be kept a separation distance of at least 20cm between the antenna and the body of the user.

Regulatory Compliance Information

Europe — EU declaration of conformity

CE Hereby, Beijing Smartmi Electronic Technology Co., Ltd. declares that the radio equipment - Xiaomi Smart Air Purifier 4 Lite, type AC-M17-SC is in compliance with Directive 2014/53/EU. The full text of the EU declaration of conformity is available at the following internet address: http://www.mi.com/global/service/support/declaration.html

Disposal and recycling information

All products bearing this symbol are waste electrical and electronic equipment (WEEE as in directive 2012/19/EU) which should not be mixed with unsorted household waste. Instead, you should protect human health and the environment by handing over your waste equipment to a designated collection point for the recycling of waste electrical and electronic equipment, appointed by the government or local authorities. Correct disposal and recycling will help prevent potential negative consequences to the environment and human health. Please contact the installer or local authorities for more information about the location as well as terms and conditions of such collection points.

EAC

Avvertenza

- Se il cavo di alimentazione è danneggiato, è necessario sostituirlo acquistando un cavo di ricambio dedicato dal produttore o dal relativo reparto di assistenza.
- L'apparecchio può essere utilizzato da bambini con età superiore agli 8 anni e da persone con capacità mentali, fisiche o sensoriali ridotte oppure da persone prive di esperienza o conoscenza dell'apparecchio, purché siano sorvegliati o siano stati istruiti sull'uso sicuro dell'apparecchio e comprendano i rischi che ne possono derivare.
- Non consentire ai bambini di giocare con l'apparecchio. Le operazioni di pulizia e manutenzione non devono essere effettuate da bambini, a meno che non siano sorvegliati.
- Assicurarsi che il purificatore sia spento e scollegato prima di eseguire la manutenzione.

Precauzioni

· Spegnere e scollegare il purificatore prima di spostarlo.

· Il purificatore non può accendersi quando la griglia della ventola e il coperchio del vano filtro non sono installati correttamente.
· Tenere una distanza di almeno 20 cm tra le prese d'aria e le pareti o altri oggetti.

· Prima della pulizia e della manutenzione, è necessario scollegare l'apparecchio dalla rete elettrica
· Rimuovere frequentemente polvere, capelli e altre particelle dallo schermo esterno del filtro, in modo da ridurre la possibilità di crescita dei batteri.
· Rimuovere polvere, capelli e particelle dalle prese d'aria del purificatore per evitare una riduzione della presa d'aria.
· Coprire l'uscita dell'aria per evitare che polvere, capelli e altre particelle cadano quando il purificatore viene lasciato inutilizzato per un lungo periodo.

Per evitare incendi, scosse elettriche o altri danni, utilizzare il cavo di alimentazione e la presa elettrica come indicato di seguito:
· Non tirare eccessivamente, torcere o piegare il cavo di alimentazione, in quanto ciò potrebbe esporre o rompere il nucleo del cavo.
· Il cavo di alimentazione deve essere inserito in una presa elettrica adeguata.
· Utilizzare il cavo di alimentazione fornito con il purificatore, non utilizzare cavi di alimentazione di terze parti.
· Scollegare sempre il purificatore prima di eseguire la manutenzione o spostare il purificatore d'aria.

·Interrompere immediatamente l'uso del purificatore quando emette suoni insoliti, emette cattivi odori, si surriscalda o la sua ventola ruota irregolarmente.
· Non infilare le dita o oggetti estranei nelle parti protettive, nelle parti mobili, nelle prese d'aria o nelle prese d'aria.
· Tenere oggetti come capelli o tessuti lontano dal purificatore per evitare di bloccare le prese d'aria o le uscite d'aria.
· Non sedersi o appoggiarsi sul purificatore e non inclinarlo.
· Quando si utilizza il prodotto unitamente ad apparecchi a gas in funzione (come stufe a gas, scaldabagni a gas), ventilare l'ambiente per evitare intossicazione da monossido di carbonio.
· Non versare liquidi, né gettare polveri o altre piccole sostanze nell'uscita dell'aria del purificatore.

Non utilizzare il purificatore nelle seguenti circostanze, poiché potrebbero provocare scosse elettriche, incendi o altri danni:
· Vicino a fiamme aperte, come candele, bruciatori di incenso, stufe, caminetti, sigarette, petardi, accendini, torce multiuso, accenditori di candele o bracieri.
· Vicino a apparecchi che generano alte temperature, come stufe elettriche, termoventilatori, scaldapiedi elettrici, stufe elettriche, ferri da stiro elettrici.
· Assicurarsi che nessun oggetto infiammabile entri nel purificatore.
· In luoghi instabili dove il purificatore può facilmente cadere.
· In ambienti estremamente caldi, umidi o umidi, come i bagni.

Panoramica del prodotto

Leggere attentamente il presente manuale prima dell'uso del dispositivo e conservarlo per ogni riferimento futuro.
Nota: le illustrazioni del prodotto, degli accessori e dell'interfaccia utente nel manuale utente sono esclusivamente a scopo di riferimento. Il prodotto effettivo e le relative funzioni possono variare a causa dei miglioramenti apportati al prodotto stesso.

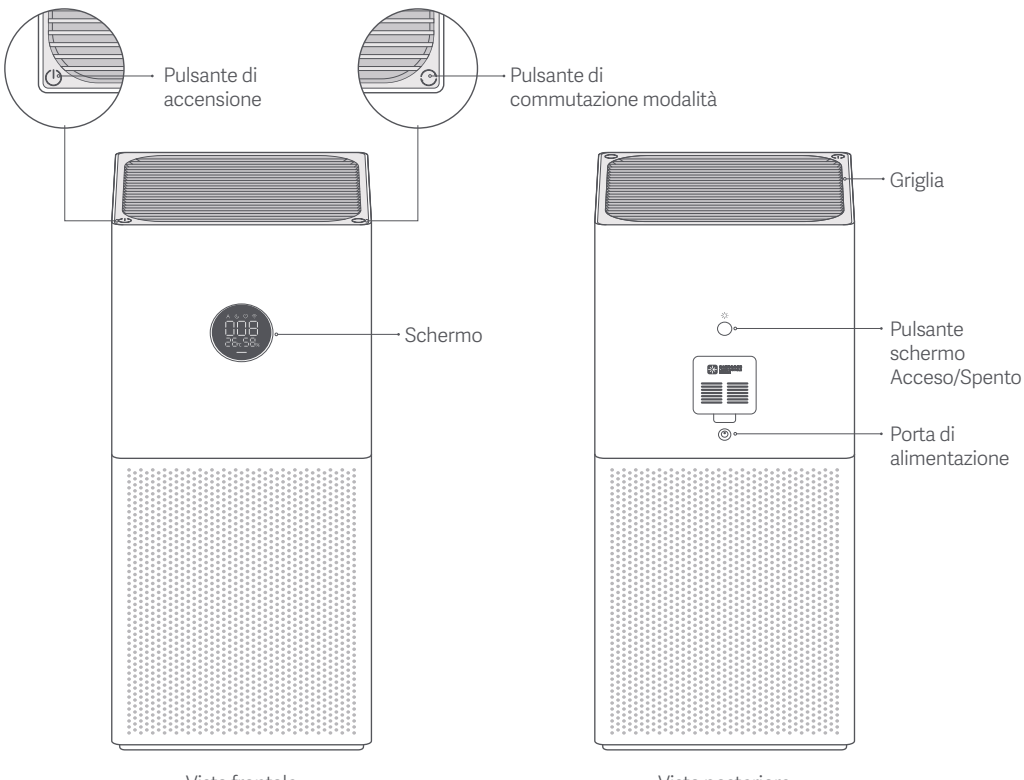

Istruzioni dello schermo

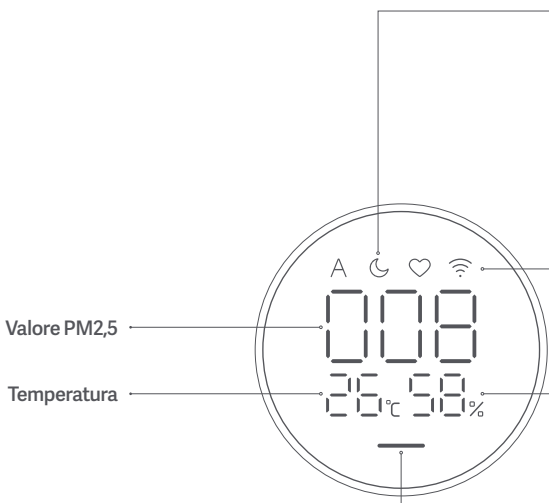

Modalità

A Automatico: Commuta automaticamente la modalità in base alla qualità dell'aria dell'ambiente interno.

Riposo: Rumore ultra-basso per un ambiente confortevole per dormire.

Manuale: Imposta e salva l'area di copertura nell'app per regolare l'efficienza di purificazione.

Indicatore Wi-Fi

Umidità

Indicatore della qualità dell'aria

L'indicatore visualizzerà verde, arancione o rosso in base al valore PM2,5.

Verde ——— 1–20 μg/m³
Giallo ——— 21–35 μg/m³
Arancione ——— 36–55 μg/m³
Rosso ——— >55 μg/m³

Installazione

Posizionamento del purificatore

Per prestazioni ottimali, assicurarsi che le distanze tra gli ingressi d'aria del purificatore e altri oggetti come pareti soddisfino i requisiti come suggerito di seguito.

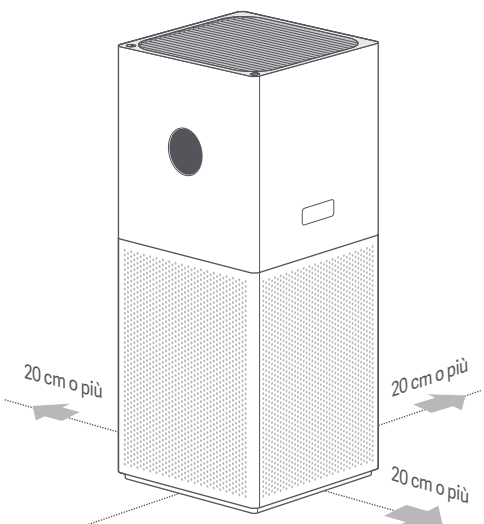

Nota: Per un migliore effetto purificante, si raccomanda di tenere porte e finestre chiuse durante l'uso del purificatore.

Collegamento a una presa elettrica

Collegare il cavo di alimentazione alla porta di alimentazione sulla parte centrale del purificatore e inserirlo in una presa elettrica.

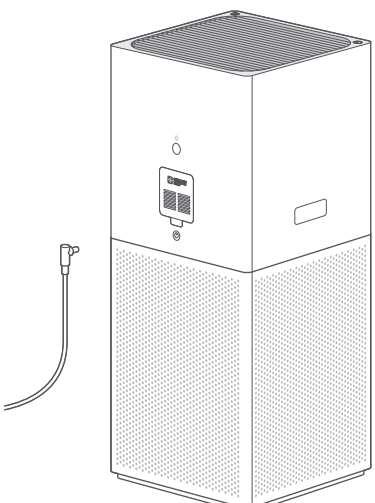

Modalità d'utilizzo

Accensione/spegnimento

Premere il pulsante di accensione per accendere/spegnere il purificatore.



Modalità di commutazione

Durante il funzionamento del purificatore, premere il pulsante di commutazione modalità per scorrere le modalità.



Regola la luminosità dello schermo

Premere il pulsante schermo acceso/spento dello schermo sul retro del purificatore per scorrere i livelli di luminosità: acceso, attenuato e spento.

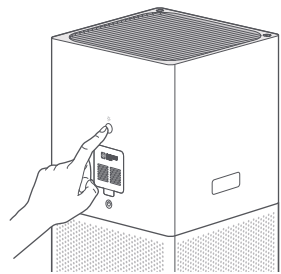

Abilitazione/disabilitazione la funzione di blocco bambini

La funzione di blocco bambini può essere abilitata solo tramite l'app. Una volta abilitato, lo schermo lampeggerà e visualizzerà come mostrato nella Fig A. Per disabilitare la funzione di blocco bambini, tenere premuto il pulsante di commutazione della modalità per sette secondi finché non si sente un suono di notifica. Quindi lo schermo verrà visualizzato come mostrato nella Fig B.


Fig A


Fig B

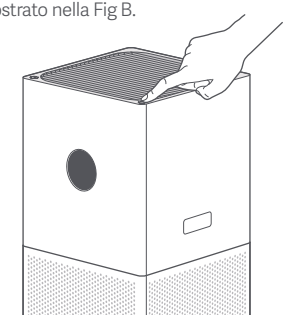

Reimpostazione Wi-Fi

Quando si collega il purificatore all'app per la prima volta o non è possibile la connessione, tenere premuto il pulsante schermo acceso/spento sul retro del purificatore per 7 secondi. Il purificatore emetterà un suono di notifica una volta che il Wi-Fi sarà stato ripristinato correttamente.

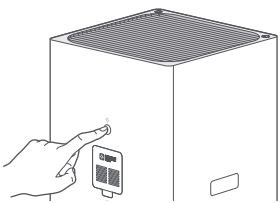

Abilitazione/disabilitazione del Wi-Fi

Tenere premuti contemporaneamente il pulsante di commutazione modalità e il pulsante schermo acceso/spento sul retro del purificatore per 7 secondi. La funzione Wi-Fi è abilitata quando l'indicatore Wi-Fi è acceso ed è disabilitato quando l'indicatore è spento.

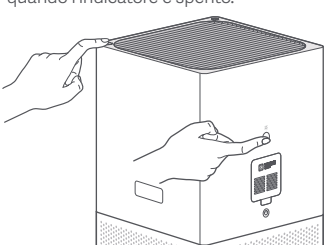

Connessione con l'app Mi Home/Xiaomi Home

Questo prodotto funziona con l'app Mi Home/Xiaomi Home*. Controllo del dispositivo con l'app Mi Home/Xiaomi Home.

Eseguire la scansione del codice QR per scaricare e installare l'app. Se l'app è già installata, si verrà indirizzati alla pagina di configurazione della connessione. In alternativa, cercare l'app "Mi Home/Xiaomi Home" nell'App Store per scaricarla e installarla.

Aprire l'app Mi Home/Xiaomi Home, toccare il simbolo "+" nell'angolo in alto a destra e seguire le istruzioni fornite per aggiungere il dispositivo.

* In Europa, eccetto che in Russia, l'app si chiama Xiaomi Home. Si consiglia di tenere per impostazione predefinita il nome dell'app visualizzato sul dispositivo.

49567965

Nota: poiché la versione dell'app potrebbe essere stata aggiornata, seguire le istruzioni della versione dell'app corrente.

Notifica dello stato del filtro

La spia della qualità dell'aria lampeggerà in rosso per 30 secondi quando il filtro è esaurito, sostituire il filtro tempestivamente.

Sostituzione del filtro

⚠ Avvertenza: Assicurarsi che il purificatore sia spento e che l'alimentatore sia scollegato prima di sostituire il filtro.
Nota: Per evitare lesioni, non mettere le dita tra i vani superiore e inferiore durante la sostituzione del filtro.

1 Apertura del vano del filtro

Tenere premuti i pulsanti di rilascio con entrambe le mani e sollevare il vano superiore del purificatore.

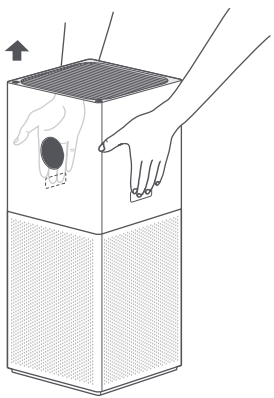

2 Rimuovere il vecchio filtro

Rimuovere il vecchio filtro verso l'alto.

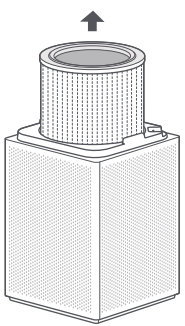

3 Installazione del nuovo filtro

Installare il filtro nel vano del filtro, quindi riposizionare il vano superiore del purificatore.

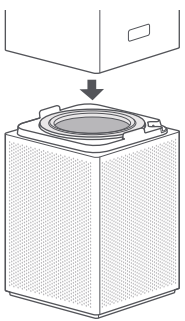

4 Ripristino del filtro

Mentre il purificatore è in standby, tenere premuti contemporaneamente il pulsante di accensione e il pulsante schermo acceso/spento sul retro del purificatore per 7 secondi. Una volta ripristinato correttamente il filtro, il purificatore emetterà due segnali acustici e l'indicatore della qualità dell'aria lampeggerà tre volte in verde.

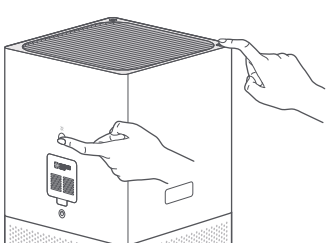

Nota:
- Quando l'indicatore della qualità dell'aria lampeggia in rosso per 30 secondi, è un promemoria per indicare che il filtro è esaurito.
- Si consiglia di sostituire il filtro ogni 6-12 mesi.
- Acquistare filtri originali e compatibili dai canali ufficiali.

Cura e manutenzione quotidiana

⚠ Avvertenza: Assicurarsi che il purificatore sia spento e che l'alimentatore sia scollegato prima di eseguire le seguenti operazioni.

Pulizia del vano del filtro

Per garantire una ventilazione e una purificazione ottimali, utilizzare un aspirapolvere per rimuovere la polvere dalle prese d'aria e dal vano del filtro, oppure pulire queste aree delicatamente con un panno morbido.

Nota: Per evitare di danneggiare il purificatore, non sciacquare o spruzzare il purificatore direttamente con acqua o pulirlo con un panno umido.

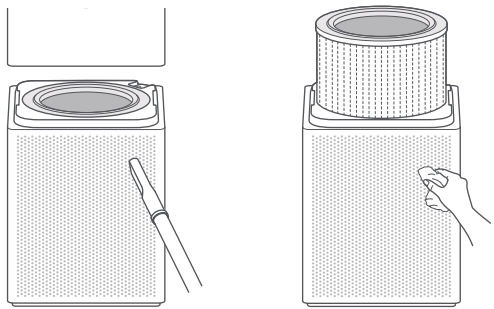

Pulizia del sensore laser per particelle

Utilizzare uno strumento non affilato per aprire il coperchio del sensore laser per particelle, quindi utilizzare una pistola ad aria compressa o un asciugacapelli per pulire il filtro sul coperchio e il sensore, come illustrato nella figura.

Nota: Non usare aria calda.

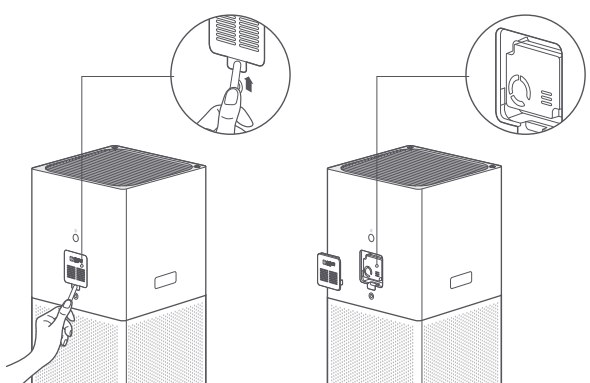

Specifiche tecniche

Nome: Xiaomi Smart Air Purifier 4 Lite
Modello: AC-M17-SC
Dimensioni articolo: 240 × 240 × 533,5 mm
Peso netto: Circa 4,8 kg
Raggio di azione: 25–43 m^2 *
Tensione nominale: 24V ⎓
Ingresso nominale dell'alimentatore: 100 - 240 V~, 50/60 Hz, 1,2 A
Potenza nominale: 33 W
Livello di rumore: ≤ 61 dB(A)
Consumo energetico in standby della rete: < 2,0 W
Efficienza di purificazione delle particelle: Elevata
Efficienza di purificazione della formaldeide: Elevata
Tasso di erogazione dell'aria pulita della particella (particella CADR): 360 m^3/h
Tasso di erogazione dell'aria pulita di formaldeide (CADR formaldeide): 120 m^3/h
Connettività wireless: Wi-Fi IEEE 802.11 b/g/n 2,4 GHz

* Calcolato secondo la norma GB/T 18801-2015
Specifiche tecniche RF:
Wi-Fi 2,4 G (2400-2483,5 MHz), Potenza in uscita RF max. RF: < 20 dBm
In condizioni d'uso normali, questa apparecchiatura deve essere tenuta a una distanza minima di 20 cm tra l'antenna e il corpo dell'utente.

Informazioni sulla conformità a normative e standard

Dichiarazione di conformità europea

CE Con la presente, Beijing Smartmi Electronic Technology Co., Ltd. dichiara che l'apparecchiatura radio di tipo - Xiaomi Smart Air Purifier 4 Lite, AC-M17-SC è conforme alla Direttiva 2014/53/UE. Il testo completo della dichiarazione di conformità UE è disponibile al seguente indirizzo Internet: http://www.mi.com/global/service/support/declaration.html

Informazioni sullo smaltimento e sul riciclaggio dei RAEE

Tutti i prodotti contrassegnati da questo simbolo sono rifiuti di apparecchiature elettriche ed elettroniche (RAEE in base alla direttiva 2012/19/UE) che non devono essere smaltiti assieme a rifiuti domestici non differenziati. Al contrario, è necessario proteggere l'ambiente e la salute umana consegnando i rifiuti a un punto di raccolta autorizzato al riciclaggio di rifiuti di apparecchiature elettriche ed elettroniche, predisposto dalla pubblica amministrazione o dalle autorità locali. Lo smaltimento e il riciclaggio corretti aiutano a prevenire conseguenze potenzialmente negative all'ambiente e alla salute umana. Contattare l'installatore o le autorità locali per ulteriori informazioni sulla sede e per i termini e le condizioni di tali punti di raccolta.

22
PAP

Scatola	Manuale	Borsa	Neto	Maniglia
PAP 20	PAP 22	LDPE 4	PS 6	PP 5
Carta	Carta	Plastica	Plastica	Plastica
RACCOLTA DIFFERENZIATA				
Verifica le disposizioni del tuo Comune. Separa le componenti e conferiscile in modo corretto.				

Avertissement

- Si le cordon d'alimentation est endommagé, vous devez le remplacer par un cordon de remplacement dédié que vous aurez acheté auprès du fabriquant ou de son département d'assistance.
- Cet appareil peut être utilisé par des enfants d'au moins 8 ans, des personnes aux aptitudes physiques, sensorielles et/ou mentales réduites ou encore manquant d'expérience et de connaissances à condition qu'ils soient surveillés et/ou sensibilisés à l'utilisation de manière sécurisée de l'appareil et d'avoir compris les risques impliqués.
- Il est déconseillé de laisser les enfants jouer avec l'appareil Le nettoyage et l'entretien ne doivent pas être effectués par un enfant sans surveillance.
- Rassurez-vous que le purificateur est éteint et débranché avant d'effectuer la maintenance.

Précautions

· Éteignez et débranchez le purificateur avant de le déplacer.

· Le purificateur ne peut s'allumer lorsque la grille du ventilateur et le couvercle du compartiment du filtre ne sont pas correctement installés.
· Respectez une distance d'au moins 20 cm entre les entrées d'air et les murs ou tout autre objet.

· Avant tout nettoyage ou entretien, l'appareil doit être débranché de toute source d'alimentation.
· Retirez régulièrement la poussière, les cheveux et toute autre particule du tamis à mailles extérieur du filtre pour réduire la croissance bactérienne.
· Retirez la poussière, les cheveux et les particules des entrées d'air du purificateur afin d'empêcher la réduction de la prise d'air.
· Couvrez l'entrée d'air pour empêcher que la poussière, les cheveux et d'autres particules ne se déposent dans le purificateur au cas où celui-ci reste inutilisé pendant une longue période.

Pour éviter tout risque d'incendie, de décharge électrique ou d'autres dommages, utiliser le cordon d'alimentation et les prises électriques selon les instructions ci-dessous :
· Ne tirez, tordez ou recourbez pas à l'excès le cordon d'alimentation, car cela peut exposer ou casser le noyau du cordon.
· Le cordon d'alimentation doit être branché à une source électrique appropriée.
· Utilisez le cordon d'alimentation qui a été livré avec le purificateur. N'utilisez pas des cordons d'alimentation tiers.
· Débranchez toujours le purificateur avant d'y entreprendre toute activité de maintenance ou de le déplacer.

· Cessez immédiatement d'utiliser le purificateur lorsqu'il produit des bruits inhabituels, dégage de mauvaises odeurs, surchauffe ou lorsque son ventilateur tourne de façon irrégulière.
· Ne collez pas vos doigts ou des objets étrangers sur les parties protectrices, les parties amovibles, les entrées d'air, ou les sorties d'air.
· Tenir éloignés du purificateur les objets tels que les cheveux, les tissus afin d'éviter l'obturation des entrées d'air et des sorties d'air.
· Ne vous asseyez pas ou ne vous appuyez pas sur l'appareil, et ne le penchez pas.
· Lors d'une utilisation avec des appareils à gaz (comme des cuisinières ou des chaudières à gaz), veuillez aérer suffisamment la pièce avant d'éviter tout empoisonnement au monoxyde de carbone.
· Ne versez pas de liquide ou de la poudre ou d'autres infimes substances dans l'entrée d'air du purificateur.

N'utilisez pas le purificateur dans les circonstances suivantes, car cela peut entraîner une décharge électrique, un incendie ou d'autres dommages :
· Près d'une source de flammes vives telles que la bougie, l'encensoir, le fourneau, le foyer, la cigarette, le pétard, le briquet, l'allumeur de cierge ou la fournaise à charbon.
· Près des appareils qui produisent de fortes températures, tels que les radiateurs électriques, les générateurs d'air chaud, les chauffe-pieds électriques, les cuisinières électriques et les fers électriques.
· Assurez-vous qu'aucun objet inflammable ne pénètre dans le purificateur.
· Dans des emplacements instables où e purificateur peut facilement se renverser.
· Dans des environnements qui sont extrêmement chauds ou humides tels que les salles de bain.

Présentation du produit

Lisez attentivement ce manuel avant toute utilisation et conservez-le pour pouvoir le consulter ultérieurement.
Remarque : les illustrations du produit, les accessoires et l'interface utilisateur présents dans le manuel d'utilisation sont uniquement fournis à titre indicatif. Le produit actuel et les fonctions effectives peuvent varier en raison des améliorations apportées au produit.

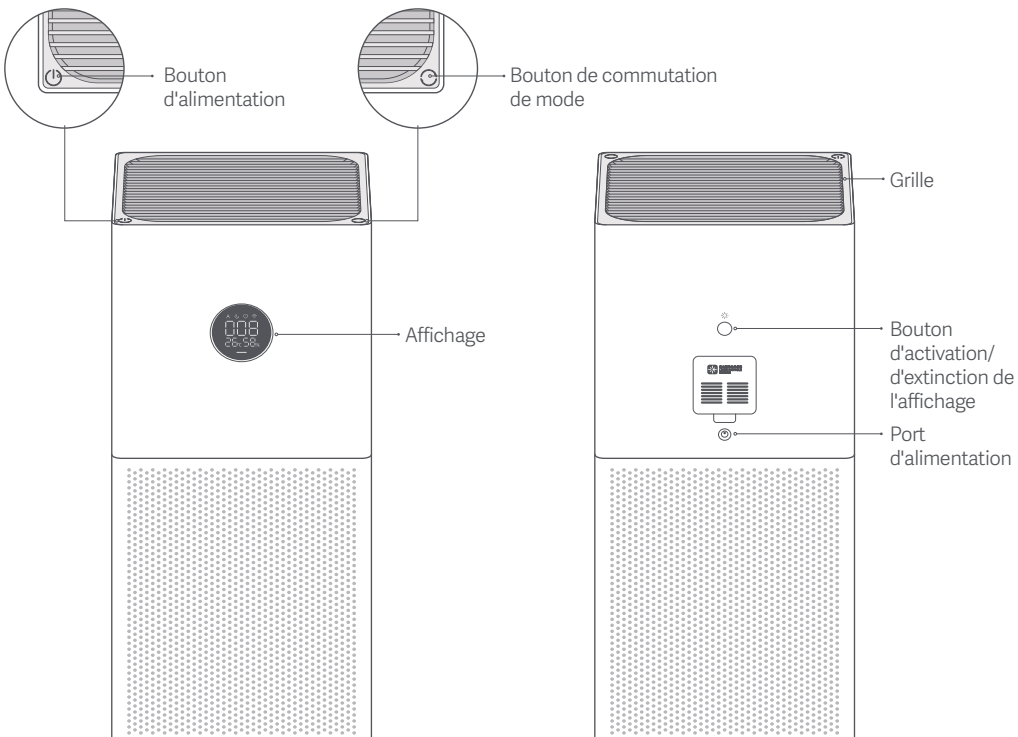

Vue de face

Vue arrière

Instructions d'affichage

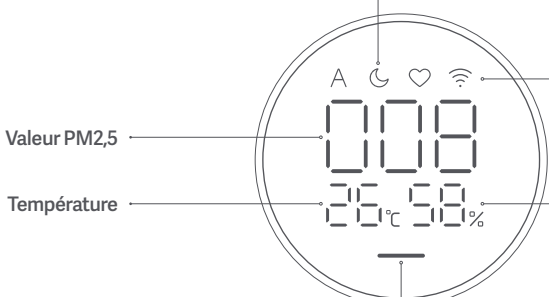

Mode

A Automatique : Changez automatiquement de modes en fonction de la qualité de l'air intérieur.

Nuit : Bruit ultra faible pour un environnement de sommeil confortable.

Mode d'emploi : Paramétrez et sauvegardez la zone de couverture dans l'application pour régler l'efficacité de purification.

Voyant de Wi-Fi

Humidité

Voyant de la qualité de l'air

Le voyant affichera vert, orange ou rouge en fonction de la valeur PM2,5.

Vert — 1–20 µg/m³
Jaune — 21–35 µg/m³
Orange — 36–55 µg/m³
Rouge — >55 µg/m³

Installation

Installation du purificateur

Pour des performances optimales, assurez-vous que les distances entre les entrées d'air du purificateur et les autres objets tels que les murs répondent aux exigences suggérées ci-dessous.

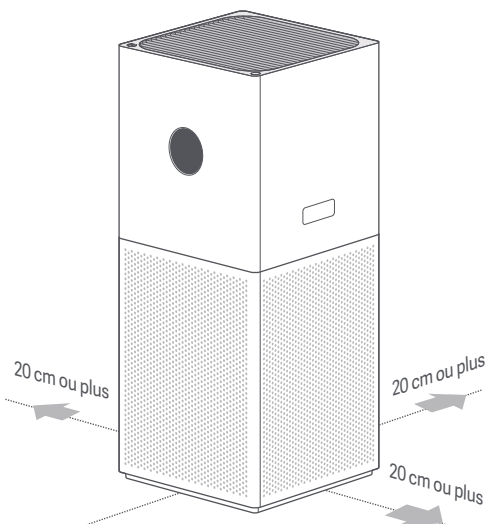

Remarque : Nous vous recommandons de fermer les portes et les fenêtres pour une meilleure filtration lors de l'utilisation du purificateur.

Connexion à une prise électrique

Connectez le cordon d'alimentation au port d'alimentation situé sur la partie centrale du purificateur, puis branchez-le à une prise électrique.

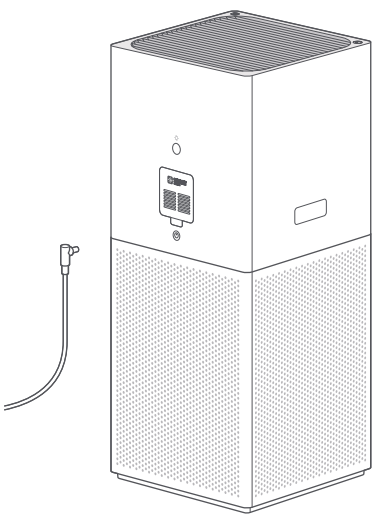

Utilisation

Allumer/éteindre

Appuyez sur le bouton d'alimentation pour allumer/éteindre le purificateur.



Changement de mode

Même si le purificateur est activé, appuyez le bouton de commutation de mode pour parcourir les modes.

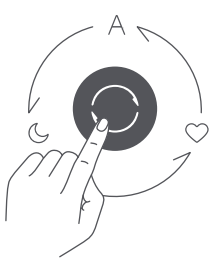

Réglage de la luminosité de l'affichage

Appuyez le bouton d'activation/d'extinction de l'affichage à l'arrière du purificateur pour parcourir ses niveaux de luminosité : allumé, sombre et éteint.

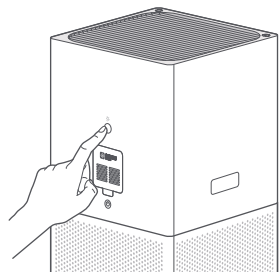

Activation/Désactivation de la fonction de verrouillage pour enfant.

La fonction de verrouillage pour enfant peut uniquement être activée à travers l'application. Une fois activé, l'écran clignotera et affichera comme indiqué à la Figure A. pour désactiver la fonction de verrouillage pour enfant, maintenir enfoncé le bouton de changement de mode pendant sept secondes jusqu'à l'émission d'un son de notification. Puis l'écran affichera comme indiqué à la Figure B.

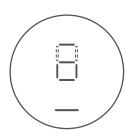

Figure A



Figure B

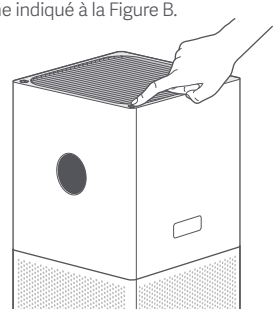

Réinitialisation du Wi-Fi

Lors de la connexion du purificateur à l'application pour la première fois, ou e cas d'impossibilité de connexion, maintenez enfoncé bouton d'activation/d'extinction de l'affichage à l'arrière du purificateur pendant 7 secondes. Le purificateur émettra une notification sonore dès lors que la réinitialisation du Wi-Fi est réussie.

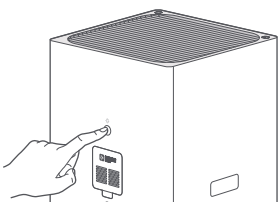

Activer/désactiver le Wi-Fi

Maintenez simultanément enfoncés le bouton de commutation de mode et le bouton d'activation/d'extinction de l'affichage à l'arrière du purificateur pendant 7 secondes. La fonction Wi-Fi est activée lorsque le voyant du Wi-Fi est allumé et est désactivée lorsque le voyant est éteint.

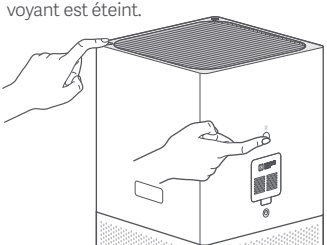

Connexion avec l'application Mi Home/Xiaomi Home

Ce produit fonctionne avec l'application Mi Home/Xiaomi Home*. Contrôlez votre appareil avec l'application Mi Home/Xiaomi Home.

Scannez le code QR pour télécharger et installer l'application. Vous serez redirigé vers la page de configuration si l'application est déjà installée. Sinon, recherchez « Mi Home/Xiaomi Home » dans l'App Store pour la télécharger et l'installer.

Ouvrez l'application Mi Home/Xiaomi Home, touchez l'icône « + » en haut à droite et suivez les invites pour ajouter votre appareil.

* Cette application est appelée l'application Xiaomi Home en Europe (sauf en Russie). Le nom de l'application qui s'affiche sur votre appareil devrait être utilisé comme nom par défaut.

49567965

Remarque : la version de l'application a été mise à jour. Suivez les instructions basées sur la version actuelle de l'application.

Notifications sur le statut du filtre

Le voyant de la qualité de l'air clignotera rouge pendant 30 secondes puis lorsque la durée de vie du filtre a expiré, veuillez remplacer le filtre à temps.

Remplacement du filtre

⚠ Avertissement : Assurez-vous que le purificateur est éteint et que l'adaptateur secteur est débranché avant de remplacer le filtre.
Remarque : Pour éviter des blessures, ne mettez pas vos doigts entre les compartiments supérieur et inférieur lors du remplacement du filtre.

1 Ouverture du compartiment du filtre

Maintenez enfoncés de vos deux mains les boutons de déclenchement et soulevez le compartiment supérieur du purificateur.

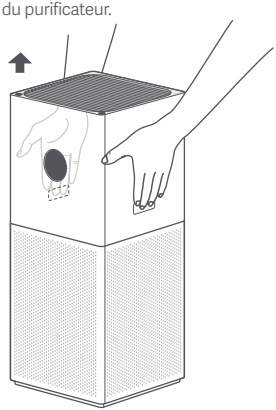

2 Retrait de l'ancien filtre

Retirez l'ancien filtre par le haut.

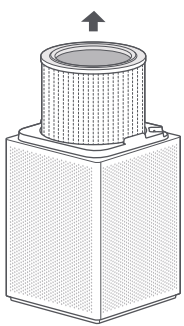

3 Installation du nouveau filtre

Installez le filtre dans le compartiment du filtre, puis remettez le compartiment supérieur du purificateur.

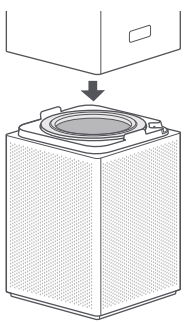

4 Réinitialisation du filtre

Lorsque le purificateur est en veille, maintenez simultanément enfoncés le bouton d'alimentation et bouton d'activation/d'extinction de l'affichage à l'arrière du purificateur pendant 7 secondes. Aussitôt la réinitialisation du filtre réussie, le purificateur fera deux bips et le voyant de la qualité de l'air clignotera vert trois fois.

Remarque :
- Lorsque le voyant de la qualité de l'air clignote rouge pendant 30 secondes, ceci est un rappel que le filtre est exténué.
- Il est recommandé de remplacer le filtre tous les 6 à 12 mois.
- Veuillez acheter des filtres d'origine et compatibles à partir des canaux officiels.

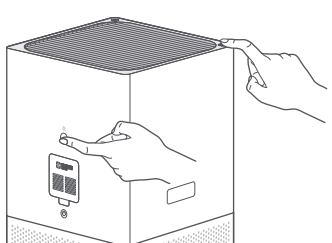

Entretien et maintenance quotidiens

⚠ Avertissement : Assurez-vous que le purificateur est éteint et que l'adaptateur secteur est débranché avant d'effectuer les opérations suivantes.

Nettoyage du compartiment du filtre

Pour garantir une ventilation et une purification optimales, utilisez un aspirateur pour enlever la poussière des entrée d'air et du compartiment du filtre, ou nettoyez ces zones doucement à l'aide d'un tissu doux.

Remarque : Pour éviter d'endommager le purificateur, ne rincez le purificateur, le l'aspergez pas d'eau directement. Ne le nettoyez pas avec un tissu trempé.

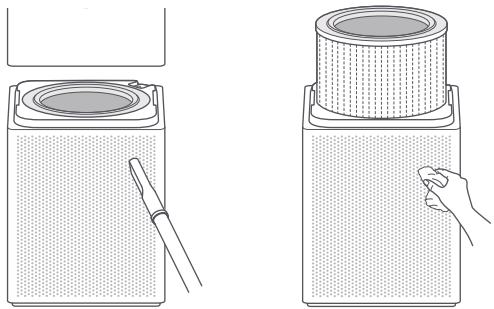

Nettoyage du capteur laser de poussière

Utilisez un outil non tranchant pour ouvrir le couvercle du capteur laser de poussière, puis utilisez un pistolet à air soufflé ou un sèche-cheveux pour nettoyer le capteur et le filtre sur le couvercle et le capteur, comme illustré sur la figure.

Remarque : N'utilisez pas d'air chaud.

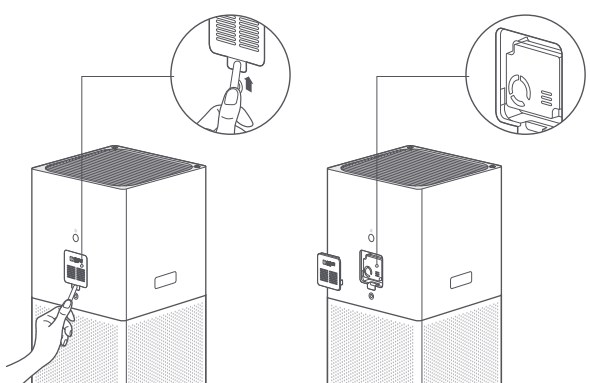

Caractéristiques

Nom: Xiaomi Smart Air Purifier 4 Lite
Modèle: AC-M17-SC
Dimensions du produit: 240 × 240 × 533.5 mm
Poids net: Environ 4,8 kg
Couverture efficace: 25–43 m^2 *
Tension nominale: 24V ⎓
Entrée nominale de l'adaptateur secteur: 100 - 240 V~, 50/60 Hz, 1,2 A
Puissance nominale: 33 W
Niveau de bruit: ≤61 dB(A)
Consommation d'énergie électrique en mode veille réseau: < 2.0 W
Capacité de purification de poussières: Élevée
Capacité de purification de formaldéhyde: Élevée
Taux d'approvisionnement en air propre des particules (particules CADR): 360 m^3/h
FTaux d'approvisionnement en air propre de formaldéhyde (CADR de formaldéhyde): 120 m^3/h
Connectivité sans fil: Wi-Fi IEEE 802.11 b/g/n, 2,4 GHz

* Calculé en fonction de la norme GB/T 18801-2015

Spécifications RF :
Wi-Fi 2,4 G (2400-2483,5 MHz), Puissance RF max. en sortie : < 20 dBm
Dans des conditions normales d'utilisation, cet équipement doit être maintenu à une distance d'au moins 20 cm entre l'antenne et le corps de l'utilisateur.

Informations sur la conformité et les réglementations

Déclaration de conformité pour l'Union européenne

CE Par la présente, Beijing Smartmi Electronic Technology Co., Ltd. déclare que cet équipement radio de type - Xiaomi Smart Air Purifier 4 Lite, AC-M17-SC est conforme à la Directive européenne 2014/53/UE. L'intégralité de la déclaration de conformité pour l'UE est disponible à l'adresse suivante : http://www.mi.com/global/service/support/declaration.html

Informations sur la réglementation DEEE sur la mise au rebut et le recyclage

Tous les produits portant ce symbole deviennent des déchets d'équipements électriques et électroniques (DEEE dans la Directive européenne 2012/19/UE) qui ne doivent pas être mélangés aux déchets ménagers non triés. Vous devez contribuer à la protection de l'environnement et de la santé humaine en apportant l'équipement usagé à un point de collecte dédié au recyclage des équipements électriques et électroniques, agréé par le gouvernement ou les autorités locales. Le recyclage et la destruction appropriés permettront d'éviter tout impact potentiellement négatif sur l'environnement et la santé humaine. Contactez l'installateur ou les autorités locales pour obtenir plus d'informations concernant l'emplacement ainsi que les conditions d'utilisation de ce type de point de collecte.

Advertencia

- Si se ha dañado el cable de corriente, deberá reemplazarlo por un recambio especial del fabricante o su departamento de servicios.
- Este aparato puede ser utilizado por niños de 8 años en adelante y por personas con capacidades sensoriales, mentales o físicas reducidas siempre y cuando estén bajo la supervisión de un adulto, se les hayan proporcionado instrucciones sobre el uso del producto y se les haya advertido de los riesgos implícitos.
- Los niños no deben jugar con el aparato. La limpieza y el mantenimiento por parte del usuario no debe realizarse por niños sin supervisión de un adulto.
- Asegúrese de que el purificador está apagado y desenchufado antes de realizar el mantenimiento.

Precauciones

· Apague y desenchufe el purificador antes de moverlo.

· El purificador no puede encenderse cuando la rejilla del ventilador y la tapa del compartimiento del filtro no están correctamente instaladas.
· Mantenga una distancia de más de 20 cm entre las entradas de aire y las paredes u otros objetos.

· Antes de la limpieza u otro mantenimiento, el aparato debe estar desconectado de la corriente eléctrica.
· Elimine con frecuencia el polvo, el cabello y otras partículas de la malla exterior del filtro, para reducir la posibilidad de crecimiento bacteriano.
· Quite el polvo, el cabello y las partículas de las entradas de aire del purificador para evitar una reducción del flujo de entrada de aire.
· Cubra la salida de aire para evitar que el polvo, el cabello y otras partículas se caigan cuando el purificador no se use durante mucho tiempo.

Con el fin de evitar incendios, descargas eléctricas u otros daños, use el cable de alimentación y las tomas eléctricas como se indica a continuación:
· No tire, retuerza ni doble excesivamente el cable de alimentación, ya que podría exponer o romper el núcleo del cable.
· El cable de alimentación debe estar enchufado a una toma de corriente adecuada.
· Use el cable de alimentación que se suministró con el purificador, no use cables de alimentación de terceros.
· Desenchufe siempre el purificador antes de realizar tareas de mantenimiento o mover el purificador de aire.

· Deje de usar el purificador inmediatamente cuando emita sonidos inusuales, malos olores, se sobrecaliente o su ventilador gire de forma irregular.
· No ponga los dedos u objetos extraños en las piezas de protección, piezas móviles, entradas o salidas de aire.
· Mantenga los objetos tales como pelos o telas alejados del purificador para evitar el bloqueo de las entradas o salidas de aire.
· No se siente, recueste ni se incline sobre el purificador.
· Ventile para evitar la intoxicación por monóxido de carbono cuando se use junto con aparatos de gas (como estufas de gas, calentadores de agua a gas).
· No vierta líquidos ni tire polvo u otras sustancias pequeñas en la salida de aire del purificador.

No use el purificador en las siguientes circunstancias, ya que pueden provocar descargas eléctricas, incendios u otros daños:
· Cerca de llamas encendidas, como velas, quemadores de incienso, estufas, chimeneas, cigarrillos, petardos, encendedores, antorchas multiuso, encendedores de velas o sartenes.
· Cerca de los aparatos que generen altas temperaturas, como calentadores eléctricos, ventiladores calefactores, calentadores de pie eléctricos, estufas eléctricas o planchas eléctricas.
· Asegúrate de que no entren objetos inflamables en el purificador.
· En lugares inestables el purificador puede caerse fácilmente.
· En ambientes extremadamente calurosos, húmedos o mojados, como los baños.

Descripción del producto

Lea detenidamente este manual antes de usar el producto y consérvelo para futuras consultas.
Nota: Las ilustraciones del producto, los accesorios y la interfaz de usuario del manual de usuario son solo para fines de referencia. El producto y las funciones actuales pueden variar debido a mejoras del producto.

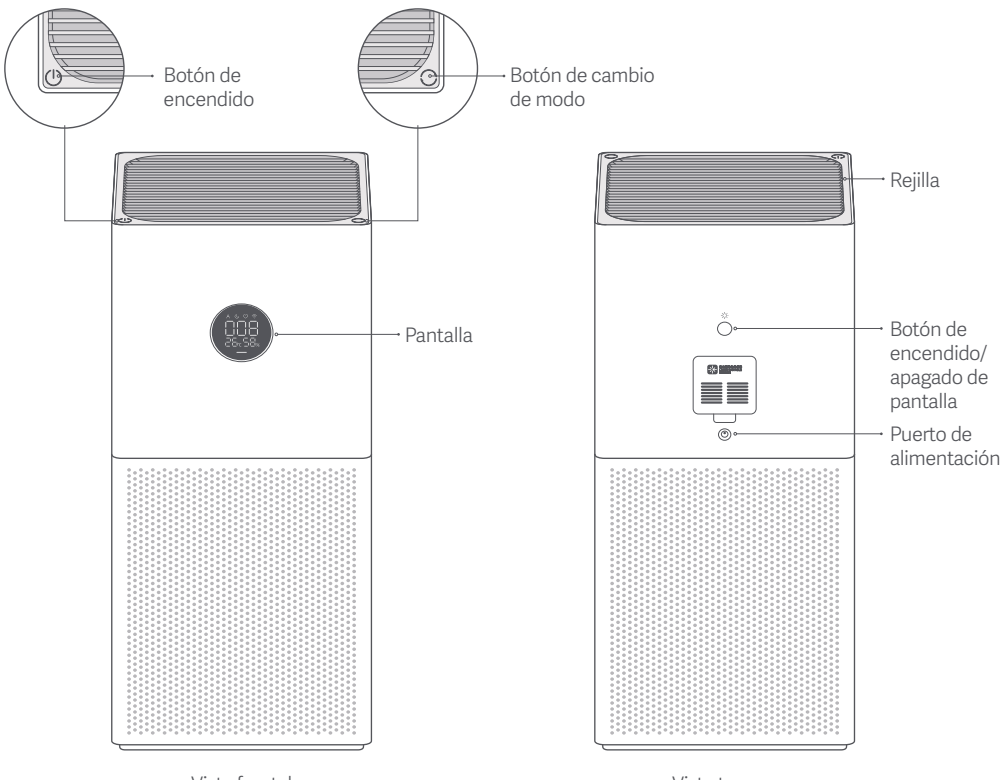

Instrucciones en la pantalla

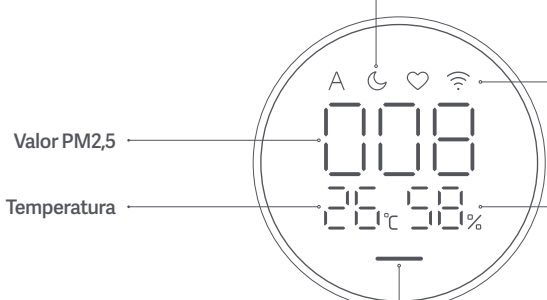

Modo

A Automático: Cambia automáticamente los modos automáticamente en función de la calidad del aire en el interior.

Retardo: Ruido ultra bajo para un ambiente cómodo para dormir.

Manual: Configure y guarde el área de cobertura en la aplicación para ajustar la eficiencia de la purificación.

Indicado Wi-Fi

Humedad

Indicador de la calidad del aire

La pantalla mostrará el color verde, naranja o rojo según el valor PM2,5.

Verde — 1–20 μg/m³
Amarillo — 21–35 μg/m³
Naranja — 36–55 μg/m³
Rojo — >55 μg/m³

Instalación

Colocación del purificador

Para un rendimiento óptimo, asegúrese de que las distancias entre las entradas de aire del purificador y los demás objetos, como las paredes, cumplan los requisitos que se sugieren a continuación.

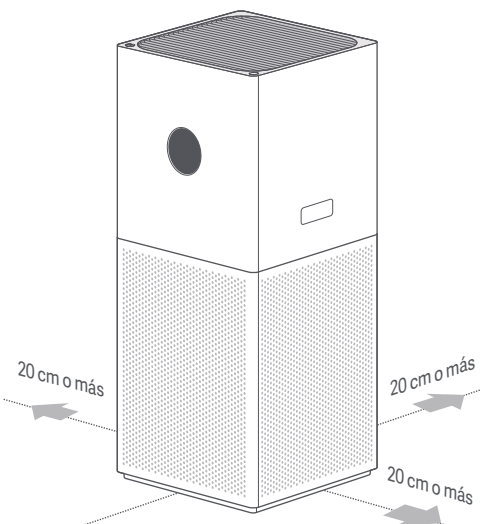

Nota: Es recomendable cerrar puertas y ventanas mientras se utiliza el purificador para un mejor efecto de purificación cuando se usa el purificador.

Conexión a una toma de corriente

Conecte el cable de alimentación al puerto de alimentación situado en la parte media del purificador y después conéctelo a una toma de corriente.

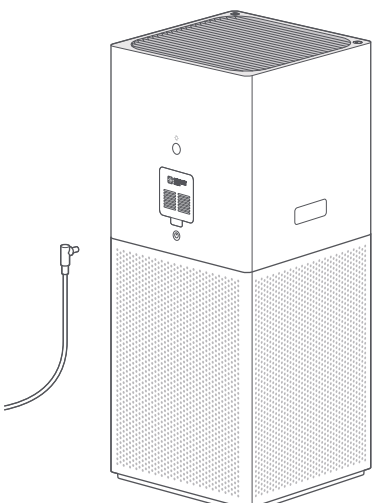

Modo de uso

Encender/apagar

Mantenga pulsado el botón de encendido para encender/apagar el purificador.



Cambio de modo

Cuando el purificador esté encendido, pulse el botón de cambio de modo para moverse entre los modos.

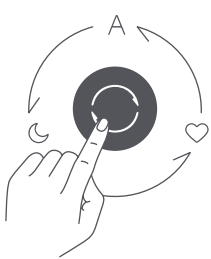

Ajustar el brillo de la pantalla

Pulse el botón de encendido/apagado de pantalla situado en la parte posterior del purificador para moverse entre los niveles de brillo: conectado, atenuado y apagado.

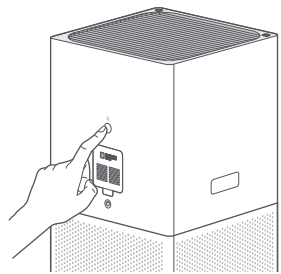

Habilitar/deshabilitar la función de bloqueo infantil.

La función de bloqueo infantil solo puede activarse a través de la aplicación. Una vez activada, la pantalla parpadeará y aparecerá como se muestra en la figura A. Para desactivar la función de bloqueo infantil, mantenga pulsado el botón de cambio de modo durante siete segundos hasta que oiga un sonido de notificación. Entonces la pantalla se mostrará como se muestra en la Figura B.

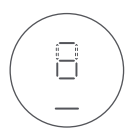

Figura A



Figura B

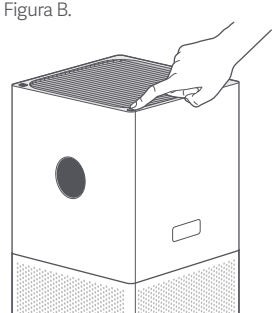

Reinicio Wi-Fi

Cuando conecte el purificador a la aplicación por primera vez, o no pueda conectarlo, mantenga pulsado el botón de encendido/apagado de pantalla situado en la parte posterior del purificador durante 7 segundos. El purificador emitirá un sonido de notificación una vez que se reinicie el Wi-Fi correctamente.

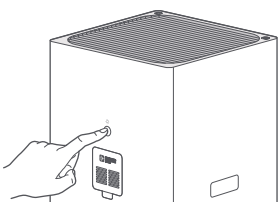

Habilitar/deshabilitar la conexión Wi-Fi

Mantenga pulsado de forma simultánea el botón de cambio de modo y el botón de encendido/apagado de pantalla situado en la parte posterior del purificador durante 7 segundos. La función Wi-Fi se habilita cuando el indicador Wi-Fi está encendido y se deshabilita cuando el indicador está apagado.



Conectando con la aplicación Mi Home/Xiaomi Home

Este producto funciona con la aplicación Mi Home/Xiaomi Home*. Controla tu dispositivo con la aplicación Mi Home/Xiaomi Home.

Escanee el código QR para descargar e instalar la aplicación. Se le dirigirá a la página de configuración de conexión si la aplicación ya está instalada. O busque "Mi Home/Xiaomi Home" en la App Store para descargarla e instalarla.

Abra la aplicación Mi Home/Xiaomi Home, pulse "+" en la parte superior derecha y, a continuación, siga las instrucciones para añadir el dispositivo.

* La aplicación se conoce como Xiaomi Home en Europa (excepto en Rusia). El nombre de la aplicación que aparece en su dispositivo debe ser tomado como el predeterminado.

49567965

Nota: La versión de la aplicación puede haber sido actualizada, siga las instrucciones basadas en la versión actual de la aplicación.

Notificaciones del estado del filtro

El indicador de calidad del aire parpadeará en rojo durante 30 segundos cuando el filtro se agote, por favor, sustituya el filtro a tiempo.

Sustitución del filtro

⚠ Advertencia: Asegúrese de que el purificador está apagado y que el adaptador de corriente está desenchufado antes de sustituir el filtro.
Nota: Para evitar lesiones, no coloque los dedos entre los compartimentos superior e inferior cuando sustituya el filtro.

1 Apertura del compartimento del filtro

Mantenga pulsado los botones de liberación con ambas manos y levante el compartimento superior del purificador.

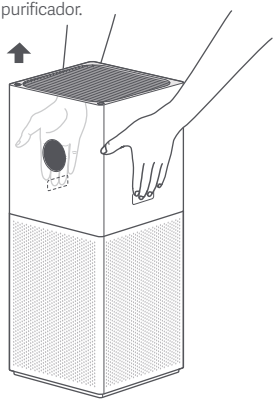

2 Retirada del filtro antiguo

Retire el filtro antiguo hacia arriba.

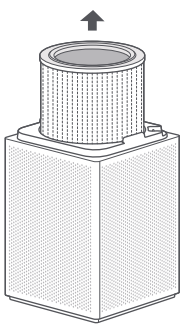

3 Instalación del nuevo filtro

Instale el filtro en el compartimento del filtro y posteriormente vuelva a colocar el compartimento superior del purificador.

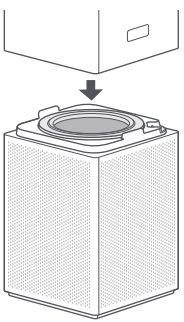

4 Reajustar el filtro

Cuando el purificador esté en modo en espera, mantenga pulsado simultáneamente el botón de encendido y el botón de encendido/apagado de pantalla situado en la parte posterior del purificador durante 7 segundos. Una vez que el filtro se reajuste correctamente, el purificado emitirá dos pitidos y el indicador de calidad del aire parpadeará de color verde tres veces.

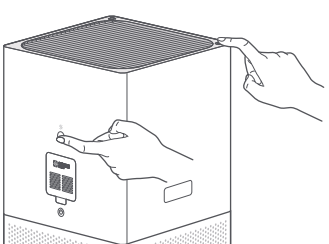

Nota:
· Cuando el indicador de calidad del aire parpadee de color rojo durante 30 segundos, se trata de un recordatorio de que el filtro se ha gastado.
· Se recomienda sustituir el filtro entre cada 6 y 12 meses.
· Adquiera filtros genuinos y compatibles de los canales oficiales.

Cuidado diario y mantenimiento

⚠ Advertencia: Asegúrese de que el purificador está apagado y que el adaptador de corriente está desenchufado antes de realizar las siguientes operaciones.

Limpieza de, compartimento del filtro

Para asegurar una ventilación y purificación óptima, use un aspirador para retirar todo tipo de polvo de las entradas de aire y del compartimento del filtro o limpie estas áreas suavemente con un paño suave.

Nota: Para evitar causar daños al purificador, no aclare o pulverice el purificador directamente con agua o lo limpie con un paño completamente húmedo.

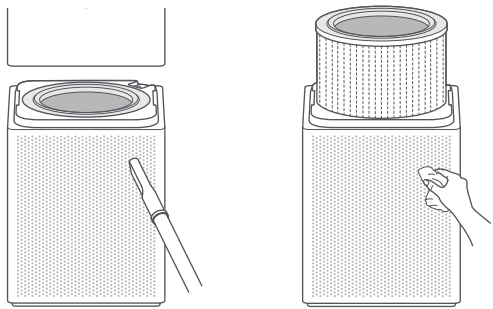

Limpieza del sensor de partículas láser

Utilice una herramienta roma para abrir la tapa del sensor de partículas láser y, a continuación, utilice una pistola de soplado de aire o un secador de pelo para limpiar el filtro en la tapa y el sensor, tal y como se ilustra en la figura.

Nota: No use aire caliente.

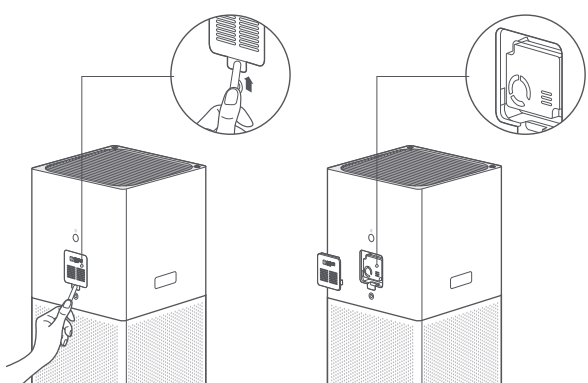

Especificaciones

Nombre: Xiaomi Smart Air Purifier 4 Lite
Modelo: AC-M17-SC
Dimensiones del artículo: 240 × 240 × 533,5 mm
Peso neto: 4,8 kg aprox.
Protección eficaz: 25–43 m^2 *
Tensión nominal: 24V ⎓
Entrada nominal del adaptador de corriente: 100 - 240 V~, 50/60 Hz, 1,2 A
Potencia nominal: 33 W
Nivel de ruido: ≤61 dB(A)
Consumo de energía de la red en espera: < 2.0 W
Eficiencia de Purificación de Partículas: Alta
Eficiencia de Purificación de Formaldehído: Alta
Tasa de entrega de aire limpio de partículas (partículas CADR): 360 m^3/h
Tasa de entrega de aire limpio de formaldehído (formaldehído CADR): 120 m^3/h
Conexión inalámbrica: Wi-Fi IEEE 802.11 b/g/n 2,4 GHz

* Calculado conforme al estándar GB/T 18801-2015

Especificación RF:
Wi-Fi 2,4 G (2400-2483,5 MHz), Potencia máxima de salida RF: < 20 dBm
En condiciones normales de uso, este equipo debe mantenerse a una distancia de, al menos, 20 cm entre la antena y el cuerpo del usuario.

Información sobre el cumplimiento de la normativa

Declaración de conformidad de la UE

CE Por la presente, Beijing Smartmi Electronic Technology Co., Ltd. declara que el tipo de equipo radioeléctrico - Xiaomi Smart Air Purifier 4 Lite, AC-M17-SC cumple con la Directiva 2014/53/UE. Encontrará el texto completo de la declaración de conformidad de la UE en esta dirección de Internet: http://www.mi.com/global/service/support/declaration.html

Directiva RAEE de información de eliminación y reciclaje

Todos los productos que llevan este símbolo son residuos de aparatos eléctricos y electrónicos (RAEE según la directiva 2012/19/UE) que no deben mezclarse con residuos domésticos sin clasificar. En su lugar, debe proteger la salud humana y el medio ambiente entregando sus equipos de desecho a un punto de recogida para el reciclaje de residuos de equipos eléctricos y electrónicos, designado por el gobierno o las autoridades locales. La eliminación y el reciclado correctos ayudarán a evitar posibles consecuencias negativas para el medio ambiente y la salud humana. Póngase en contacto con el instalador o con las autoridades locales para obtener más información sobre la ubicación y las condiciones de dichos puntos de recogida.

Warnung

- Wenn das Netzkabel beschädigt ist, muss es durch ein Original-Netzkabel ersetzt werden, das vom Hersteller oder der Kundendienstabteilung erworben wurde.
- Dieses Gerät ist für Kindern ab einem Alter von 8 und Personen geeignet, die körperlich, sensorisch oder geistig behindert sind oder nicht über ausreichend Erfahrung oder Kenntnisse verfügen, wenn sie eine Beaufsichtigung oder Anweisung zur Nutzung des Geräts im Hinblick auf Sicherheit erfahren haben und wissen, welche Gefahren auftreten können.
- Kinder dürfen nicht mit dem Gerät spielen. Die Reinigung und Wartung darf nur unter Aufsicht von Kindern vorgenommen werden.
- Stellen Sie sicher, dass der Luftreiniger ausgeschaltet und vom Stromnetz getrennt ist, bevor Sie die Wartung durchführen.

Vorsichtsmaßnahmen

· Schalten Sie den Luftreiniger aus und ziehen Sie den Netzstecker, bevor Sie ihn bewegen.

· Der Luftreiniger kann nicht eingeschaltet werden, wenn das Lüftergitter und die Filterfachabdeckung nicht ordnungsgemäß installiert sind.
· Halten Sie einen Abstand von mindestens 20 cm zwischen den Lufteinlässen und Wänden oder anderen Gegenständen ein.

· Bevor die Reinigung oder Wartung des Geräts durchgeführt wird, muss es vom Stromnetz getrennt werden.
· Entfernen Sie häufig Staub, Haare und andere Partikel aus dem äußeren Filtersieb, um das Risiko von Bakterienwachstum zu verringern.
· Entfernen Sie Staub, Haare und Partikel aus den Lufteinlässen des Luftreinigers, um eine Verminderung des Lufteinlasses zu verhindern.
· Decken Sie den Luftauslass ab, um zu verhindern, dass Staub, Haare und andere Partikel hineinfallen, wenn der Luftreiniger längere Zeit nicht benutzt wird.

Um Brände, Stromschläge oder andere Schäden zu vermeiden, verwenden Sie das Netzkabel und die Steckdose wie unten beschrieben:
· Ziehen, verdrehen oder verbiegen Sie das Netzkabel nicht zu stark, da dies den Kern des Kabels freilegen oder brechen kann.
· Das Netzkabel muss an eine geeignete Steckdose angeschlossen werden.
· Verwenden Sie das Netzkabel, das mit dem Luftreiniger geliefert wurde, verwenden Sie keine Netzkabel von Drittanbietern.
· Ziehen Sie immer den Netzstecker des Luftreinigers, bevor Sie Wartungsarbeiten durchführen oder den Luftreiniger bewegen.

· Stellen Sie die Verwendung des Luftreinigers sofort ein, wenn er ungewöhnliche Geräusche macht, schlechte Gerüche abgibt, sich überhitzt oder sich der Lüfter unregelmäßig dreht.
· Stecken Sie nicht Ihre Finger oder Fremdkörper in die Schutzteile, bewegliche Teile, Lufteinlässe oder Luftauslässe.
· Halten Sie Gegenstände wie Haare oder Stoffe vom Luftreiniger fern, um ein Blockieren der Lufteinlässe oder Luftauslässe zu vermeiden.
· Sie dürfen sich nicht auf den Luftreiniger setzen, sich daran anlehnen oder ihn kippen.
· Bei Verwendung in Verbindung mit gasbetriebenen Geräten (z.B. Gasherden, Gasheizungen) ist auf ausreichende Belüftung zu achten, um eine Kohlenmonoxidvergiftung zu vermeiden.
· Gießen Sie keine Flüssigkeiten ein und werfen Sie keine Pulver oder andere kleine Substanzen in den Luftauslass des Luftreinigers.

Verwenden Sie den Luftreiniger nicht unter den folgenden Umständen, da dies zu Stromschlägen, Bränden oder anderen Schäden führen kann:
· In der Nähe von offenen Flammen, wie Kerzen, Räuchergefäßen, Öfen, Kaminen, Zigaretten, Feuerwerkskörpern, Feuerzeugen, Mehrzweckfackeln, Kerzenleuchtern oder Feuerstellen.
· In der Nähe von Geräten, die hohe Temperaturen erzeugen, wie z.B. Elektroheizungen, Heizlüfter, elektrische Fußwärmer, Elektroherde, Bügeleisen.
· Achten Sie darauf, dass keine brennbaren Gegenstände in den Luftreiniger gelangen.
· An unsichereren Orten, an denen der Luftreiniger leicht umkippen kann.
· In extrem heißen, feuchten oder nassen Umgebungen, wie z.B. Badezimmern.

Produktübersicht

Lesen Sie diese Handbuch vor der Verwendung sorgfältig und bewahren Sie es auf, um zukünftig die Informationen nachlesen zu können.
Hinweis: Abbildungen des Produkts, des Zubehörs und der Benutzeroberfläche in der Benutzerhandbuch dienen nur als Referenz. Die tatsächlichen Produkte und Funktionen können aufgrund von Produktverbesserungen variieren.

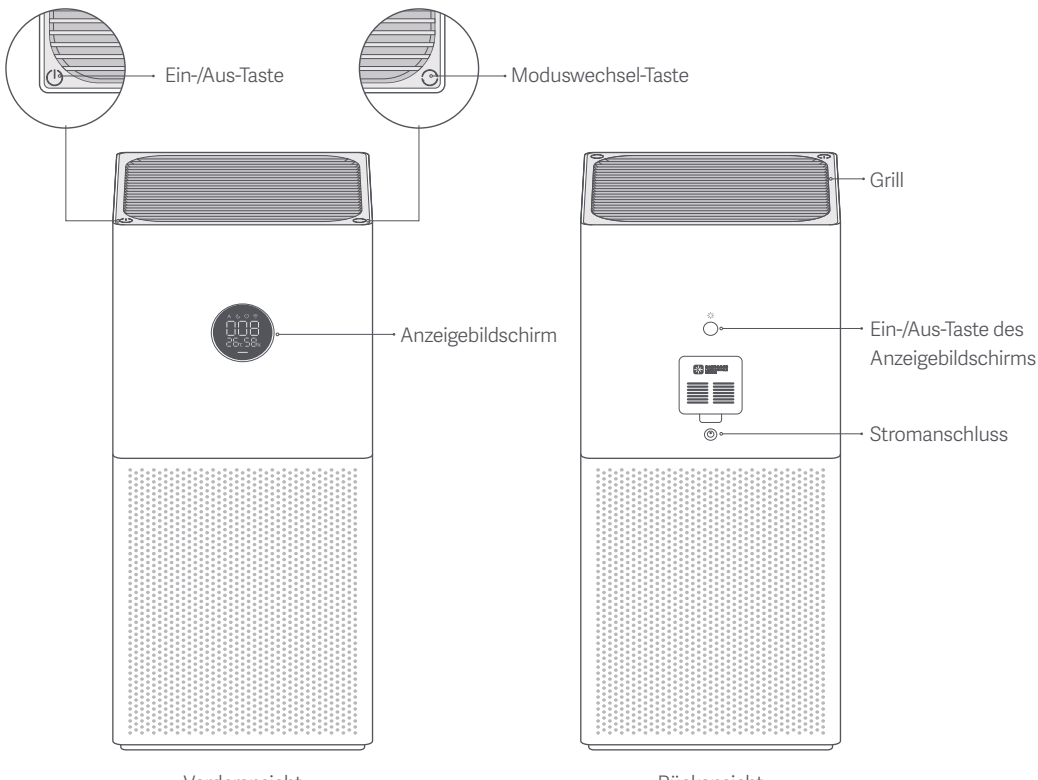

Anzeigebildschirmanweisungen

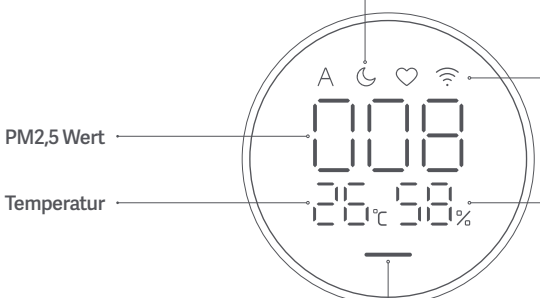

Modus

A Automatisch: Schaltet den Modus automatisch entsprechend der Raumluftqualität um.

Schlaf: Extrem geräuscharm für eine angenehme Schlafumgebung.

Manuell: Stellen Sie die Abdeckung in der App ein und speichern Sie sie, um die Reinigungseffizienz anzupassen.

WLAN-Anzeige

PM2,5 Wert

Temperatur

Feuchtigkeit

Luftqualitätsanzeige

Der Anzeiger zeigt je nach PM2,5-Wert grün, orange oder rot an.

Grün — 1–20 μg/m³
Gelb — 21–35 μg/m³
Orangefarben — 36–55 μg/m³
Rot — >55 μg/m³

Installation

Aufstellen des Luftreinigers

Um eine optimale Leistung zu erzielen, stellen Sie sicher, dass die Abstände zwischen den Lufteinlässen des Luftreinigers und anderen Objekten wie z.B. Wänden den unten vorgeschlagenen Anforderungen entsprechen.

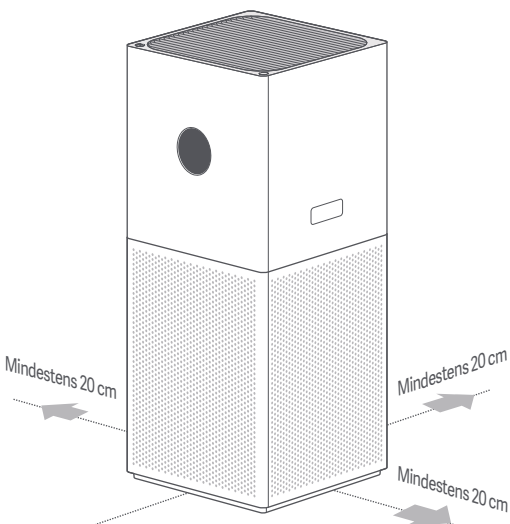

Hinweis: Es wird empfohlen, Türen und Fenster geschlossen zu halten, um eine bessere Reinigungswirkung bei der Verwendung des Luftreinigers zu erzielen.

Anschluss an eine Steckdose

Schließen Sie das Stromkabel an den Stromanschluss im Mittelteil des Luftreinigers an und stecken Sie es anschließend in eine Steckdose.

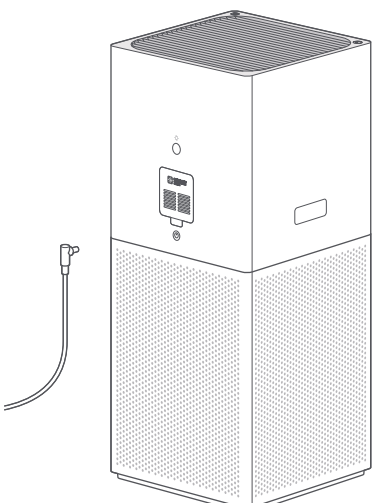

Verwendung

Ein-/Ausschalten

Drücken Sie die Ein-/Aus-Taste, um den Luftreiniger ein-/auszuschalten.



Wechseln des Modus

Drücken Sie bei eingeschaltetem Luftreiniger die Moduswechsel-Taste, um zwischen den Modi zu wechseln.



Einstellen der Helligkeit des Anzeigebildschirms

Drücken Sie die Ein-/Aus-Taste des Anzeigebildschirms auf der Rückseite des Luftreinigers, um zwischen den Helligkeitsstufen zu wechseln: ein, dimmen und aus.

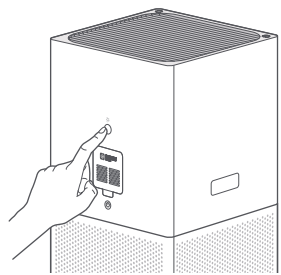

Aktivieren/Deaktivieren der Kindersicherungsfunktion

Die Kindersicherungsfunktion kann nur über die App aktiviert werden. Wenn sie aktiviert ist, blinkt der Bildschirm und zeigt wie in Abbildung A dargestellt an. Um die Kindersicherungsfunktion zu deaktivieren, halten Sie die Moduschalt-Taste sieben Sekunden lang gedrückt, bis Sie einen Benachrichtigungston hören. Dann zeigt der Bildschirm wie in Abbildung B dargestellt an.



Abbildung A



Abbildung B

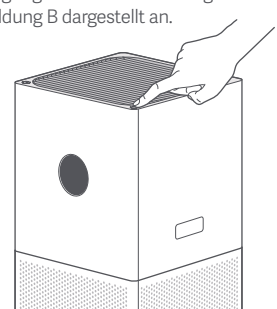

WLAN zurücksetzen

Wenn Sie den Luftreiniger zum ersten Mal mit der App verbinden oder keine Verbindung herstellen können, halten Sie die Ein-/Aus-Taste des Anzeigebildschirms auf der Rückseite des Luftreinigers 7 Sekunden lang gedrückt. Der Luftreiniger gibt einen Benachrichtigungston aus, sobald das WLAN erfolgreich zurückgesetzt wurde.

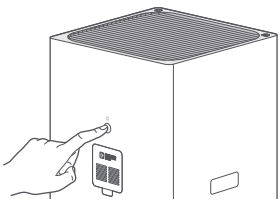

Aktivieren/Deaktivieren der WLAN-Verbindung

Halten Sie gleichzeitig die Moduswechsel-Taste und die Ein-/Aus-Taste des Anzeigebildschirms auf der Rückseite des Luftreinigers 7 Sekunden lang gedrückt. Die WLAN-Funktion ist aktiviert, wenn der WLAN-Anzeiger leuchtet, und ist deaktiviert, wenn der Anzeigre erloschen ist.

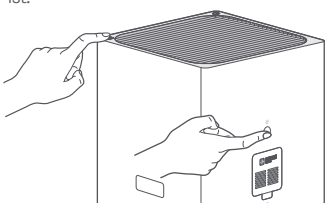

Verbinden mit der Mi Home/Xiaomi Home-App

Dieses Produkt funktioniert mit der Mi Home-/Xiaomi Home-App*. Steuern Sie Ihr Gerät mit der Mi Home-/Xiaomi Home-App.

Scannen Sie den QR-Code, um die App herunterzuladen und zu installieren. Ist die App bereits installiert, werden Sie zur Verbindungseinrichtungs-Seite weitergeleitet. Sie können aber auch im App Store nach „Mi Home/Xiaomi Home" suchen, um die App herunterzuladen und zu installieren.

Öffnen Sie die Mi Home-/Xiaomi Home-App, tippen Sie auf das „+" oben rechts und befolgen Sie die Anweisungen auf dem Bildschirm, um Ihr Gerät hinzuzufügen.

* In Europa (außer in Russland) wird die App unter dem Namen Xiaomi Home-App geführt. Der auf Ihrem Gerät angezeigte Name der App sollte standardmäßig verwendet werden.

49567965

Hinweis: Die Version der App wurde möglicherweise aktualisiert. Befolgen Sie bitte die Anweisungen zur aktuellen App-Version.

Benachrichtigung des Filterstatus

Der Luftqualitätsanzeiger blinkt 30 Sekunden lang rot, wenn der Filter verbraucht ist; bitte wechseln Sie den Filter rechtzeitig aus.

Auswechseln des Filters

⚠ Warnung: Stellen Sie sicher, dass der Luftreiniger ausgeschaltet und das Netzteil abgezogen ist, bevor Sie den Filter austauschen.
Hinweis: Um Verletzungen zu vermeiden, sollten Sie beim Auswechseln des Filters nicht mit den Fingern zwischen das obere und untere Fach greifen.

1 Öffnen des Filterfachs

Halten Sie die Entriegelungstasten mit beiden Händen gedrückt, und heben Sie das obere Fach des Luftreinigers an.

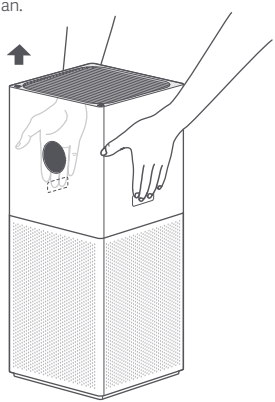

2 Entfernen Sie den alten Filter

Entfernen Sie den alten Filter nach oben.

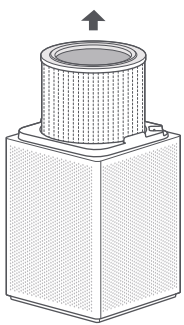

3 Installieren des neuen Filters

Setzen Sie den Filter in das Filterfach ein, und setzen Sie dann das obere Fach des Luftreinigers wieder auf.

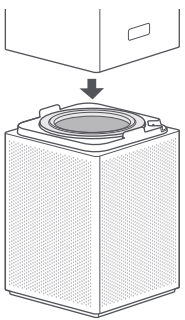

4 Zurücksetzen des Filters

Halten Sie im Standby-Modus des Luftreinigers gleichzeitig die Ein-/Aus-Taste und die Ein-/Aus-Taste des Anzeigebildschirms auf der Rückseite des Luftreinigers für 7 Sekunden gedrückt. Sobald der Filter erfolgreich zurückgesetzt wurde, gibt der Luftreiniger zwei Pieptöne ab und die Luftqualitätsanzeige blinkt dreimal grün.

Hinweis:
- Wenn die Luftqualitätsanzeige 30 Sekunden lang rot blinkt, ist dies eine Erinnerung daran, dass der Filter erschöpft ist.
- Es wird empfohlen den Filter alle 6 bis 12 Monate auszuwechseln.
- Bitte kaufen Sie Original- und kompatible Filter von offiziellen Stellen.

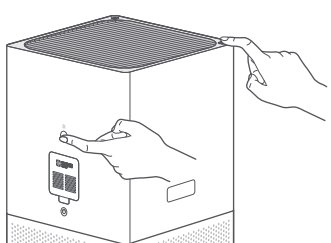

Tägliche Pflege und Wartung

⚠ Warnung: Stellen Sie sicher, dass der Luftreiniger ausgeschaltet und das Netzteil abgezogen ist, bevor Sie die folgenden Schritte durchführen.

Reinigung des Filterfachs

Um eine optimale Belüftung und Reinigung zu gewährleisten, verwenden Sie einen Staubsauger, um Staub von den Lufteinlässen und dem Filterfach zu entfernen, oder wischen Sie diese Bereiche vorsichtig mit einem weichen Tuch ab.

Hinweis: Um eine Beschädigung des Luftreinigers zu vermeiden, sollten Sie den Luftreiniger nicht direkt mit Wasser abspülen oder besprühen oder ihn mit einem durchnässten Tuch abwischen.

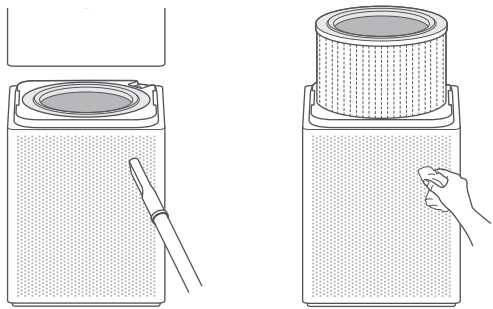

Reinigung des Laser-Partikelsensors

Verwenden Sie ein stumpfes Werkzeug, um den Deckel des Laser-Partikelsensors zu öffnen, und reinigen Sie dann den Sensor und den Filter auf dem Deckel mit einer Luftblaspistole oder einem Haartrockner, wie in der Abbildung dargestellt.

Hinweis: Verwenden Sie keine heiße Luft.

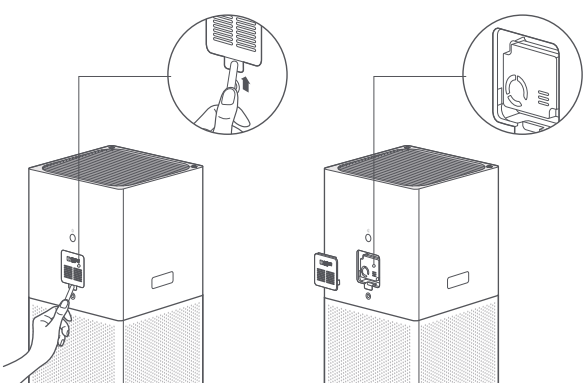

Spezifikationen

Bezeichnung: Xiaomi Smart-Luftreiniger 4 Lite
Modell: AC-M17-SC
Artikelmaße: 240 × 240 × 533.5 mm
Nettogewicht: ca. 4,8 kg
Effektive Abdeckung: 25–43 m^2 *
Nennspannung: 24V ⎓
Netzteil Nenneingang: 100–240 V~, 50/60 Hz, 1,2 A
Nennleistung: 33 W

Geräuschpegel: ≤61 dB(A)
Stromverbrauch im Netzwerk-Standby: < 2.0 W
Effizienz der Partikelreinigung: Hoch
Effizienz der Formaldehydreinigung: Hoch
Reinluftfördermenge des Partikels (CADR-Partikel): 360 m^3/h
Reinluftfördermenge des Formaldehyds (CADR Formaldehyd): 120 m^3/h
WLAN-Verbindung: WLAN IEEE 802.11 b/g/n 2,4 GHz

* Berechnet nach der Norm GB/T 18801-2015

HF-Spezifikation:
WLAN 2,4 G (2.400-2.483,5 MHz), Max. HF-Ausgangsleistung: < 20 dBm
Unter normalen Einsatzbedingungen muss dieses Gerät einen Abstand von mindestens 20 cm zwischen der Antenne und dem Körper des Benutzers einhalten.

Informationen zur Einhaltung gesetzlicher Vorschriften

EU-Konformitätserklärung

CE Hiermit bestätigt Beijing Smartmi Electronic Technology Co., Ltd., dass das Funkgerät des Typs - Xiaomi Smart-Luftreiniger 4 Lite, AC-M17-SC mit der Verordnung 2014/53/EU in Einklang steht. Der vollständige Wortlaut der EU-Konformitätserklärung ist unter der folgenden Internetadresse abrufbar: http://www.mi.com/global/service/support/declaration.html.

Entsorgung von elektrischen und elektronischen Geräten

Das Symbol auf dem Produkt oder der Verpackung bedeutet, dass das Produkt einer getrennten Erfassung für elektrische und elektronische Geräte zugeführt werden muss und nicht über den normalen Haushaltsabfall entsorgt werden darf. Bitte entnehmen Sie Batterien und Lampen, die nicht vom Gerät umschlossen sind, vor der Abgabe aus dem Gerät und entsorgen diese über die offiziellen Sammelstellen für Batterien und Lampen.
Beim Kauf eines neuen Elektrogerätes können Sie beim Vertreiber ein gleichartiges Altgerät unentgeltlich zurückgeben. Elektrogeräte mit einer Kantenlänge von maximal 25 cm können unentgeltlich bei Vertreibern von Elektro- und Elektronikgeräten mit einer Verkaufsfläche von mindestens 400 m^2 sowie in Geschäften des Lebensmittelhandels (z.B. Supermärkten, Lebensmitteldiscountern, Drogerien) mit einer Gesamtverkaufsfläche von mindestens 800 m^2, die mehrmals im Kalenderjahr oder dauerhaft Elektro- und Elektronikgeräte anbieten und auf dem Markt bereitstellen, abgegeben werden, ohne dass ein Neugerät erworben werden muss. Größere Elektrogeräte können kostenlos bei kommunalen Wertstoffhöfen abgegeben werden.
Durch die korrekte Entsorgung tragen Sie dazu bei, negative Auswirkungen auf die Umwelt und die menschliche Gesundheit zu vermeiden, die durch unsachgemäße Erfassung und Behandlung von Elektroaltgeräten entstehen können.
Bitte löschen Sie sämtliche personenbezogenen Daten auf dem Gerät, bevor Sie es entsorgen.
Für weitere Informationen kontaktieren sie bitte Ihre Kommunalverwaltung, Ihren örtlichen Abfallentsorger oder das Geschäft, in dem Sie das Produkt erworben haben.

Ostrzeżenie

- W razie uszkodzenia kabla należy go wymienić u oryginalnego producenta lub w dziale usług posprzedażowych.
- To urządzenie może być używane przez dzieci w wieku powyżej 8 lat oraz osoby o ograniczonych zdolnościach ruchowych, postrzegania lub umysłowych lub osoby nie mające doświadczenia lub znajomości sprzętu, chyba że odbywa się to pod nadzorem lub zgodnie z instrukcją użytkowania sprzętu w bezpieczny sposób i ze zrozumieniem występujących zagrożeń.
- Dzieci nie powinny bawić się urządzeniem Czyszczenie i konserwacja nie powinny być przeprowadzane przez dzieci bez nadzoru.
- Przed przystąpieniem do konserwacji upewnij się, że oczyszczacz jest wyłączony i odłączony od zasilania.

Przestrogi

· Przed przystąpieniem do przenoszenia oczyszczacza wyłącz go i odłącz od zasilania.

· Oczyszczacza nie można włączyć, jeśli kratka wentylatora i osłona przegrody filtra nie są zamontowane poprawnie.
· Należy zachować odległość co najmniej 20 cm między wlotami powietrza a ścianami lub innymi przedmiotami.

· Przed przeprowadzeniem czyszczenia lub innych czynności konserwacyjnych urządzeniu musi zostać odłączone od zasilania.
· Regularnie usuwaj kurz, włosy i inne cząstki z zewnętrznych oczek sita filtra, a zapobiegniesz namnażaniu się bakterii.
· Usuń kurz, włosy i inne cząstki z wlotów powietrza, aby zapobiec zmniejszeniu ilości czerpanego powietrza.
· Podczas dłuższych okresów bezczynności osłoń wloty powietrza, aby zapobiec przedostawaniu się kurzu, włosów i innych cząstek do wnętrza urządzenia.

Aby zapobiec ryzyku pożaru, porażenia prądem elektrycznym i zniszczenia urządzenia, używaj kabla zasilania i gniazdka elektrycznego zgodnie z poniższymi instrukcjami:
· Nie ciągnij za kabel zasilania ani nie wyginaj go nadmiernie, bo może to spowodować odsłonięcie lub przerwanie rdzenia.
· Kabel zasilania należy podłączać do odpowiedniego gniazdka elektrycznego.
· Używaj kabla zasilania dostarczonego wraz z oczyszczaczem; nie używaj kabli innych producentów.
· Przed przystąpieniem do konserwacji lub przenoszenia oczyszczacza należy zawsze odłączać go od źródła zasilania.

· W razie wystąpienia nietypowych dźwięków, nieprzyjemnego zapachu, przegrzania lun nieregularnych obrotów wentylatora należy natychmiast wstrzymać pracę oczyszczacza.
· Nie wsadzać palców ani ciał obcych do części zabezpieczających lub ruchomych ani do wlotów i wylotów powietrza.
· Usuń włosy i inne materiały z oczyszczacza, aby uniknąć zablokowania wlotów i wylotów powietrza.
· Nie wolno siadać, opierać się ani przechylać oczyszczacza.
· W przypadku użytkowania wraz z urządzeniami zasilanymi gazem (np. piecyków, ogrzewaczy gazowych) należy przewietrzać pomieszczenie w celu uniknięcia zatrucia tlenkiem węgla.
· Nie wlewaj płynów i nie wsypuj proszków lun innych drobnych substancji do wylotów powietrza.

Aby uniknąć ryzyka pożaru, porażenia prądem elektrycznym lub uszkodzeń, oczyszczacza nie wolno używać w następujących sytuacjach:
· W pobliżu otwartego ognia, np. świeczek, kominków aromaterapeutycznych, palników, kominków, papierosów, zapalniczek, łuczyw wielofunkcyjnych, świeczników lub patelni.
· W pobliżu urządzeń generujących wysokie temperatury, np. grzejników elektrycznych, termowentylatorów, elektrycznych urządzeń do ogrzewania stóp, pieców elektrycznych i żelazek.
· Należy upewnić się, że żadne materiały łatwopalne nie przedostały się do wnętrza oczyszczacza.
· Na niestabilnym podłożu grożącym upadkiem.
· W ekstremalnie gorącym lub wilgotnym środowisku, np. w łazience.

Przegląd produktu

Przed przystąpieniem do eksploatacji należy dokładnie zapoznać się z niniejszą instrukcją i zachować ją na przyszłość.
Uwaga: Ilustracje produktu, akcesoriów i interfejsu użytkownika przedstawione w niniejszej instrukcji obsługi służą jedynie jako odniesienie.
Rzeczywisty produkt i funkcje mogą różnić się od przedstawionych w związku z ulepszeniami produktu.

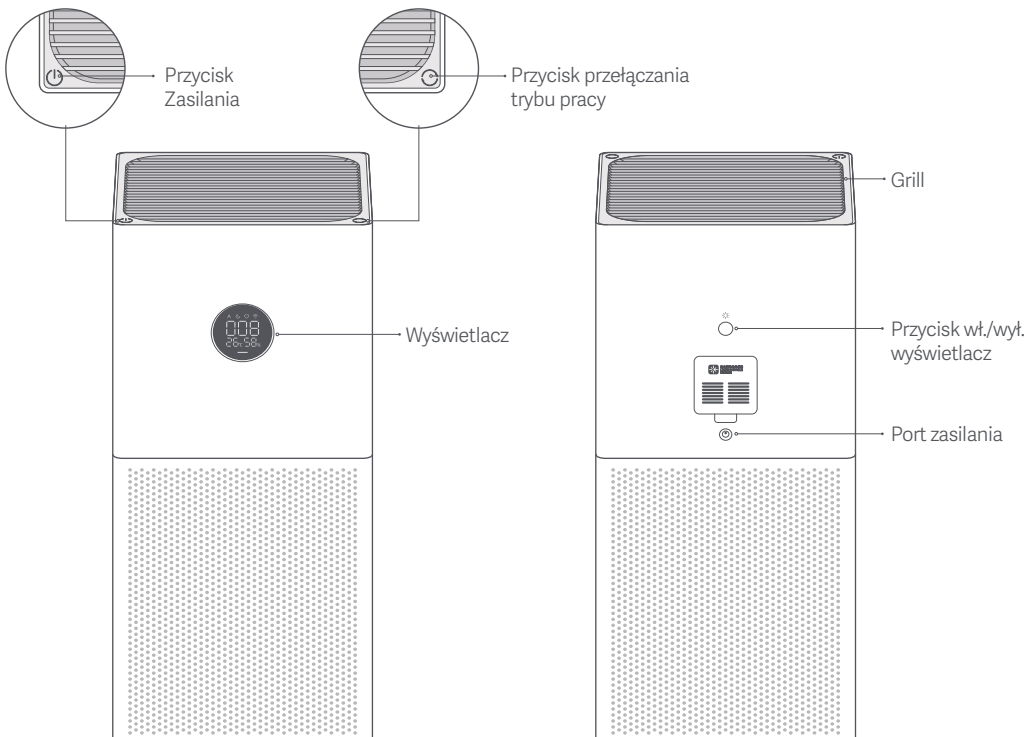

Instrukcje wyświetlacza

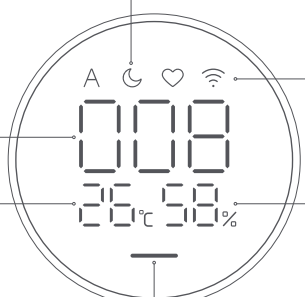

Tryb

A Automatyczny: Automatycznie przełącza tryb w zależności od jakości powietrza w pomieszczeniu.

Sen: ultra niski poziom hałasu zapewniający komfort podczas snu.

Ręczny: Ustaw i zapisz obszar działania w aplikacji, aby dostosować skuteczność oczyszczania.

Wskaźnik Wi-Fi

Wartość PM2.5

Temperatura

Wilgotność

Wskaźnik jakości powietrza

Wskaźnik będzie wyświetlał kolor zielony, pomarańczowy lub czerwony w zależności od wartości PM2.5.

Zielony — 1–20 μg/m³
Żółty — 21–35 μg/m³
Pomarańczowy — 36–55 μg/m³
Czerwony — >55 μg/m³

Montaż

Umieszczenie oczyszczacza

Aby zapewnić optymalną wydajność, upewnij się, że odległość między wylotami oczyszczacza a obiektami, takimi jak ściany, spełnia poniższe wymogi.

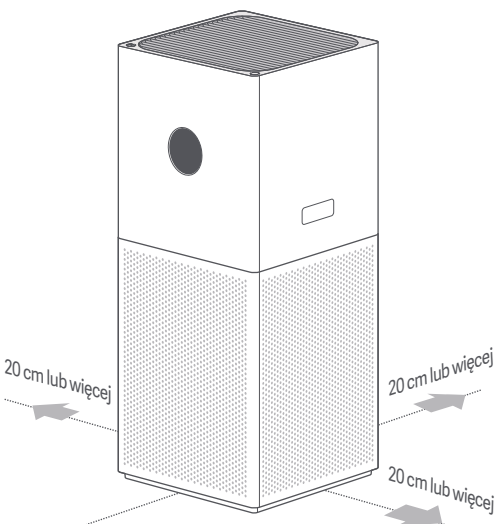

Uwaga: W celu usprawnienia oczyszczania zaleca się zamknięcie drzwi i okien w pomieszczeniu podczas korzystania z oczyszczacza.

Podłącz do gniazdka elektrycznego

Podłącz przewód zasilania do portu zasilania w dolnej części oczyszczacza, a jego drugi koniec do gniazdka elektrycznego.

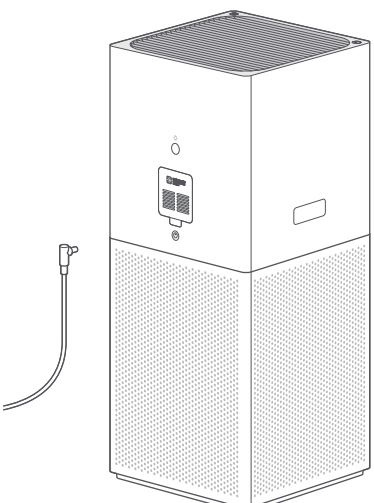

Użytkowanie

Włączanie/wyłączanie

Naciśnij i przytrzymaj przycisk zasilania, aby włączyć oczyszczać.



Przełączanie trybu

Gdy oczyszczacz jest włączony, naciśnij przycisk przełączania trybu pracy, aby przechodzić między trybami.



Regulacja jasności wyświetlacza

Naciśnij przycisk wł./wył. wyświetlacza znajdujący się z tyłu oczyszczacza, aby przełączać się pomiędzy poziomami jasności: włączony, przyciemniony i wyłączony.

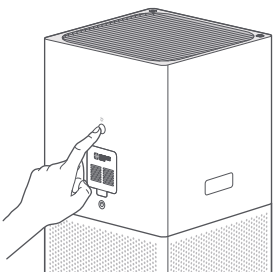

Włączanie/wyłączanie funkcji blokady rodzicielskiej

Funkcję blokady rodzicielskiej można włączyć tylko za pośrednictwem aplikacji. Po włączeniu ekran zamiga i wyświetli się jak pokazano na Rysunku A. Aby wyłączyć funkcję blokady rodzicielskiej, naciśnij i przytrzymaj przycisk zmiany trybu przez siedem sekund, aż usłyszysz dźwięk powiadomienia. Następnie wyświetli się ekran, jak pokazano na Rysunku B.



Rysunku A



Rysunku B

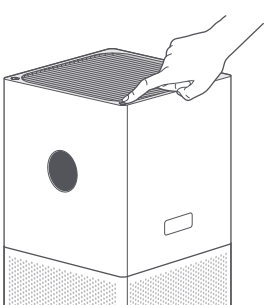

Resetowanie połączenia Wi-Fi

Podczas podłączania oczyszczacza do aplikacji po raz pierwszy lub gdy nie można się z nią połączyć, naciśnij i przytrzymaj przez 7 sekund przycisk wł./wył. wyświetlacza znajdujący się z tyłu oczyszczacza. Po pomyślnym zresetowaniu sieci Wi-Fi oczyszczacz wyemituje powiadomienie dźwiękowe.

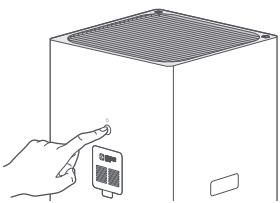

Wyłączanie / wyłączanie Wi-Fi

Równocześnie naciśnij i przytrzymaj przez 7 sekund przycisk przełączania trybu pracy oraz przycisk wł./wył. wyświetlacza znajdujący się z tyłu oczyszczacza. Funkcja Wi-Fi jest włączona, gdy wskaźnik Wi-Fi jest włączony, a wyłączona, gdy wskaźnik jest wyłączony.

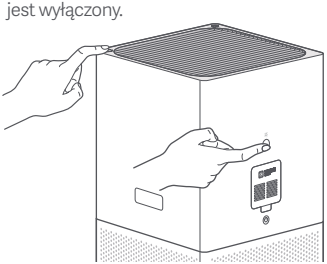

Łączenie z aplikacją Mi Home/Xiaomi Home

Ten produkt współpracuje z aplikacją Mi Home/Xiaomi Home*. Steruj urządzeniem w aplikacji Mi Home/Xiaomi Home.

Zeskanuj kod QR, aby pobrać i zainstalować aplikację. Jeśli aplikacja jest już zainstalowana, nastąpi przekierowanie do strony konfiguracji połączenia. Aby pobrać i zainstalować aplikację, możesz też wyszukać nazwę „Mi Home/Xiaomi Home" w sklepie z aplikacjami.

Otwórz aplikację Mi Home/Xiaomi Home, naciśnij przycisk „+" w górnym prawym rogu ekranu i wykonaj polecenia, aby dodać urządzenie.

* Nazwa aplikacji Xiaomi Home obowiązuje w Europie (za wyjątkiem Rosji). Nazwa aplikacji wyświetlana w urządzeniu użytkownika jest obowiązująca.

49567965

Uwaga: Wersja aplikacji mogła zostać uaktualniona. Wykonuj instrukcje bieżącej wersji aplikacji.

Powiadomienie o statusie filtra

Po zużyciu filtra wskaźnik jakości powietrza będzie migać na czerwono przez 30 sekund; wymień filtr w odpowiednim czasie.

Wymiana filtra

⚠ Ostrzeżenie: Przed wymianą filtra upewnij się, że oczyszczacz jest wyłączony, a zasilacz odłączony od źródła zasilania.
Uwaga: Aby uniknąć obrażeń, podczas wymiany filtra nie należy wkładać palców pomiędzy górną i dolną komorę.

1 Otwieranie komory filtra

Naciśnij i przytrzymaj przyciski zwalniające obiema rękami, a następnie podnieś górną komorę oczyszczacza.

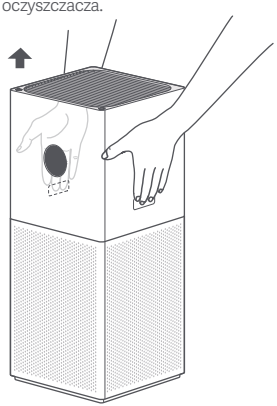

2 Wyjmowanie stary filtr

Wyjmij stary filtr ruchem w górę.

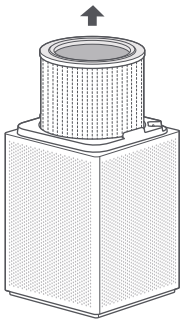

3 Montaż nowego filtra

Zamontuj filtr w komorze filtra, a następnie umieść go z powrotem w górnej komorze oczyszczacza.

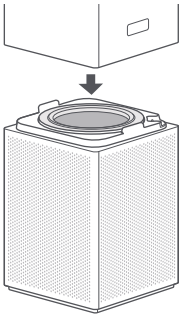

4 Resetowanie filtra

Gdy oczyszczacz jest w trybie gotowości, naciśnij jednocześnie i przytrzymaj przez 7 sekund przycisk zasilania i przycisk wł./wył. wyświetlacza znajdujący się z tyłu oczyszczacza. Po pomyślnym zresetowaniu filtra oczyszczacz wyemituje dwa sygnały dźwiękowe, a wskaźnik jakości powietrza zamiga trzykrotnie na zielono.

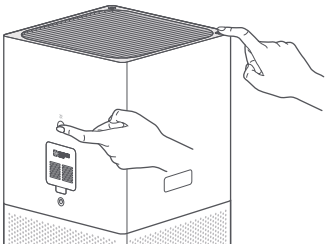

Uwaga:
- Kiedy wskaźnik jakości powietrza miga na czerwono przez 30 sekund, jest to przypomnienie, że filtr jest zużyty.
- Zaleca się wymianę filtra co 6 do 12 miesięcy.
- Prosimy o zakup oryginalnych i kompatybilnych filtrów z oficjalnych kanałów.

Codzienne dbanie o urządzenie i konserwacja

⚠ Ostrzeżenie: Przed wykonaniem poniższych czynności należy upewnić się, że oczyszczacz jest wyłączony, a zasilacz odłączony od zasilania.

Czyszczenie komory filtra

Aby zapewnić optymalną wentylację i oczyszczanie, należy za pomocą odkurzacza usunąć kurz z wlotów powietrza i komory filtra lub delikatnie przetrzeć te miejsca miękką ściereczką.

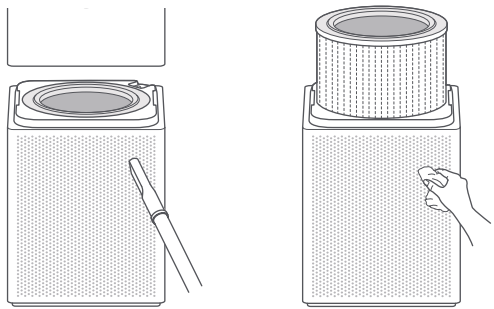

Uwaga: Aby uniknąć uszkodzenia oczyszczacza, nie należy płukać ani spryskiwać go bezpośrednio wodą, ani też przecierać mokrą ściereczką.

Czyszczenie laserowego czujnika cząstek

Użyj nieostrego narzędzia, aby otworzyć osłonę laserowego czujnika cząstek, a następnie pistoletu pneumatycznego lub suszarki do włosów, aby wyczyścić filtr na osłonie i czujnik, jak pokazano na rysunku.

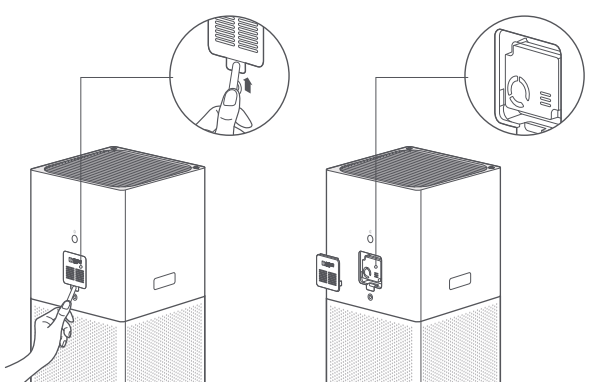

Uwaga: Nie należy używać gorącego powietrza.

Dane technicázne

Nazwa: Inteligentny oczyszczacz powietrza Xiaomi 4 Lite
Model: AC-M17-SC
Wymiary pozycji: 240 × 240 × 533,5 mm
Masa netto: ok. 4,8 kg
Skuteczny zasięg działania: 25–43 m^2 *
Napięcie znamionowe: 24V ⎓
Moc znamionowa zasilacza: 100 - 240 V~, 50/60 Hz, 1,2 A
Moc znamionowa: 33 W
Poziom hałasu: ≤61 dB(A)
Zużycie energii w trybie czuwania: < 2,0 W
Wydajność oczyszczania powietrza: Wysoka
Wydajność usuwania formaldehydu: Wysoka
Współczynnik dostarczania czystego powietrza dla cząstek (CADR cząstek): 360 m^3/godz.
Wskaźnik czystego powietrza dla formaldehydu (CADR formaldehydu): 120 m^3/godz.
Łączność bezprzewodowa: Wi-Fi IEEE 802.11 b/g/n 2,4 GHz

* Obliczone zgodnie z normą GB/T 18801-2015

Specyfikacja RF:
Wi-Fi 2,4 G (2400–2483,5 MHz), Maks. Moc wyjściowa RF: < 20 dBm
W normalnych warunkach użytkowania to urządzenie powinno znajdować się w odległości 20 cm od anteny i ciała użytkownika.

Informacje wymagane przepisami

Deklaracja zgodności UE

CE Niniejszym firma Beijing Smartmi Electronic Technology Co., Ltd. oświadcza, że urządzenie radiowe typu - Inteligentny oczyszczacz powietrza Xiaomi 4 Lite, AC-M17-SC jest zgodne z dyrektywą 2014/53/UE. Pełny tekst deklaracji zgodności UE jest dostępny na następującej stronie internetowej: http://www.mi.com/global/service/support/declaration.html

Informacje dotyczące utylizacji i recyklingu WEEE

Wszystkie produkty oznaczone tym symbolem są uznane za odpady sprzętu elektrycznego i elektronicznego (WEEE zgodnie z Dyrektywą 2012/19/UE) i nie mogą być wyrzucane po zakończeniu okresu użytkowania wraz z innymi odpadami. W celu ochrony zdrowia ludzi oraz środowiska naturalnego należy przekazać zużyty sprzęt do wyznaczonego punktu utylizacji wyznaczonego przez instytucje rządowe lub lokalne. Prawidłowe usunięcie zużytego produktu pomaga w zapobieganiu potencjalnym negatywnym skutkom oddziaływania na środowisko naturalne i zdrowie ludzi. Więcej informacji można uzyskać w urzędzie lokalnym lub od instalatora.

Предупреждение

- Если шнур электропитания поврежден, замените его оригинальным шнуром, приобретенным у производителя или в соответствующем сервисном центре.
- Дети в возрасте от 8 лет и лица с ограниченными физическими, сенсорными или умственными способностями или недостаточным опытом и знаниями могут использовать это устройство под наблюдением или после получения инструкций по технике безопасности и осознания возможных рисков.
- Дети не должны играть с устройством. Не разрешайте детям чистить устройство и выполнять другие мероприятия по уходу за ним без присмотра взрослых.
- Перед проведением технического обслуживания убедитесь, что очиститель выключен и отсоединен от сети.

Меры предосторожности

· Перед перемещением выключите очиститель воздуха и выньте штепсель из розетки.

· Очиститель воздуха не включится при неправильной установке решетки вентилятора и крышки отсека для фильтра.
· Между воздухозаборными отверстиями и стенами или другими предметами должно оставаться расстояние минимум 20 см.

· Перед чисткой или техническим обслуживанием устройство следует отключить от питающей сети.
· Часто удаляйте пыль, волосы и другие частицы с внешнего сетчатого экрана фильтра, чтобы снизить вероятность роста бактерий.
· Удаляйте пыль, волосы и частицы из воздухозаборных отверстий очистителя воздуха, чтобы не допустить снижения забора воздуха.
· Накройте выпускное отверстие воздуха, чтобы не допустить попадания пыли, волос и других частиц, когда очиститель воздуха не используется в течение длительного времени.

Во избежание пожара, поражения электрическим током и другого ущерба используйте шнур питания и электрические розетки согласно приведенной ниже инструкции:
· Не прилагайте чрезмерное усилие для вытягивания шнура питания, не скручивайте и не сгибайте его, поскольку это может привести к оголению или разлому электрического провода шнура питания.
· Шнур питания должен вставляться в подходящий электрический разъем.
· Используйте шнур питания, который поставляется с очистителем воздуха, не используйте какие-либо сторонние шнуры питания.
· Всегда вынимайте шнур электропитания очистителя воздуха из розетки при выполнении технического обслуживания или перемещении очистителя воздуха.

· Немедленно прекратите использование очистителя воздуха при появлении необычных шумов, неприятного запаха, перегреве или неравномерном вращении вентилятора.
· Не вставляйте пальцы или инородные предметы в защитные детали, подвижные детали, воздухозаборные отверстия или выпускные отверстия воздуха.
· Не допускайте попадание в очиститель воздуха таких предметов, как волосы или ткань, чтобы избежать закупоривания воздухозаборных отверстий или выпускных отверстий воздуха.
· Не сидите на очистителе, не опирайтесь на него и не наклоняйте его.
· При использовании вместе с газовым оборудованием (например, газовыми печами или водонагревателями) обеспечьте достаточную вентиляцию, чтобы избежать отравления угарным газом.
· Не наливайте какую-либо жидкость, не насыпайте порошки или какие-либо другие вещества и выпускное отверстие воздуха очистителя воздуха.

Не используйте очиститель воздуха при следующих обстоятельствах, поскольку это может привести к поражению электрическим током, пожару или другому ущербу:
· Около источников открытого пламени, например, свечей, кадильниц, плит, каминов, сигарет, хлопушек, зажигалок, универсальных горелок, аколитов или жаровен.
· Около приборов, производящих высокую температуру, например, электрических нагревателей, вентиляторных воздухонагревателей, электрических грелок для ног, электроплит и электрических утюгов.
· Примите меры, чтобы в очиститель воздуха не попадали воспламеняемые предметы.
· В неустойчивом положении, когда очиститель воздуха легко может перевернуться.
· В среде с чрезвычайно высокой температурой, влажностью или сыростью, например, в ванной.

Описание изделия

Перед использованием внимательно прочтите это руководство. Сохраните его — оно может понадобиться вам в дальнейшем.
Примечание. Иллюстрации изделия, комплектующих и пользовательского интерфейса в руководстве пользователя представлены исключительно в ознакомительных целях. Фактические характеристики прибора и его функции могут отличаться в связи с улучшениями продукта.

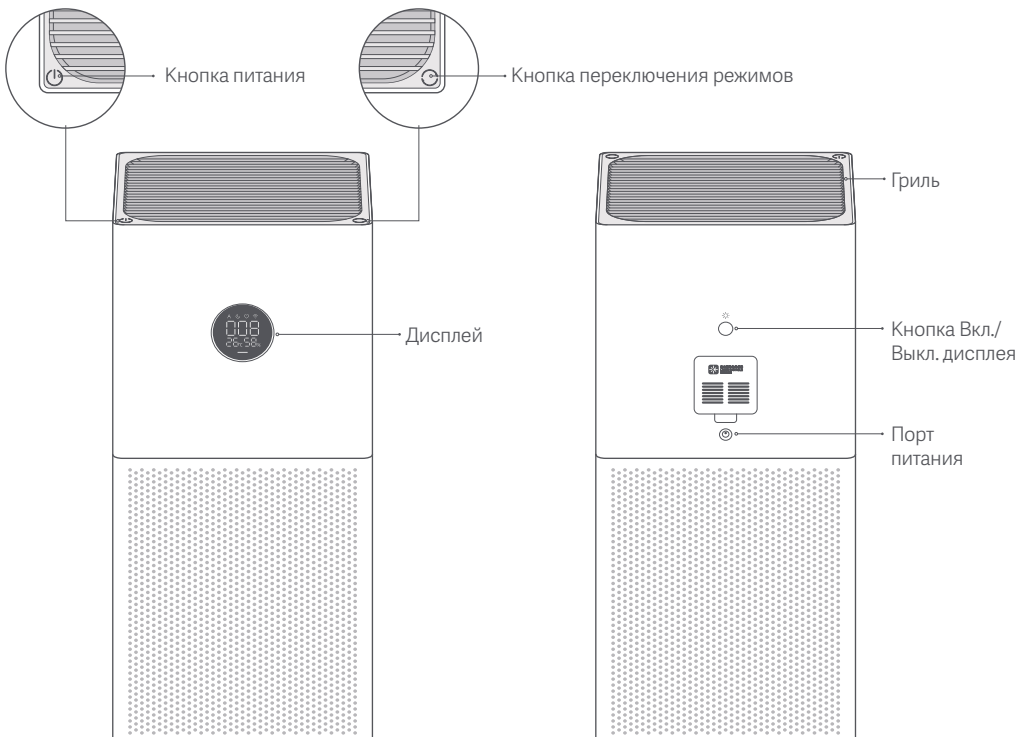

Вид спереди

Вид сзади

Инструкции по дисплею

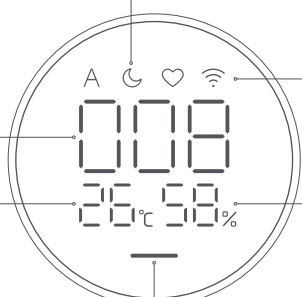

Режим

A Автоматическая: Автоматическое переключение режимов в зависимости от качества воздуха в помещении.

Сон: Сверхнизкий уровень шума для обеспечения комфортной среды для сна.

Ручной: Задайте и сохраните зону покрытия в приложении, чтобы настроить эффективность очистки.

Индикатор Wi-Fi

Значение PM2,5

Температура

Влажность

Индикатор качества воздуха

Индикатор будет отображать зеленый, оранжевый или красный цвет в соответствии со значением PM2,5.

Зеленый — 1–20 мкг/м³
Желтый — 21–35 мкг/м³
Оранжевый — 36–55 мкг/м³
Красный — > 55 мкг/м³

Установка

Расположение очистителя

Для обеспечения оптимальной производительности убедитесь, что расстояние между воздухозаборниками очистителя и такими объектами, как стены, соответствуют требованиям, указанным ниже.

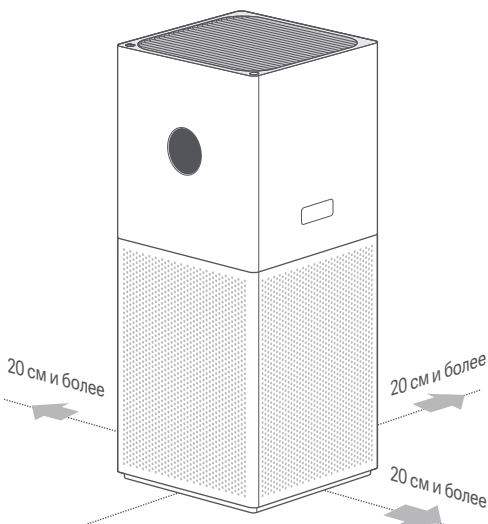

Примечание: При использовании очистителя рекомендуется закрывать двери и окна для достижения лучшего эффекта очистки при использовании очистителя воздуха.

Подключение к электрической розетке

Подключите шнур питания к порту питания в средней части очистителя, а затем вставьте его в электрическую розетку.

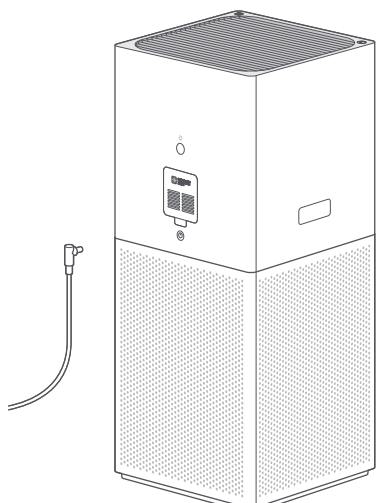

Инструкция

Включение и выключение

Нажмите кнопку питания, чтобы включить/выключить очиститель.



Переключение режимов

Когда очиститель включен, нажимайте кнопку переключения режимов, чтобы переключаться между режимами.

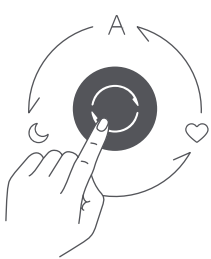

Настройка яркости дисплея

Нажмите кнопку вкл./выкл. дисплея на задней панели очистителя, чтобы переключаться между уровнями яркости: включение, затемнение и выключение.

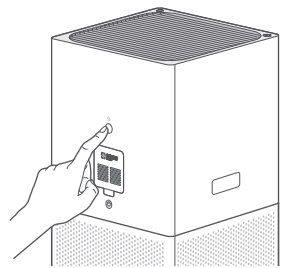

Включение/выключение функции блокировки от детей

Функция блокировки от детей может быть включена только через приложение. После включения экран будет мигать и отображать то, что показано на рисунке A. Чтобы отключить функцию блокировки от детей, нажмите и удерживайте кнопку переключения режима в течение семи секунд, пока не услышите звуковое уведомление. Затем экран отобразит то, что показано на рисунке B.



рисунке A



рисунке B

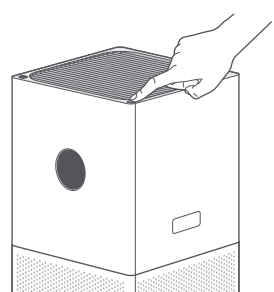

Сброс настроек Wi-Fi

При первом подключении очистителя к приложению или при невозможности подключения к нему нажмите и удерживайте кнопку вкл./выкл. дисплея на задней панели очистителя в течение 7 секунд. Очиститель издаст звуковой сигнал после успешного сброса Wi-Fi.

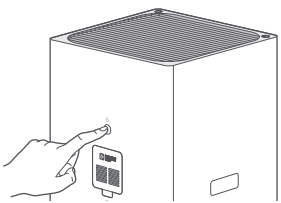

Включение/Отключение Wi-Fi

Одновременно нажмите и удерживайте кнопку переключения режимов и кнопку включения/выключения дисплея на задней панели очистителя в течение 7 секунд. Функция Wi-Fi включается, когда индикатор Wi-Fi горит, и отключается, когда индикатор не горит.



Подключение к приложению Mi Home/Xiaomi Home

Продукт работает с Mi Home/Xiaomi Home*. Управляйте своим устройством в этом приложении.

Отсканируйте QR-код, чтобы скачать и установить приложение. Вы будете перенаправлены на страницу настройки подключения, если приложение уже установлено. Или выполните поиск по запросу "Mi Home/Xiaomi Home" в App Store, чтобы скачать и установить приложение.

Откройте приложение Mi Home/Xiaomi Home, нажмите "+" в правом верхнем углу и следуйте инструкциям по добавлению устройства.

* В Европе приложение называется "Xiaomi Home" (кроме России). Название приложения, которое отображается на вашем устройстве, должно быть принято по умолчанию.

49567965

Примечание. Версия приложения могла обновиться. Следуйте инструкциям для текущей версии приложения.

Уведомление о состоянии фильтра

Индикатор качества воздуха начнет мигать красным цветом в течение 30 секунд, когда фильтр израсходован. Пожалуйста, своевременно замените фильтр.

Замена фильтра

⚠ Предупреждение: Перед заменой фильтра убедитесь, что очиститель выключен и адаптер питания отключен.
Примечание: Во избежание травм при замене фильтра не кладите пальцы между верхним и нижним отсеками.

1 Открытие отсека для фильтра

Нажмите и удерживайте кнопки фиксатора обеими руками и поднимите верхнее отделение очистителя.

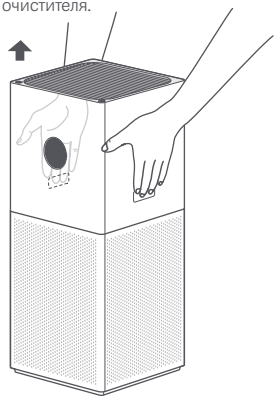

2 Снимите старый фильтр

Снимите старый фильтр вверх.

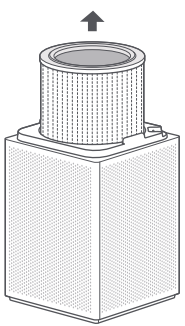

3 Установка нового фильтра

Установите фильтр в отсек для фильтра, а затем верните верхний отсек очистителя.

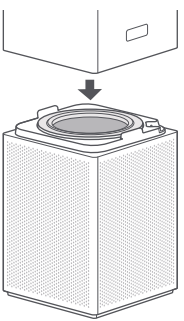

4 Сброс фильтра

Когда очиститель находится в режиме ожидания, одновременно нажмите и удерживайте кнопку питания и кнопку вкл./выкл. дисплея на задней панели очистителя в течение 7 секунд. После успешного сброса фильтра очиститель издаст два звуковых сигнала, а индикатор качества воздуха трижды мигнет зеленым.

Примечание:
- Когда индикатор качества воздуха мигает красным в течение 30 секунд, это напоминание о том, что фильтр исчерпан.
- Рекомендуется заменять фильтр каждые 6 до 12 месяцев.
- Приобретайте оригинальные и совместимые фильтры на официальных каналах.

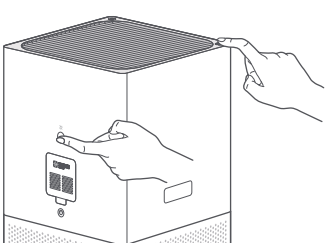

Ежедневный уход и техническое обслуживание

⚠ Предупреждение: Перед выполнением следующих операций убедитесь, что очиститель выключен, а адаптер питания отключен.

Очистка отсека для фильтра

Чтобы обеспечить оптимальную вентиляцию и очистку, используйте пылесос для удаления пыли из воздухозаборников и отсека для фильтра или осторожно протрите эти области мягкой тканью.

Примечание: Чтобы не повредить очиститель, не промывайте и не опрыскивайте очиститель водой, а также не протирайте его влажной тканью.

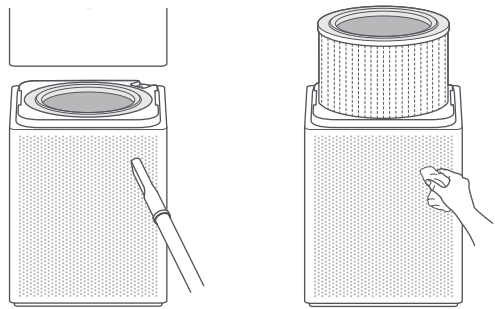

Очистка лазерного датчика частиц

Используйте неострый инструмент, чтобы открыть крышку лазерного датчика частиц, а затем с помощью воздушного пистолета или фена очистите фильтр на крышке и датчик, как показано на рисунке.

Примечание: Не используйте горячий воздух.

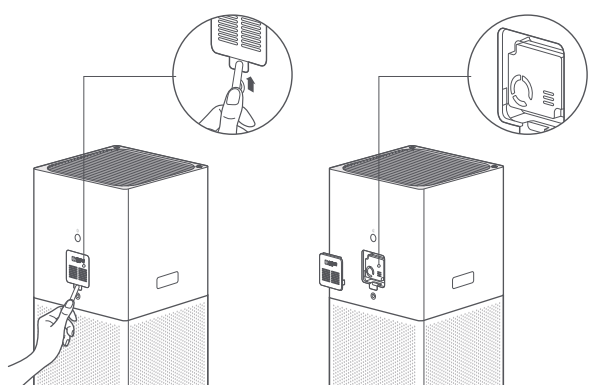

Технические характеристики

Название: Умный очиститель воздуха Xiaomi Smart Air Purifier 4 Lite
Модель: AC-M17-SC
Размеры изделия: 240 × 240 × 533,5 мм
Вес нетто: Прибл. 4,8 кг
Зона эффективного действия: 25–43 м² *
Номинальное напряжение: 24 В ⎓
Номинальная входная мощность адаптер питания:
100–240 В~, 50/60 Гц, 1,2 А
Номинальная мощность: 33 Вт
Уровень шума: ≤ 61 дБ (A)
Энергопотребление в режиме ожидания сети: < 2,0 Вт
* Рассчитано согласно стандарту GB/T 18801-2015

Эффективность очистки частиц: Высокая
Эффективность очистки формальдегида: Высокая
Скорость подачи чистого воздуха (CADR частицы): 360 м³/ч
Скорость подачи чистого воздуха формальдегида
(формальдегид CADR): 120 м³/ч
Беспроводное подключение: Wi-Fi IEEE 802.11 b/g/n, 2,4 ГГц
Температура хранения: от -10°C до 40 °C
Влажность при хранении: 5–90%
Дата изготовления: см. на упаковке
Сведения об импортере указаны на упаковке.
Сделано в Китае

Радиочастотные характеристики:
Wi-Fi 2,4 ГГц (2400-2483,5 МГц), макс. выходная мощность RF: < 20 дБм
При обычных условиях использования между антенной этого оборудования и телом пользователя должно сохраняться расстояние не менее 20 см.

Информация о соответствии требованиям

Декларация о соответствии нормативным требованиям ЕС

CE Настоящим компания Beijing Smartmi Electronic Technology Co., Ltd. заявляет, что тип радиооборудования - Умный очиститель воздуха Xiaomi Smart Air Purifier 4 Lite, AC-M17-SC соответствует требованиям Директивы 2014/53/EU. Полный текст декларации о соответствии нормативным требованиям ЕС доступен по следующему адресу: http://www.mi.com/global/service/support/declaration.html

Информация об утилизации и переработке отходов электрического и электронного оборудования

Все изделия, обозначенные символом раздельного сбора отработанного электрического и электронного оборудования (WEEE, директива 2012/19/EU), следует утилизировать отдельно от несортируемых бытовых отходов. С целью охраны здоровья и защиты окружающей среды такое оборудование необходимо сдавать на переработку в специальные пункты приема электрического и электронного оборудования, определенные правительством или местными органами власти. Правильная утилизация и переработка помогут предотвратить возможные негативные последствия для окружающей среды и здоровья человека. Чтобы узнать, где находятся такие пункты сбора и как они работают, обратитесь в компанию, занимающуюся установкой оборудования, или в местные органы власти.

EAC

تحذير

- عند تلف سلك الطاقة، يجب استبداله بسلك طاقة أصلي تم شراؤه من الشركة المصنعة أو قسم خدمة ما بعد البيع

- يمكن للأطفال في سن ٨ أعوام أو أكبر استخدام هذا الجهاز، وكذلك من يعانون من إعاقات جسدية أو حسية أو عقلية أو لديهم نقص في الخبرة والمعلومات، في حالة تقديم الإشراف أو التعليمات بخصوص استخدام الجهاز بطريقة آمنة وفهم المخاطر المتعلقة به

- ينبغي ألا يعبث الأطفال بالجهاز

- ينبغي ألا يباشر الأطفال عملية التنظيف أو الصيانة بدون إشراف عليهم

- تأكد من أن منقي الهواء متوقف عن التشغيل ومفصول من التيار الكهربائي قبل أداء الصيانة

التدابير الوقائية

ينبغي عليك إيقاف تشغيل جهاز التنقية وفصله عن التيار قبل نقله
لا يمكن تشغيل جهاز التنقية عندما لا تكون شبكة المروحة وغطاء غرفة الفلتر مثبتين بشكل صحيح
احرص على وجود مسافة ٣٠ سم بين فتحات دخول الهواء والجدران أو غيرها من الأغراض
يجب عليك المداومة على إزالة الغبار والشعر والجسيمات الأخرى المتراكمة على شبكة الفلتر الخارجية، لتقليل فرصة نمو البكتيريا
قم بإزالة الغبار والشعر والجسيمات المتراكمة على فتحات دخول الهواء لجهاز التنقية لمنع انخفاض كمية الهواء الداخل

احرص على تغطية فتحات دخول الهواء لمنع الغبار والشعر والجسيمات الأخرى من التراكم في حالة عدم استخدام جهاز تنقية الهواء لفترة طويلة
لتجنب مخاطر الحريق أو الصدمة الكهربائية أو غيرها من الأضرار، استخدم سلك الطاقة ومقابس الكهرباء على النحو الموضّح أدناه
لا تسحب أو تلف أو تثني سلك الطاقة بشكل مفرط، لأن ذلك قد يكشف الأجزاء الداخلية للسلك أو يكسرها
يجب توصيل سلك الطاقة بقابس كهربائي مناسب
استخدم سلك الطاقة الملحق بجهاز التنقية، ولا تستخدم أي أسلاك كهربائية من جهة مصنعة أخرى
افصل جهاز تنقية الهواء عن التيار دائمًا قبل إجراء الصيانة أو نقل جهاز تنقية الهواء

عند تلف سلك الطاقة، يجب استبداله بسلك طاقة أصلي تم شراؤه من الشركة المصنعة أو قسم خدمة ما بعد البيع
توقف فورًا عن استخدام جهاز التنقية عند إصدار أصوات غير عادية، أو انبعاث رائحة كريهة أو حرارة زائدة، أو دوران المروحة بشكل غير منتظم
لا تضع أصابعك أو أجسام غريبة في الأجزاء الواقية أو المتحركة أو فتحات دخول أو خروج الهواء
احرص على إبعاد أشياء مثل الشعر أو الأقمشة عن جهاز التنقية لتجنب انسداد فتحات دخول أو خروج الهواء
لا تجلس على الجهاز أو تتكئ عليه أو تعرضه للإمالة
عند الاستخدام بالقرب من الأجهزة التي تعمل بالغاز (مثل مواقد الغاز وسخانات الغاز)، يرجى الحرص على وجود تهوية كافية لتجنب التسمم بأول أكسيد الكربون

لا تصب سوائل، ولا تلق بالمساحيق أو المواد الأخرى صغيرة الجسيمات في مخرج الهواء الموجود في جهاز التنقية
لا تستخدم جهاز التنقية في الحالات التالية، حيث قد تؤدي إلى حدوث صدمة كهربائية أو حريق أو غيرها من الأضرار
بالقرب من اللهب المكشوف، مثل الشموع والمباخر وعيدان البخور، والمواقد والدفايات، والسجائر والألعاب النارية، واللافتات والمشاعل متعددة الأغراض وولاعات الشموع، أو مواقد النار
بالقرب من الأجهزة التي تبعث حرارة عالية، مثل السخانات الكهربائية، ومراوح التدفئة ودفايات القدم الكهربائية، والمواقد الكهربائية، والمكاوي الكهربائية
تأكد من عدم دخول أي مواد قابلة للاشتعال في جهاز التنقية
في الأماكن غير الثابتة التي يمكن فيها سقوط جهاز التنقية بسهولة
في البيئات شديدة الحرارة أو الرطوبة أو البلل، مثل الحمامات
جهاز التنقية الملحق ليس مخصصًا لاستخدام الأشخاص الذين يفتقرون إلى القدرة البدنية أو الإدراكية أو العقلية، أو إلى الخبرة أو المعرفة (بما في ذلك الأطفال)، إلا بمراعاة قواعد الأمان تحت إشراف ولي الأمر أو بإرشادات منه
جهاز التنقية ليس لعبة. احرص على إبعاد جهاز التنقية عن متناول الأطفال

نظرة عامة حول المنتج

اقرأ هذا الدليل بعناية قبل الاستخدام واحتفظ به للرجوع إليه مستقبلاً
ملاحظة: الرسوم التوضيحية للمنتج والملحقات وواجهة المستخدم في دليل المستخدم يتم توفيرها كمرجع فقط. وقد يختلف المنتج والوظائف الفعلية بسبب إدخال تحسينات على المنتج

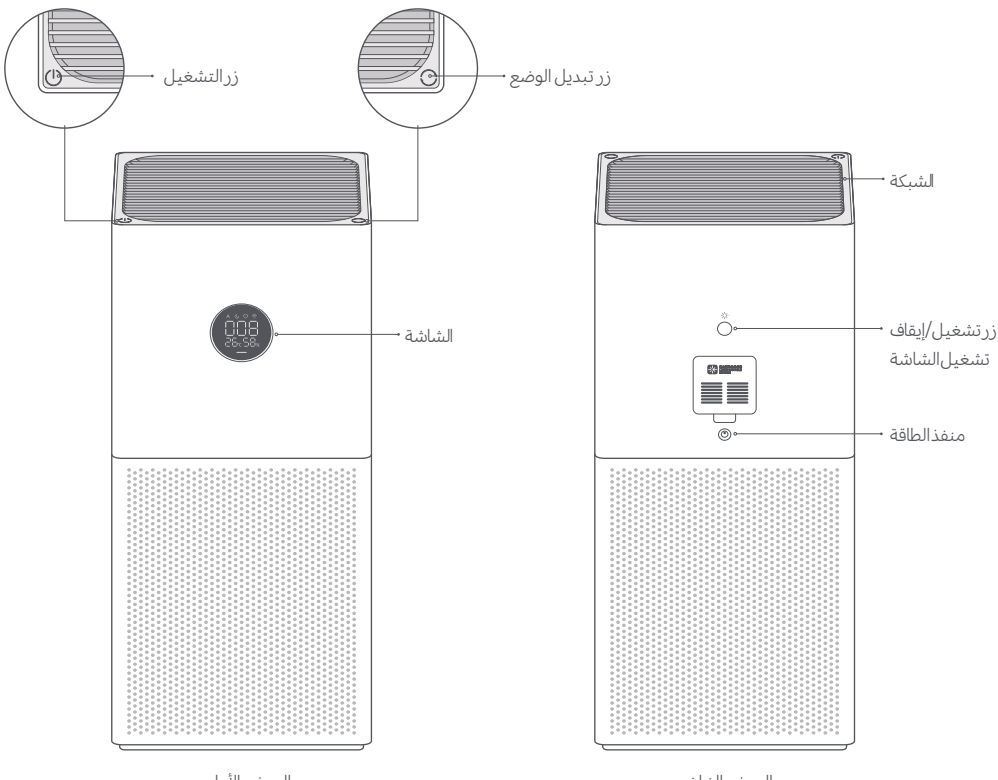

تعليمات الشاشة



التثبيت

التوصيل بـمأخذ الكهرباء

وصّل سلك الطاقة مع منفذ الطاقة الموجود في الجزء الأوسط من المنقي ثم وصّله في مأخذ الكهرباء.

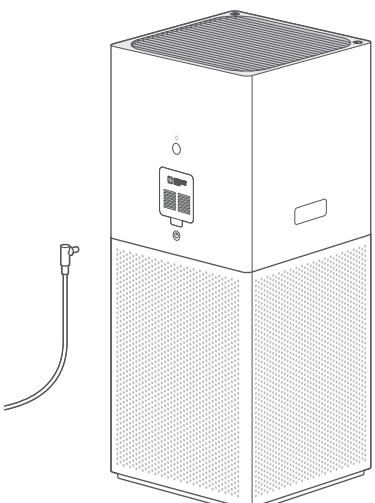

تحديد مكان المنقي

لضمان الحصول على الأداء الأمثل، تاكد من أن المسافات بين مداخل هواء المنقيوالأشياء الأخرى مثل الجدران تلبي المعايير كما هو مقترح أدناه.

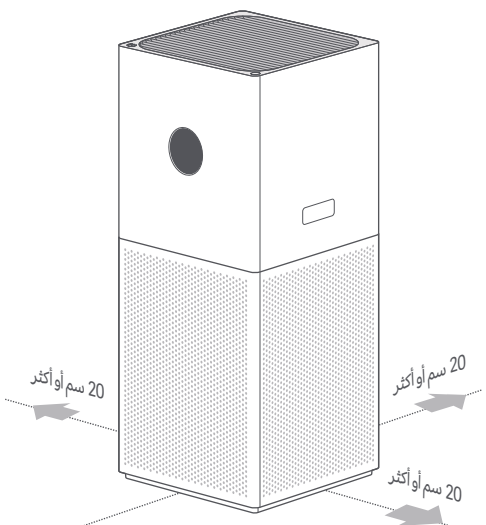

ملاحظة: يوصى بإبقاء الأبواب والنوافذ مغلقة للحصول على تأثير تنقية أفضل عند المنقي.

طريقة الاستخدام

ضبط سطوع الشاشة

اضغك على زر تشغيل/إيقاف تشغيل الشاشة في الجزء الخلفي من المنقي .للتنقل بين مستويات السطوع: تشغيل، خافت، متوقف

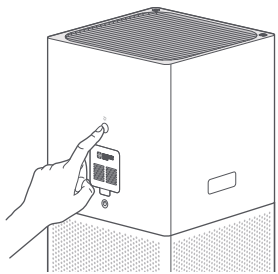

تمكين/ تعطيل وظيفة القفل ضد عبث الأطفال

وتعرض كما هو موضح في الشكل A. لتعطيل وظيفة القفل ضد عبث الأطفال، ضد عبث الأطفال عبر التطبيق فقط. عند تمكينها، ستومض الشاشة
يمكن تفعيل وظيفة القفل
اضغط مع الاستمرار على زر تبديل الوضع لمدة سبع ثوانٍ حتى تسمع صوت إشعار .
ثم ستعرض الشاشة كما هو موضح في الشكل B.

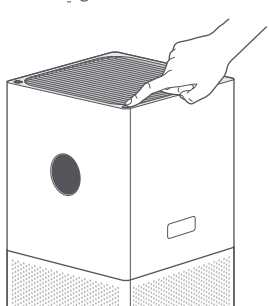



الشكل أ



الشكل ب

التشغيل/إيقاف التشغيل

.اضغط مطولاً على زر التشغيل لتشغيل/ إيقاف تشغيلالمنقي



تبديل الوضع

عندما يكون المنقي في وضع التشغيل، اضغط على زر تبديل الوضع للتنقل بين .الأوضاع

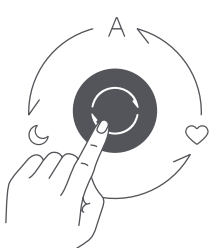

الاتصال بتطبيق Mi Home/Xiaomi Home

يعمل هذا المنتج مع تطبيق Mi Home/Xiaomi Home*
*Home تحكم في جهازك من خلال تطبيق .Mi
.Home/Xiaomi Home

ضوئيًا لتنزيل التطبيق وتثبيته. سيتم توجيهك إلى صفحة إعداد الاتصال في حال كان التطبيق مثبتًا بالفعل. QR امسح كود
.في متجر التطبيقات لتنزيله وتثبيته "Mi Home/Xiaomi Home" أو ابحث عن

.واضغط على "+" في أعلى الجانب الأيسر، ثم اتبع المطالبات لإضافة جهازك ،Mi Home/Xiaomi Home افتح تطبيق

في أوروبا (عدا روسيا). وينبغي التعامل مع اسم التطبيق الذي Xiaomi Home تتم الإشارة إلى التطبيق باسم تطبيق *
.يظهر على جهازك على أنه افتراضي

49567965

.ملاحظة: ربما قد تم تحديث إصدار التطبيق، الرجاء اتباع التعليمات استنادًا إلى إصدار التطبيق الحالي

إشعارات حالة الفلتر

.سيومض مؤشر جودة الهواء لمدة 30 ثانية باللون الاحمر عند استنفاذ الفلتر، يرجى استبدال الفلتر في الوقت المناسب

Wi-Fi إعادة ضبط إعدادات

عند توصيل المنقي بالتطبيق للمرة الأولى أو تعذر التوصيله به، اضغط مع الاستمرار على زر تشغيل/ إيقاف تشغيل الشاشة على الجزء الخلفي من المنقي لمدة 7 ثواني. سيصدر المنقي إشعاراً صوتياً عند .بنجاح Wi-Fi إعادة تعيين اتصال

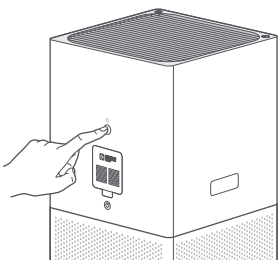

Wi-Fi تمكين/ تعطيل اتصال

اضغط مع الاستمرار على زر تبديل الوضع وزر تشغيل/ إيقاف تشغيل الشاشة في آن واحد في الجزء الخلفي من ممكنة Wi-Fi المنقي لمدة 7 ثواني. تكون وظيفة اتصال مضيئاً وتكون معطلة عندما Wi-Fi عندما يكون مؤشر .يكون المؤشر متقوفاً

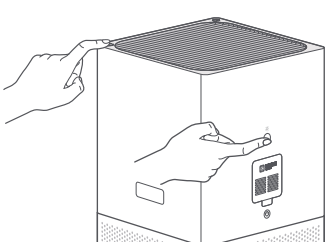

استبدال الفلتر

⚠ .تحذير: تأكد أن المنقي متوقف عن التشغيل وأن محول الطاقة مفصول قبل استبدال الفلتر
.ملاحظة: لتجنب التعرض لإصابات، لا تضع أصابعك بين الغرف العلوية والسفلية عند استبدال الفلتر

1 فتح غرفة الفلتر

اضغط مع الاستمرار على أزرار التحرير بكلتا اليدين، وارفع الغرفة العلوية لأعلى من المنقي.

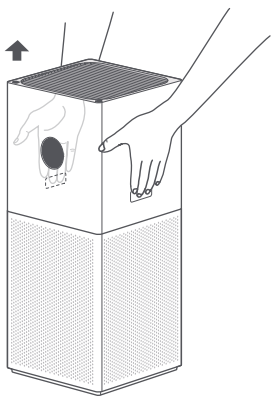

2 إزالة الفلتر القديم

قم بإزالة الفلتر القديم لأعلى.

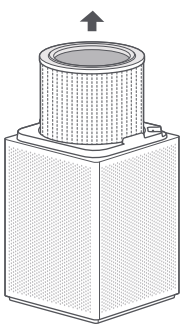

3 تركيب الفلتر الجديد

قم بتثبيت الفلتر في غرفة الفلتر، ثم قم بتركيب غرفة المنقي العلوية مجدداً.

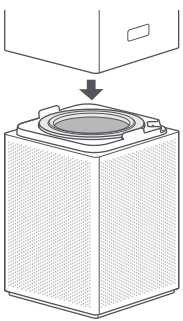

4 إعادة تهيئة الفلتر

عندما يكون المنقي في وضع الاستعداد، اضغط مع الاستمرار على زر التشغيل وزر تشغيل/إيقاف تشغيل الشاشة في الجزء الخلفي من المنقي في آن واحد لمدة 7 ثواني. عند إعادة تهيئة الفلتر بنجاح، سيصدر المنقي صفرتين وسيومض مؤشر جودة الهواء بالأخضر ثلاث مرات.

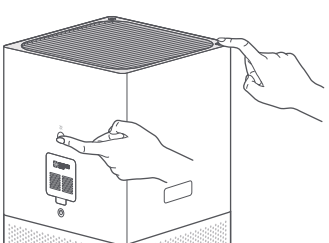

:ملاحظة
.عندما يومض مؤشر جودة الهواء باللون الأحمر لمدة 30 ثانية، فذلك تذكير بأن الفلتر مُستنفذ
.يوصى باستبدال الفلتر كل 6 إلى 12 شهر
.يرجى شراء فلاتر أصلية ومتوافقة من قنوات رسمية

العنايةوالصيانةاليومية

⚠ تحذير: تأكد أن المنقي متوقف عن التشغيل وأن محول الطاقة مفصول قبل إجراء العميلات التالية.

تنظيفغرفةالفلتر

لضمان التهوية والتنقية الأمثل، استخدم مكنسة كهربائية لإزالة أي غبار من مداخل الهواء وغرفة الفلتر، أو امسح هذه الأماكن بلطف بقطعة قماش ناعمة.

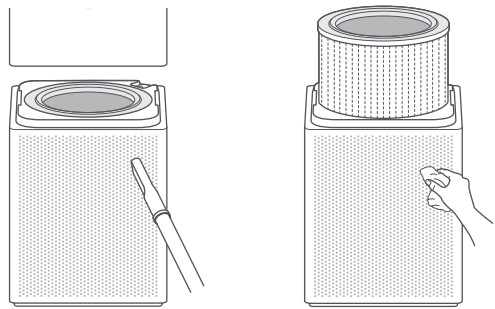

ملاحظة: لتجنب إتلاف المنقي، لا تغسل المنقي أو ترشه بالماء مباشرة، أو محسه بقطعة قماش مبللة منقوعة.

تنظيفمستشعرالغباربالليزر

استخدم أداة غير حادة لفتح غطاء مستشعر الغبار بالليزر، ثم اسخدم مسدس نفث الهواء أو مجفف الشعر لتنظيف والفلتر على الغطاء والمستشعر، كما هو موضح في الشكل.

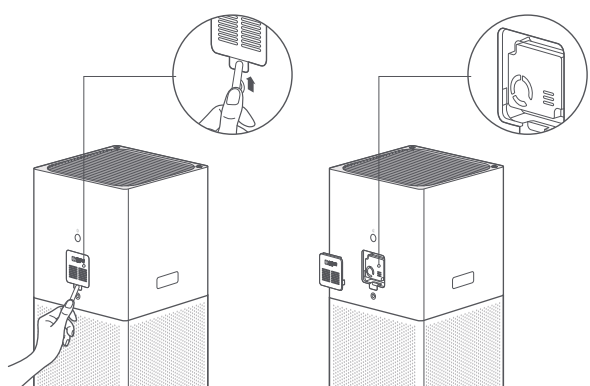

ملاحظة: لا تستخدم الهواء الساخن.

المواصفات

الاسم :منقي الهواء الذكي Xiaomi Lite 4
الطراز : AC-M17-SC
أبعاد المنتج : 240 × 240 × 533.5 ملم
الوزن الصافي : 4.8 كلغم تقريباً
التغطية الفعالة : 25–43 م2 *
الجهد المقدر : 24 فولت ⎓
الإدخال المقدر لـمحول الطاقة : 100–240 فولت ~ ، 60/50 هرتز، 1.2 أمبير
الطاقة المقدرة : 33 واط
مستوى الضوضاء : ≥61 ديسيبل (أمبير)

استهلاك الطاقة الاحتياطية للشبكة : <2.0 واط
كفاءة تنقية الغبار : عالية
كفاءة التنقية بالفورمالديهايد : عالية
معدل تسليم الهواء النقي من جسيمات الغبار (جسيمات CADR) : 360 م3/الساعة
معدل تسليم الهواء النقي من الفورمالديهايد (CADR من الفورمالديهايد) : 120 م3/الساعة
الاتصال اللاسلكي : جيجاهرتز 2.4 Wi-Fi IEEE 802.11 b/g/n

* يتم احتسابه وفقاً للمعيار GB/T 18801-2015

مواصفات الترددات اللاسلكية :
جيجاهرتز (2400-2483.5 ميجاهرتز)، طاقة إخراج الترددات اللاسلكية القصوى: < 20 ديسيبل مللي واط Wi-Fi 2.4
أثناء الاستخدام العادي، يجب إبقاء هذا الجهاز على مسافة لا تقل عن 20 سم بين الهوائي وجسم المستخدم.

Peringatan

· Jika kabel daya rusak, harus diganti dengan kabel daya asli yang dibeli dari produsen atau departemen layanan purna jual.
· Alat ini dapat digunakan oleh anak-anak berusia 8 tahun ke atas, orang dengan keterbatasan fisik, sensorik, dan mental, atau orang yang kurang memahami dan tidak berpengalaman menggunakan alat ini asalkan mereka diawasi atau sudah diberi petunjuk mengenai penggunaan alat secara aman dan telah memahami bahaya yang mungkin terjadi.
· Anak-anak tidak boleh memainkan alat ini. Pembersihan dan pemeliharaan alat oleh pengguna tidak boleh dilakukan anak-anak kecuali dengan pengawasan.
· Pastikan bahwa pemurni udara dimatikan dan dicabut sebelum melakukan pemeliharaan.

Tindakan Pencegahan

· Matikan dan cabut pemurni udara sebelum memindahkannya.

· Pemurni udara tidak bisa menyala jika kisi dan penutup kompartemen filter tidak dipasang dengan baik.
· Jaga jarak paling tidak 20 cm antara saluran udara dan dinding atau objek lain.
· Pemurni udara harus diletakkan di atas lantai yang kokoh dan datar.

· Sebelum membersihkan atau melakukan pemeliharaan lainnya, cabut alat dari sumber listrik.
· Sering-seringlah membersihkan debu, rambut, dan partikel lain dari jaring penyaring luar dari filter, untuk menurunkan peluang berkembangnya bakteri.
· Bersihkan debu, rambut, dan partikel dari saluran udara pemurni udara untuk mencegah berkurangnya pengambilan udara.
· Tutupi saluran keluar udara untuk mencegah debu, rambut, dan partikel lain jatuh ke dalamnya saat pemurni udara ditinggalkan tanpa digunakan dalam periode waktu yang lama.

Untuk menghindari kebakaran, sengatan listrik, atau kerusakan lainnya, gunakan kabel daya dan outlet listrik sebagaimana diinstruksikan di bawah ini:
· Jangan menarik, memuntir, atau membengkokkan kabel daya secara berlebihan, karena ini bisa membuka atau merobek inti kabel.
· Kabel daya harus dicolokkan ke outlet listrik yang sesuai.
· Gunakan kabel daya yang disediakan bersama dengan pemurni udara, jangan gunakan kabel daya pihak ketiga.
· Selalu cabut pemurni udara sebelum melakukan pemeliharaan atau memindahkan pemurni udara.

· Hentikan menggunakan pemurni udara dengan segera jika mengeluarkan suara yang tidak biasa, mengeluarkan bau tidak sedap, kelebihan panas, atau kipasnya berputar secara tidak teratur.
· Jangan memasukkan jari Anda atau benda asing ke dalam bagian pelindung, bagian bergerak, saluran udara masuk atau saluran udara keluar.
· Jauhkan objek seperti rambut atau kain dari pemurni udara untuk menghindari terhalangnya saluran masuk atau saluran keluar udara.
· Jangan menduduki, bersandar, atau memiringkan pemurni udara.
· Saat menggunakan bersamaan dengan alat yang berbahan bakar gas (seperti kompor gas, pemanas gas), harap atur aliran udara dengan baik untuk menghindari keracunan karbon monoksida.
· Jangan menuangkan cairan, atau melempar bubuk atau substansi kecil lain ke dalam saluran keluar udara pemurni udara.

Jangan gunakan pemurni udara di lingkungan berikut, karena dapat menyebabkan sengatan listrik, kebakaran, atau kerusakan lainnya:
· Dekat api terbuka, seperti lilin, pembakar dupa, kompor, perapian, rokok, petasan, korek api, obor serbaguna, pemantik lilin, atau panci bakar.
· Dekat alat yang menghasilkan suhu tinggi seperti pemanas listrik, pemanas kipas, penghangat kaki, kompor listrik, atau setrika listrik.
· Pastikan tidak ada objek yang mudah terbakar berada di dekat pemurni udara.
· Dalam lokasi tidak stabil tempat pemurni udara bisa jatuh dengan mudah.
· Di lingkungan yang luar biasa panas, lembap, atau basah, seperti kamar mandi.

Ikhtisar Produk

Bacalah petunjuk ini sebelum menggunakan, dan simpanlah untuk rujukan di lain waktu.
Catatan: Ilustrasi produk, aksesori, dan antarmuka pengguna dalam panduan pengguna ini hanya untuk tujuan referensi. Produk dan fungsi sebenarnya dapat bervariasi karena peningkatan produk.

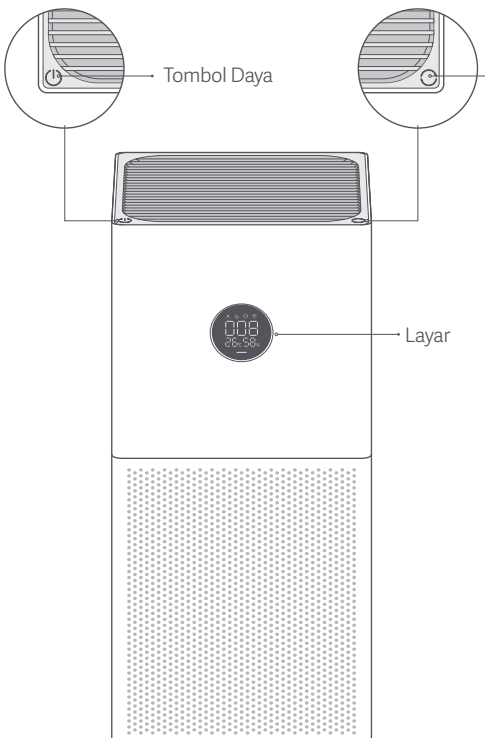

Tampilan Depan

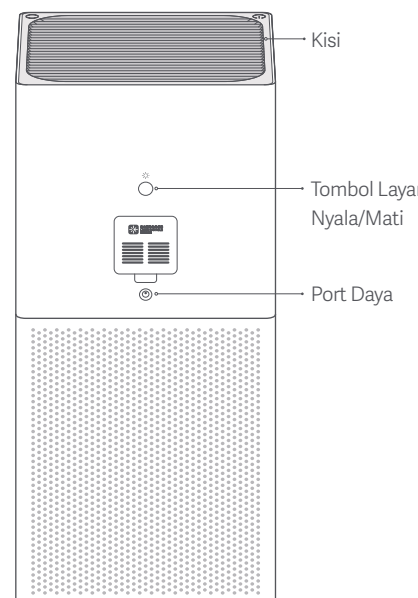

Tampilan Belakang

Petunjuk Layar

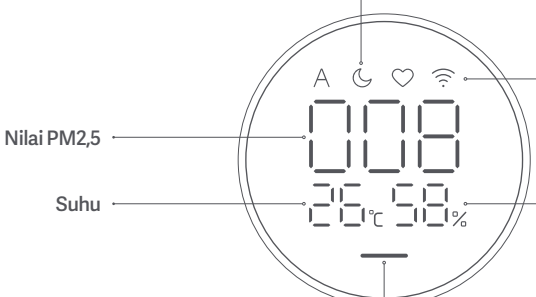

Mode

A Otomatis: Berganti mode secara otomatis sesuai dengan kualitas udara di dalam ruangan.

Tidur: Kebisingan ultra rendah untuk lingkungan tidur yang nyaman.

Manual: Atur dan simpan area jangkauan dalam aplikasi untuk menyesuaikan efisiensi pemurnian.

Indikator Wi-Fi

Kelembapan

Indikator Kualitas Udara

Indikator akan menampilkan warna hijau, oranye, atau merah sesuai nilai PM2,5.

Hijau — 1–20 μg/m³
Kuning — 21–35 μg/m³
Oranye — 36–55 μg/m³
Merah — >55 μg/m³

Pemasangan

Meletakkan pemurni udara

Untuk kinerja optimal, pastikan jarak antara saluran udara masuk pemurni udara dan objek lain, misalnya dinding, memenuhi persyaratan sebagaimana disarankan di bawah ini.

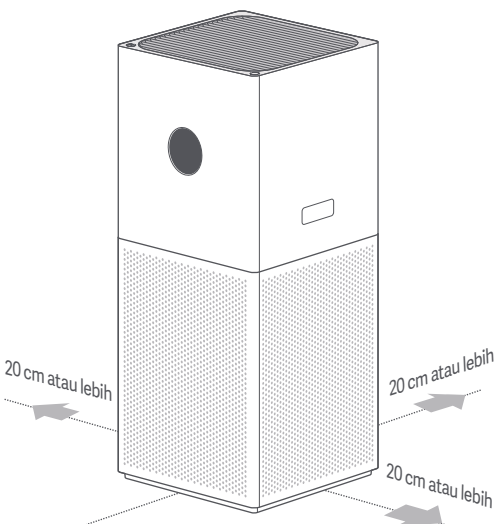

Catatan: Sebaiknya tutup pintu dan jendela untuk efek pemurnian yang lebih baik saat menggunakan pemurni udara ini.

Menghubungkan ke outlet listrik

Sambungkan kabel daya ke port daya di bagian tengah pemurni udara, lalu colokkan ke outlet listrik.

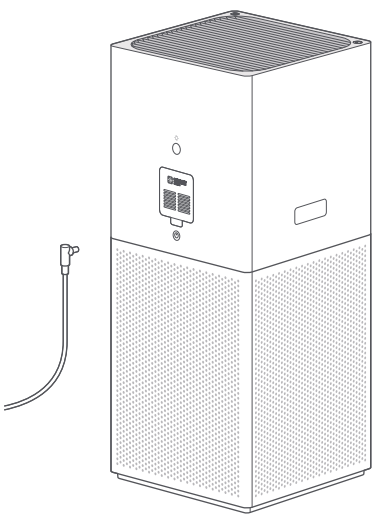

Cara Penggunaan

Nyalakan/matikan

Tekan tombol daya untuk menyalakan/mematikan pemurni udara.



Beralih mode

Saat pemurni udara menyala, tekan tombol beralih mode untuk menelusuri mode.

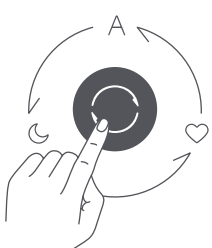

Menyesuaikan kecerahan layar

Tekan tombol layar nyala/mati di belakang pemurni udara untuk menelusuri tingkat kecerahan: nyala, redup, dan mati.

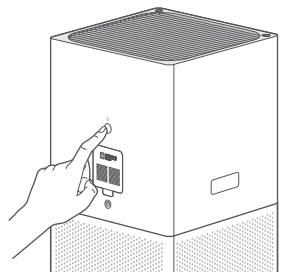

Mengaktifkan/menonaktifkan fungsi pengunci anak

Fungsi pengunci anak hanya bisa diaktifkan melalui aplikasi. Setelah diaktifkan, layar akan berkedip dan tampil sebagaimana ditunjukkan pada Gambar A. Untuk menonaktifkan fungsi pengunci anak, tekan dan tahan tombol beralih mode selama tujuh detik hingga Anda mendengar suara notifikasi. Kemudian layar akan tampil sebagaimana ditunjukkan dalam Gambar B.

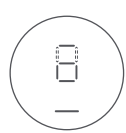

Gambar A



Gambar B

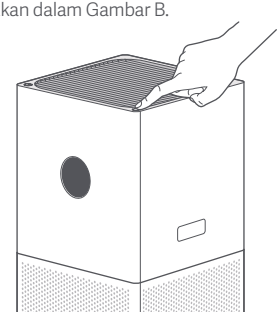

Mereset Wi-Fi

Saat menghubungkan pemurni udara ke aplikasi untuk pertama kalinya atau tidak dapat menghubungkannya, tekan dan tahan tombol layar nyala/mati di belakang pemurni udara selama 7 detik. Pemurni udara akan membuat suara notifikasi setelah Wi-Fi berhasil direset.

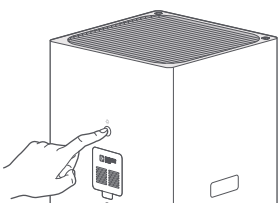

Mengaktifkan/Menonaktifkan Wi-Fi

Secara bersamaan tekan dan tahan tombol beralih mode, lalu tombol layar nyala/mati di belakang pemurni udara selama 7 detik. Fungsi Wi-Fi diaktifkan jika indikator Wi-Fi menyala dan dinonaktifkan jika indikator mati.

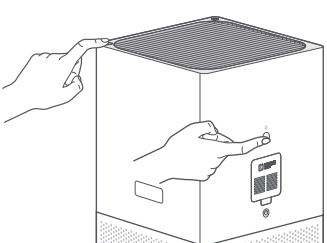

Menghubungkan dengan Aplikasi Mi Home/Xiaomi Home

Produk ini dapat digunakan dengan aplikasi Mi Home/Xiaomi Home*. Kontrol perangkat Anda menggunakan aplikasi Mi Home/Xiaomi Home.

Pindai kode QR untuk mengunduh dan menginstal aplikasi. Anda akan dialihkan ke halaman penyiapan jaringan jika aplikasi telah diinstal. Atau cari "Mi Home/Xiaomi Home" di App Store untuk mengunduh dan menginstal aplikasi.

Buka aplikasi Mi Home/Xiaomi Home, ketuk "+" di bagian kanan atas, kemudian ikuti perintah untuk menambahkan perangkat Anda.

* Aplikasi ini disebut sebagai aplikasi Xiaomi Home di Eropa (kecuali Rusia). Nama aplikasi yang ditampilkan di perangkat Anda akan muncul secara default.

49567965

Catatan: Versi aplikasi mungkin telah diperbarui, ikuti instruksi sesuai versi aplikasi terbaru.

Notifikasi Status Filter

Indikator kualitas udara akan berkedip merah selama 30 detik jika filter sudah habis terpakai, harap ganti filter tepat waktu.

Mengganti Filter

⚠ Peringatan: Pastikan pemurni udara dimatikan dan adaptor daya dilepaskan sebelum mengganti filter.
Catatan: Untuk menghindari cedera, jangan letakkan jari Anda di antara kompartemen atas dan bawah saat mengganti filter.

1 Membuka kompartemen filter

Tekan dan tahan tombol pelepas dengan kedua tangan Anda, lalu angkat kompartemen atas pemurni udara.

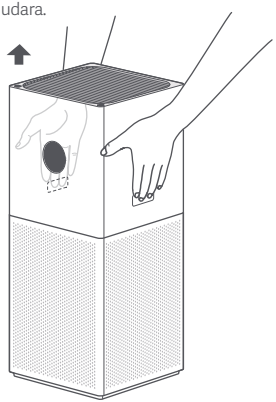

2 Melepaskan filter lama

Melepaskan filter lama ke atas.

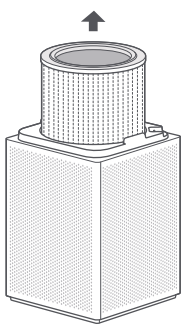

3 Memasang filter baru

Memasang filter ke kompartemen filter, lalu meletakkan kembali kopartemen atas pemurni udara.

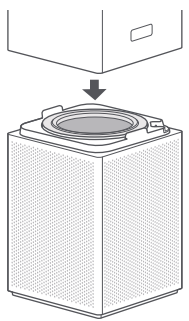

4 Mereset filter

Saat pemurni udara dalam status siaga, secara bersamaan tekan dan tahan tombol daya dan tombol layar nyala/mati di belakang pemurni udara selama 7 detik. Setelah filter berhasil direset, pemurni udara akan bersuara bip dua kali dan indikator kualitas udara akan berkedip hijau tiga kali.

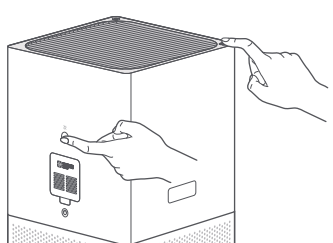

Catatan:
· Saat indikator kualitas udara berkedip merah selama 30 detik, ini adalah pengingat bahwa filter sudah terpakai.
· Disarankan untuk mengganti filter setiap 6 hingga 12 bulan.
· Harap beli filter asli dan kompatibel dari saluran resmi.

Perawatan & Pemeliharaan

⚠ Peringatan: Pastikan pemurni udara dimatikan dan adaptor daya dilepaskan sebelum melakukan operasi berikut.

Membersihkan kompartemen filter

Untuk memastikan ventilasi dan pemurnian yang berjalan optimal, gunakan penyedot debu untuk menyedot debu dari saluran masuk udara dan kompartemen filter, atau usap area ini dengan lembut menggunakan kain yang halus.

Catatan: Untuk menghindari rusaknya pemurni udara, jangan bilas atau semprot pemurni udara secara langsung dengan air atau mengusapnya dengan kain yang dibasahi.

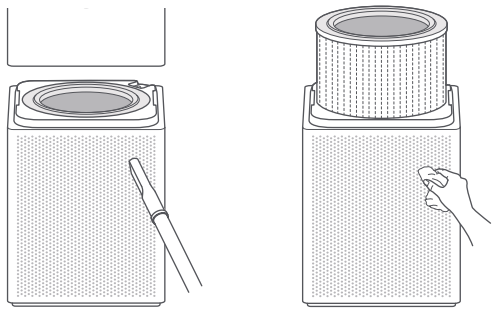

Membersihkan sensor partikel laser

Gunakan alat yang tidak tajam untuk membuka penutup sensor partikel laser, lalu gunakan semprotan angin atau pengering rambut untuk membersihkan filter pada penutup dan sensor, sebagaimana diilustrasikan pada gambar.

Catatan: Jangan menggunakan angin panas.

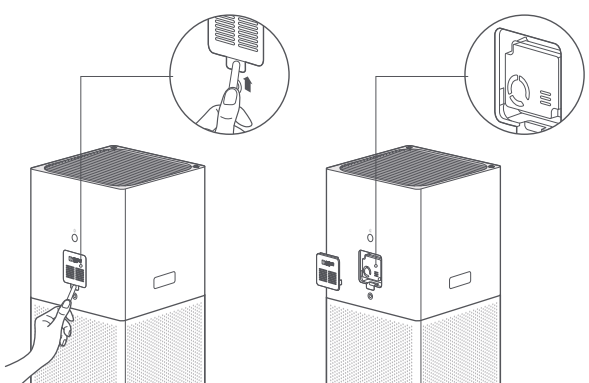

Spesifikasi

Nama: Xiaomi Smart Air Purifier 4 Lite
Model: AC-M17-SC
Dimensi Item: 240 × 240 × 533,5 mm
Berat Bersih: Kurang lebih 4,8 kg
Jangkauan Efektif: 25–43 m^2 *
Tegangan Nominal: 24V ⎓
Input Nominal Adaptor Daya: 100–240 V~, 50/60 Hz, 1,2 A
Daya Nominal: 33 W

Tingkat Kebisingan: ≤61 dB(A)
Konsumsi Daya Siaga Jaringan: < 2,0 W
Efisiensi Pemurnian Partikel: Tinggi
Efisiensi Pemurnian Formaldehida: Tinggi
Nilai Penghantaran Udara Bersih Partikel (partikel CADR): 360 m^3/h
Nilai Penghantaran Udara Bersih Formaldehida (formaldehida CADR): 120 m^3/h
Konektivitas Nirkabel: Wi-Fi IEEE 802.11 b/g/n 2,4 GHz

* Dihitung sesuai standar GB/T 18801-2015

RF Spesifikasi:
Wi-Fi 2,4 G (2400–2483,5 MHz), Maks. Daya Keluaran RF: <20 dBm
RFID (13,56 MHz), Maks. Kekuatan Medan Magnet: <60 dBμA/m@10 m
Dalam kondisi penggunaan normal, peralatan ini harus diberikan jarak setidaknya 20 cm antara antena dan tubuh pengguna.

AVISO

- Quando o transformador estiver danificado, deve ser substituído por um transformador original comprado ao fabricante ou ao departamento de assistência pós-venda.
- Este aparelho pode ser utilizado por crianças a partir de 8 anos e pessoas com capacidades físicas, sensoriais ou mentais reduzidas ou com falta de experiência ou conhecimento, se as mesmas forem corretamente supervisionadas ou instruídas sobre a utilização do aparelho de forma segura e se compreenderem os riscos envolvidos.
- As crianças não deverão brincar com o aparelho. A limpeza e a manutenção não devem ser feitas por crianças a não ser que estas sejam mais velhas do que 8 anos e supervisionadas.
- Certifique-se de que o purificador, bem como o respetivo transformador se encontram desligados antes de realizar a manutenção.

Precauções

· Desligue o purificador e retire da tomada antes de o deslocar.

· O purificador não liga quando a grelha da ventoinha e a tampa do compartimento do filtro não estão bem instalados.
· Mantenha uma distância de pelo menos 20 cm entre as entradas de ar e paredes ou outros objetos.
· O purificador tem de ser colocado numa superfície plana e firme.

· Antes da limpeza ou outras atividades de manutenção, o aparelho tem de ser desligado da rede elétrica.
· Remova frequentemente o pó, cabelos e outras partículas da rede exterior do filtro, de modo a reduzir a possibilidade de crescimento de bactérias.
· Remova pó, cabelos e outras partículas das entradas de ar do purificador para evitar uma redução da admissão de ar.
· Cubra a saída de ar para impedir a queda de pó, cabelo e outras partículas quando o purificador fica sem uso durante muito tempo.

Para evitar incêndios, choques elétricos ou outros danos, utilize o transformador e a tomada elétrica como indicado abaixo:
· Não puxe, torça ou dobre excessivamente o transformador, pois pode expor ou partir o núcleo do cabo.
· O transformador tem de ser ligado a uma tomada elétrica adequada.
· Use o transformador fornecido com o purificador. Não use transformadores de terceiros.
· Desligue sempre o purificador da tomada antes de efetuar atividades de manutenção ou movê-lo.

· Pare imediatamente de usar o purificador quando este produzir sons invulgares, emitir maus odores, sobreaquecer ou a ventoinha girar irregularmente.
· Não coloque os dedos ou objetos estranhos nas peças de proteção, peças amovíveis, entradas de ar ou saídas de ar.
· Mantenha objetos como cabelo ou tecido afastados do purificador para evitar obstruir as entradas ou saídas de ar.
· Não se sente, apoie ou incline o purificador.
· Ao utilizar com aparelhos alimentados a gás (como fogões a gás, aquecedores a gás), ventile bem a área para evitar intoxicação por monóxido de carbono.
· Não verta líquidos, nem atire pó ou outras substâncias pequenas para a saída de ar do purificador.
· Certifique-se de que nenhum objeto inflamável entra no purificador.

Não utilize o purificador nas seguintes circunstâncias, pois podem resultar em choques elétricos, incêndio ou outros danos:
· Perto de chamas abertas como velas, queimadores de incenso, fogões, lareiras, cigarros, fogo de artifício, isqueiros, tochas multiusos, acendedores de velas ou panelas.
· Perto de aparelhos que gerem temperaturas elevadas, como aquecedores elétricos, aquecedores com ventilador, aquecedores de pés elétricos, fogões elétricos ou ferros elétricos.
· Em locais instáveis em que o purificador possa cair com facilidade.
· Em ambientes extremamente quentes ou húmidos, como casas de banho.

Visão geral do produto

Leia este manual com atenção antes de utilizar o produto e guarde-o para referência futura.
Nota: As ilustrações do produto, os acessórios e a interface de utilizador no manual do utilizador são apenas para referência. O verdadeiro produto e respetivas funções podem variar consoante os melhoramentos.

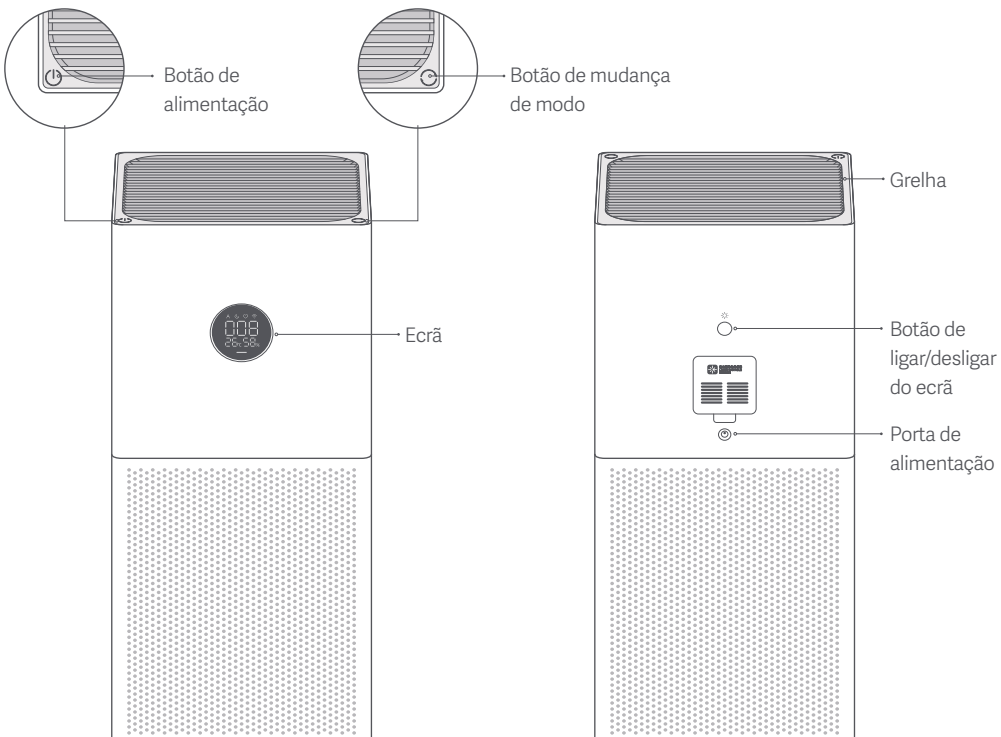

Vista frontal

Vista traseira

Instruções do ecrã

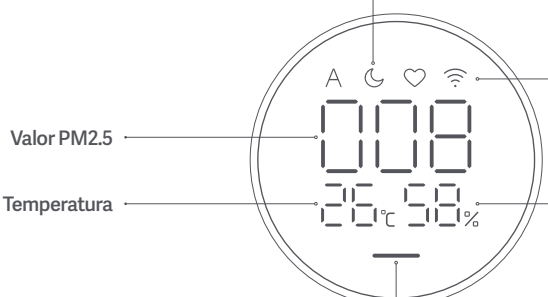

Modo

A Automático: muda automaticamente os modos consoante a qualidade do ar interior.

Sono: ruído ultrabaixo para um ambiente de descanso confortável.

Manual: defina e guarde a área de cobertura na aplicação para ajustar a eficiência de purificação.

Indicador de Wi-Fi

Valor PM2.5

Temperatura

Humidade

Indicador da qualidade do ar

O indicador acende a verde, laranja ou vermelho segundo o valor PM2.5.

Verde — 1–20 μg/m³
Amarelo — 21–35 μg/m³
Cor de laranja — 36–55 μg/m³
Vermelho — >55 μg/m³

Instalação

Colocar o purificador

Para um desempenho ideal, certifique-se de que as distâncias entre as entradas de ar do purificador e outros objetos, como paredes, cumprem os requisitos indicados abaixo.

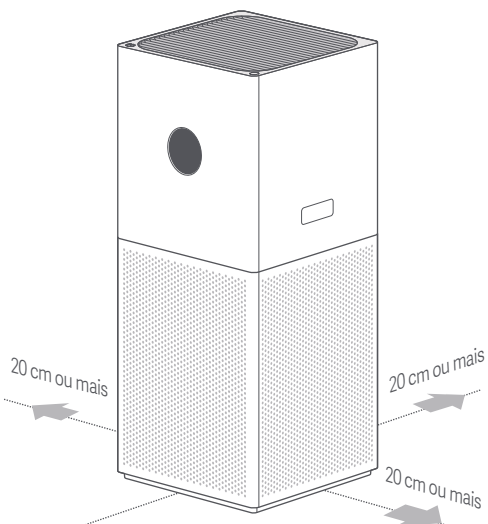

Nota: Recomenda-se manter as portas e janelas fechadas para um melhor efeito de purificação ao utilizar o purificador.

Ligar a uma tomada elétrica

Ligue o cabo de alimentação à porta de alimentação na parte intermédia do purificador e, em seguida, ligue-o a uma tomada elétrica.

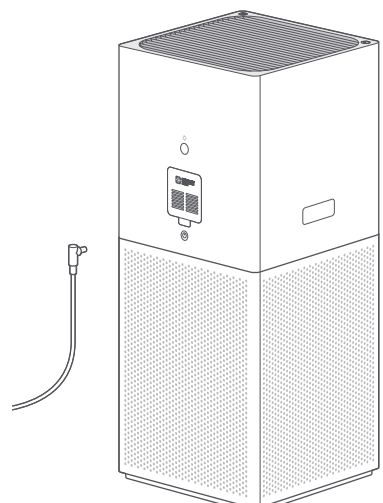

Como utilizar

Ligar/desligar

Prima o botão de alimentação para ligar/desligar o purificador.



Mudar modo

Com o purificador ligado, prima o botão de mudança de modo para alternar entre modos.



Ajustar luminosidade do ecrã

Prima o botão de ligar/desligar do ecrã na parte traseira do purificador para alternar entre os níveis de luminosidade: ligado, escuro e desligado.

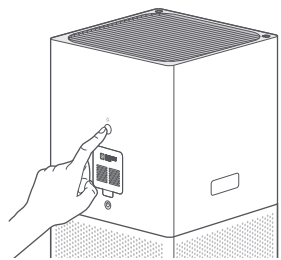

Ativar/desativar a função de bloqueio de crianças

A função de bloqueio de crianças só pode ser ativada através da aplicação. Após ativada, o ecrã pisca e apresentar uma disposição como a da figura A. Para desativar a função de bloqueio de crianças, mantenha premido o botão de mudança de modo durante sete segundos até ouvir um som de notificação. Em seguida, o ecrã apresenta uma disposição como a da figura B.



Figura A



Figura B

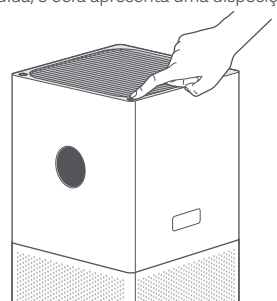

Repor a ligação Wi-Fi

Ao ligar o purificador à aplicação pela primeira vez ou em caso de impossibilidade de ligação, mantenha premido o botão de ligar/desligar do ecrã na parte traseira do purificador durante sete segundos. O purificador emite um som de notificação após a reposição bem-sucedida do Wi-Fi.

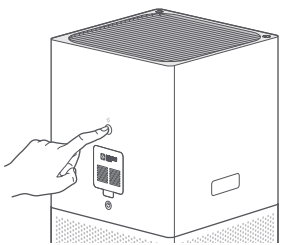

Ativar/desativar o Wi-Fi

Mantenha premido em simultâneo o botão de mudança de modo e o botão de ligar/desligar do ecrã na parte traseira do purificador durante sete segundos. A função Wi-Fi está ativada quando o indicador de Wi-Fi está aceso e desativada quando o indicador está desligado.

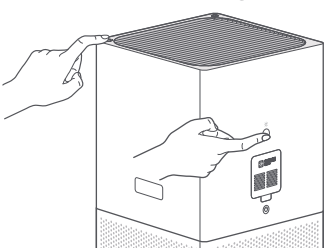

Ligar à Aplicação Mi Home/Xiaomi Home

Este produto é compatível com a aplicação Mi Home/Xiaomi Home*. Controle o seu dispositivo com a aplicação Mi Home/Xiaomi Home.

Leia o código QR para transferir e instalar a aplicação. A página de configuração da ligação será aberta se a aplicação já estiver instalada. Também pode pesquisar "Mi Home/Xiaomi Home" na loja de aplicações para a transferir e instalar.

Abra a aplicação Mi Home/Xiaomi Home e toque em "+" no canto superior direito. De seguida, siga as instruções para adicionar o dispositivo.

* Na Europa, a aplicação é denominada Xiaomi Home (exceto na Rússia). O nome da aplicação apresentado no seu dispositivo deve ser utilizado como nome predefinido.

76CE1EFE

Nota: a versão da aplicação pode ter sido atualizada. Siga as instruções com base na versão atual da aplicação.

Notificação de estado do filtro

O indicador da qualidade do ar pisca a vermelho durante 30 segundos quando o filtro está gasto. Substitua o filtro em tempo hábil.

Substituir o filtro

⚠ Aviso: Certifique-se de que o purificador, bem como o respetivo transformador se encontram desligados antes de substituir o filtro.
Nota: Para evitar lesões, não coloque os dedos entre os compartimentos superior e inferior ao substituir o filtro.

1 Abrir o compartimento do filtro

Mantenha premidos os botões de desbloqueio com ambas as mãos e levante o compartimento superior do purificador.

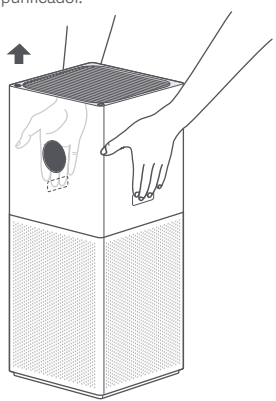

2 Remover o filtro antigo

Remova o filtro antigo no sentido ascendente.

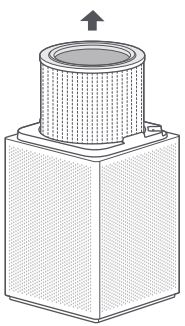

3 Instalar o novo filtro

Instale o filtro no compartimento do filtro e, em seguida, volte a colocar o compartimento superior do purificador.

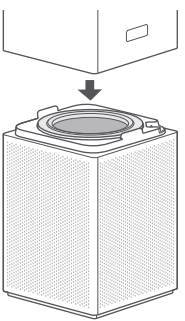

4 Repor o filtro

Com o purificador no modo de espera, mantenha premido em simultâneo o botão de alimentação e o botão de ligar/desligar do ecrã na parte traseira do purificador durante sete segundos. Após a reposição bem-sucedida do filtro, o purificador emite dois sinais sonoros e o indicador da qualidade do ar pisca a verde três vezes.

Nota:
- Quando o indicador de qualidade do ar pisca a vermelho durante 30 segundos, é um lembrete de que o filtro está gasto.
- Recomenda-se a substituição do filtro a cada 6 a 12 meses.
- Compre filtros originais e compatíveis dos canais oficiais.

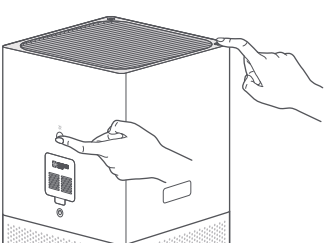

Cuidados diários e manutenção

⚠ Aviso: Certifique-se de que o purificador, bem como o respetivo transformador se encontram desligados antes de realizar as seguintes operações.

Limpar o compartimento do filtro

Para garantir uma ventilação e purificação ideais, utilize um aspirador para remover pó das entradas de ar e do compartimento do filtro ou limpe essas áreas cuidadosamente com um pano suave.

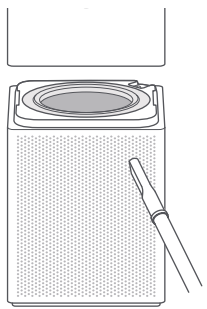

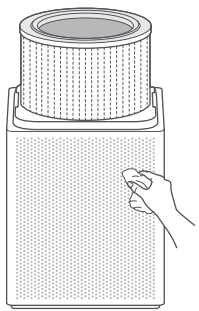

Nota: Para evitar danificar o purificador, não enxague nem pulverize o purificador diretamente com água, nem o limpe com um pano ensopado.

Limpar o sensor de partículas de laser

Utilize uma ferramenta não afiada para abrir a tampa do sensor de partículas de laser e, em seguida, use um soprador de ar ou secador para limpar o filtro na tampa e o sensor, como ilustrado na figura.

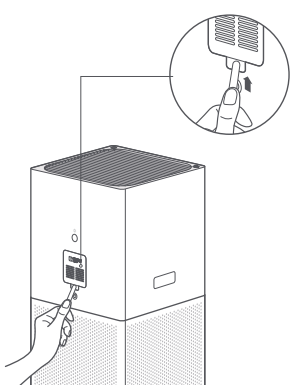

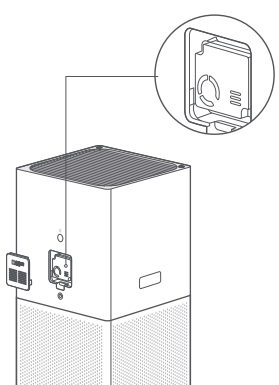

Nota: Não use ar quente.

Especificações

Nome: Purificador de ar
Modelo: AC-M17-SC
Dimensões do produto: 240 × 240 × 533,5 mm
Peso líquido: Aprox. 4,8 kg
Tensão nominal: 24 V ⎓
Entrada nominal do transformador: 100-240 V~, 50/60 Hz, 1,2 A
Potência nominal: 33 W

Nível de ruído: ≤61 dB(A)
Consumo de energia em espera na rede: <2,0 W
Eficiência de purificação de partículas: Elevada
Índice de entrega de ar puro da partícula (CADR da partícula): 280 m^3/h *
Ligação sem fios: Wi-Fi IEEE 802.11 b/g/n 2,4 GHz

*Calculado segundo a norma GB/T 18801-2015

Especificação RF:
Wi-Fi 2,4 G (2400-2483,5 MHz), Potência de saída RF máx.: <20 dBm
Em condições normais de utilização, este equipamento deve ser mantido a uma distância de separação de, pelo menos, 20 cm entre a antena e o corpo do utilizador.

Informação sobre o cumprimento da regulamentação

Europa — Declaração de conformidade da UE

CE Pelo presente, Beijing Smartmi Electronic Technology Co., Ltd. declara que o equipamento de rádio do tipo-Purificador de ar inteligente Xiaomi 4 Lite, type AC-M17-SC está em conformidade com a Diretiva 2014/53/UE. O texto completo da declaração de conformidade da UE está disponível em: http://www.mi.com/global/service/support/declaration.html

Informações sobre a eliminação e reciclagem

Todos os produtos que apresentem este símbolo são considerados resíduos de equipamentos elétricos e eletrónicos (REEE, conforme a Diretiva 2012/19/UE), não devendo ser misturados com resíduos domésticos indiscriminados. Em vez disso, o utilizador deve proteger a saúde humana e o meio ambiente e entregar o respetivo equipamento num ponto de recolha designado para reciclagem de resíduos de equipamentos elétricos e eletrónicos, indicado pelo governo ou pelas autoridades locais. A correta eliminação e a reciclagem ajudarão a prevenir eventuais consequências negativas para o meio ambiente e a saúde humana. Para obter mais informações sobre os locais e os termos e condições de tais pontos de recolha, entre em contacto com a entidade responsável pela instalação ou com as autoridades locais.

UYARI

- Güç adaptörü hasar gördüğünde, üreticiden veya satış sonrası hizmet biriminden satın alınmış orijinal bir güç adaptörüyle değiştirilmelidir.
- Bu cihaz, gözetim altında olmaları veya kendilerine cihazın güvenli bir şekilde kullanılmasına ve ilgili tehlikelerin anlaşılmasına yönelik talimatlar verilmiş olması durumunda 8 yaş ve üzeri çocuklar ve fiziksel, duyusal veya zihinsel yetileri azalmış ya da deneyim ve bilgi eksikliği olan kişiler tarafından kullanılabilir.
- Çocuklar cihaz ile oynamamalıdır. Temizlik ve kullanıcı bakımı, gözetimsiz çocuklar tarafından yapılmamalıdır.
- Bakım yapmadan önce hava temizleyicinin kapalı olduğundan ve güç adaptörünün fişinin çekildiğinden emin olun.

Önlemler

· Hava temizleyiciyi taşımadan önce kapatın ve fişini prizden çekin.

· Fan ızgarası ve filtre bölmesi kapağı düzgün takılmadığında hava temizleyici açılamaz.
· Hava girişleri ile duvarlar veya diğer nesneler arasında en az 20 cm mesafe bırakın.
· Hava temizleyici sağlam ve düz bir zemine yerleştirilmelidir.

· Temizlik veya diğer bakım işlemlerinden önce, cihazın elektrik şebekesiyle bağlantısı kesilmelidir.
· Bakteri üreme olasılığını azaltmak için filtrenin dış ağ süzgecindeki tozu, saçları ve diğer parçacıkları sık sık temizleyin.
· Hava girişinin azalmasını önlemek için hava temizleyicinin hava girişlerindeki tozu, saçları ve parçacıkları temizleyin.
· Hava temizleyici uzun süre kullanılmadığında toz, saç ve diğer parçacıkların düşmesini önlemek için hava çıkışını kapatın.

Yangın, elektrik çarpması veya diğer zararlardan kaçınmak için güç adaptörünü ve elektrik prizini aşağıdaki talimatlara uygun olarak kullanın:
· Güç adaptörünü çok fazla çekmeyin, bükmeyin veya eğmeyin, çünkü bu durumda kablonun çekirdeği açığa çıkabilir veya kırılabilir.
· Güç adaptörünü uygun bir elektrik prizine takılmalıdır.
· Hava temizleyici ile birlikte verilen güç adaptörünü kullanın, herhangi bir üçüncü taraf güç kablosu kullanmayın.
· Hava temizleyiciye bakım yapmadan veya hava temizleyiciyi hareket ettirmeden önce daima hava temizleyicinin fişini çekin.

· Hava temizleyici olağandışı sesler çıkardığında, kötü kokular yaydığında, aşırı ısındığında veya fanı düzensiz döndüğünde hava temizleyiciyi kullanmayı hemen bırakın.
· Koruyucu parçalara, hareketli parçalara, hava girişlerine veya hava çıkışlarına parmaklarınızı veya yabancı cisimleri sokmayın.
· Hava girişlerini veya hava çıkışlarını engellememek için saç veya kumaş gibi nesneleri hava temizleyiciden uzak tutun.
· Hava temizleyicinin üzerine oturmayın, yaslanmayın veya eğilmeyin.
· Gazla çalışan cihazlarla (gazlı sobalar, gazlı ısıtıcılar gibi) birlikte kullanıldığında, lütfen karbon monoksit zehirlenmesini önlemek için yeterince havalandırın.
· Hava temizleyicinin hava çıkışına sıvı dökmeyin, toz veya diğer küçük maddeleri atmayın.
· Hava temizleyiciye yanıcı nesnelerin girmediğinden emin olun.

Elektrik çarpmasına, yangına veya diğer hasarlara neden olabileceğinden, hava temizleyiciyi aşağıdaki durumlarda kullanmayın:
· Mumlar, tütsü brülörleri, sobalar, şömineler, sigaralar, havai fişekler, çakmaklar, çok amaçlı meşaleler, mum çakmakları veya alevli tavalar gibi açık alevlerin yakınında.
· Elektrikli ısıtıcılar, fanlı ısıtıcılar, elektrikli ayak ısıtıcıları, elektrikli sobalar veya elektrikli ütüler gibi yüksek sıcaklık üreten cihazların yakınında.
· Hava temizleyicinin kolayca düşebileceği dengesiz yerlerde.
· Banyo gibi aşırı sıcak, nemli veya rutubetli ortamlarda.

Ürüne Genel Bakış

Ürünü kullanmadan önce bu kılavuzu dikkatlice okuyun ve ileride başvurmak üzere saklayın.
Not: Kullanım kılavuzundaki ürün, aksesuar ve kullanıcı arayüzü çizimleri yalnızca referans amaçlı olarak sağlanmıştır. Ürün iyileştirmeleri nedeniyle asıl ürün ve işlevler farklılık gösterebilir.

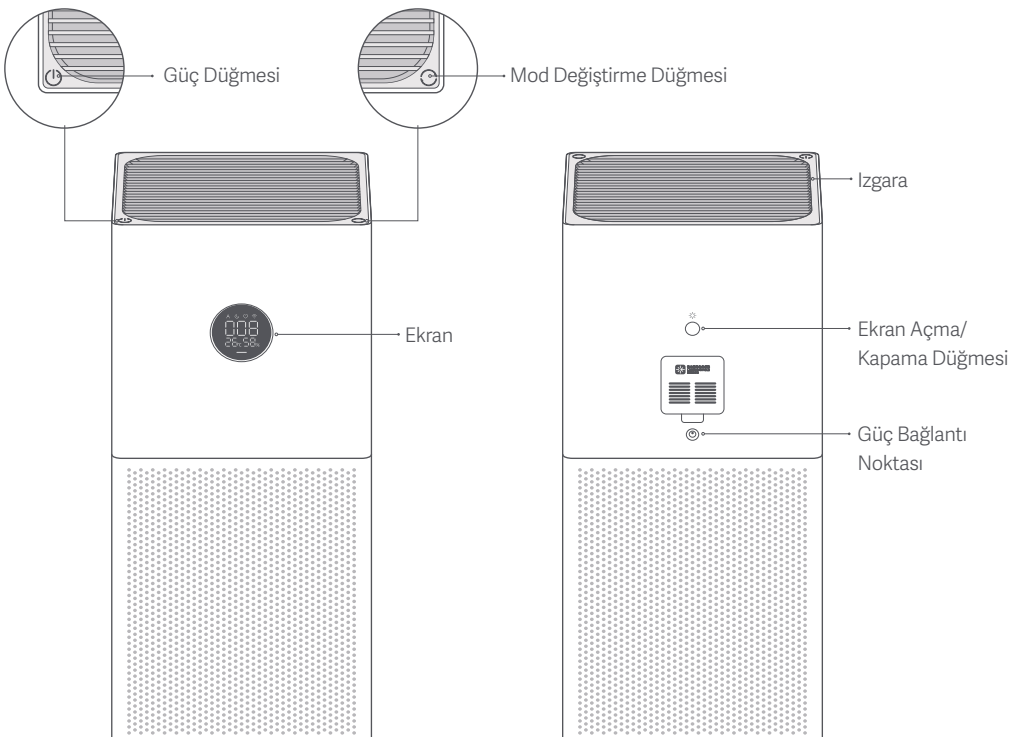

Ekran Talimatları

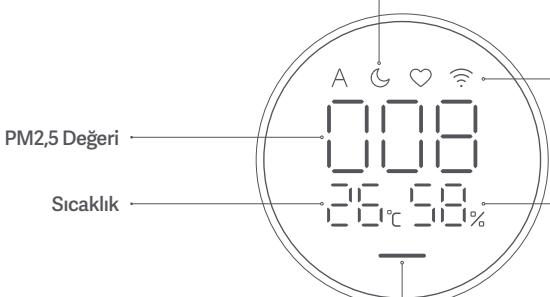

Mod

- A Otomatik: İç hava kalitesine göre modları otomatik olarak değiştirme.
- Uyku: Rahat bir uyku ortamı için ultra düşük gürültü.
- Manüel: Hava temizleme verimliliğini ayarlamak için uygulamadan kapsama alanını ayarlayın ve kaydedin.

Wi-Fi Göstergesi

Nem

Hava Kalitesi Göstergesi

Gösterge PM2,5 değerine göre yeşil, turuncu veya kırmızı gösterecektir.

Yeşil	1–20 μg/m³
Sarı	21–35 μg/m³
Turuncu	36–55 μg/m³
Kırmızı	>55 μg/m³

Kurulum

Hava temizleyiciyi yerleştirme

Optimum performans için, hava temizleyicinin hava girişleri ile duvarlar gibi diğer nesneler arasındaki mesafelerin aşağıda önerilen gereksinimleri karşıladığından emin olun.

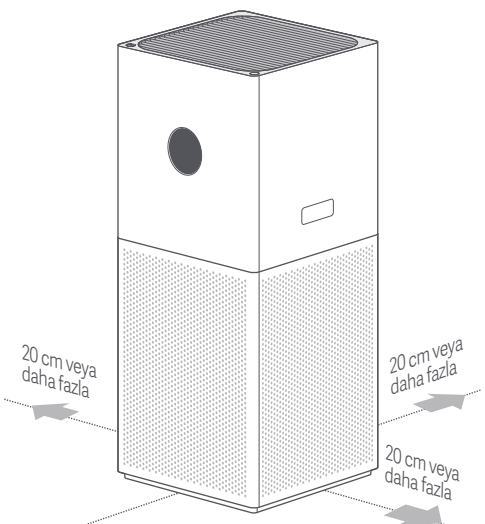

Not: Hava temizleyiciyi kullanırken daha iyi bir hava temizleme etkisi için kapı ve pencerelerin kapalı tutulması tavsiye edilir.

Bir elektrik prizine bağlama

Güç kablosunu hava temizleyicinin orta kısmındaki güç bağlantı noktasına bağlayın ve ardından bir elektrik prizine takın.

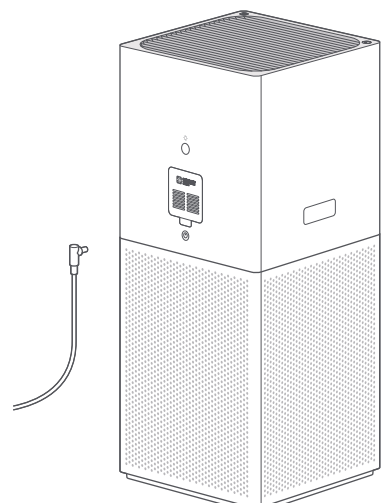

Nasıl kullanılır

Açma/Kapatma

Hava temizleyiciyi açmak/kapatmak için güç düğmesine basın.



Mod değiştirme

Hava temizleyici açıkken modlar arasında geçiş yapmak için mod değiştirme düğmesine basın.



Ekranın parlaklığını ayarlama

Parlaklık seviyeleri arasında geçiş yapmak için hava temizleyicinin arkasındaki ekran açma/kapama düğmesine basın: açık, loş ve kapalı.

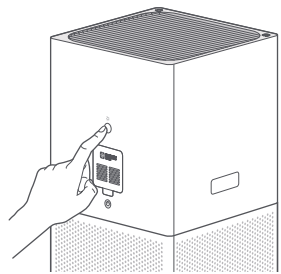

Çocuk kilidi işlevini etkinleştirme/devre dışı bırakma

Çocuk kilidi işlevi yalnızca uygulama aracılığıyla etkinleştirilebilir. Etkinleştirildiğinde ekran yanıp sönecek ve Şekil A'da gösterildiği gibi görüntülenecektir. Çocuk kilidi işlevini devre dışı bırakmak için, bir bildirim sesi duyana kadar mod değiştirme düğmesine yedi saniye basılı tutun. Ardından ekran Şekil B'de gösterildiği gibi görüntülenecektir.

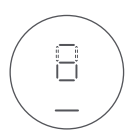

Şekil A



Şekil B

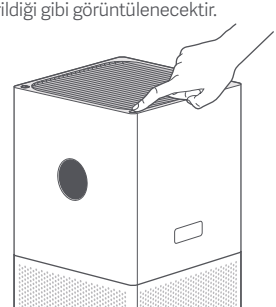

Wi-Fi Sıfırlama

Hava temizleyiciyi uygulamaya ilk kez bağlarken veya bağlama işlemi yapılamadığında, hava temizleyicinin arkasındaki ekran açma/kapama düğmesini 7 saniye basılı tutun. Wi-Fi başarıyla sıfırlandıktan sonra hava temizleyici bir bildirim sesi çıkarır.

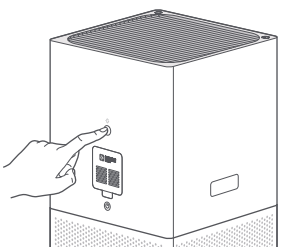

Wi-Fi'yi Etkinleştirme/Devre Dışı Bırakma

Mod değiştirme düğmesini ve hava temizleyicinin arkasındaki ekran açma/kapama düğmesini aynı anda 7 saniye basılı tutun. Wi-Fi işlevi, Wi-Fi göstergesi açıkken etkinleştirilir ve gösterge kapalıyken devre dışı bırakılır.

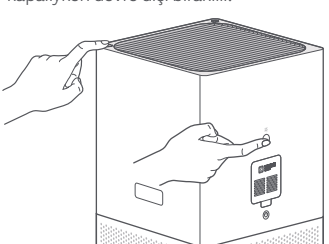

Mi Home/Xiaomi Home Uygulamasına bağlanılıyor.

Bu ürün Mi Home/Xiaomi Home uygulaması* ile çalışır. Cihazınızı Mi Home/Xiaomi Home uygulamasıyla denetleyin.

QR kodunu tarayarak uygulamayı indirin ve yükleyin. Uygulama zaten yüklüyse bağlantı kurulum sayfasına yönlendirilirsiniz. Dilerseniz uygulamayı indirip yüklemek için uygulama mağazasında"Mi Home/Xiaomi Home" ifadesini arayın.

Mi Home/Xiaomi Home uygulamasını açın, sağ üstteki "+" simgesine dokunun ve cihazınızı eklemeye yönelik istemleri izleyin.

* Uygulamanın Avrupa'daki (Rusya hariç) adı Xiaomi Home'dur. Cihazınızda görüntülenen uygulama adı varsayılan olarak kabul edilmelidir.

76CE1EFE

Not: Uygulamanın sürümü güncelleştirilmiş olabilir. Lütfen mevcut uygulama sürümüne ilişkin talimatları uygulayın.

Filtre Durumu Bildirimi

Filtrenin ömrü bittiğinde hava kalitesi göstergesi 30 saniye boyunca kırmızı renkte yanıp sönecektir, lütfen filtreyi zamanında değiştirin.

Filtreyi Değiştirme

⚠ Uyarı: Filtreyi değiştirmeden önce hava temizleyicini kapalı olduğundan ve güç adaptörünün fişinin çekildiğinden emin olun.
Not: Yaralanmaları önlemek için filtreyi değiştirirken parmaklarınızı üst ve alt bölmeler arasına koymayın.

1 Filtre bölmesinin açılması

Serbest bırakma düğmelerini iki elinizle basılı tutun ve hava temizleyicinin üst bölmesini yukarı kaldırın.

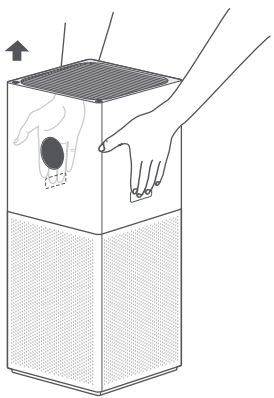

2 Eski filtreyi çıkarma

Eski filtreyi yukarı doğru çıkarın.

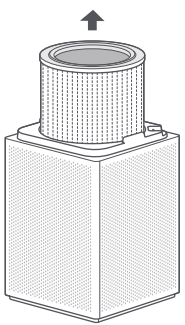

3 Yeni filtreyi takma

Filtreyi filtre bölmesine takın ve ardından hava temizleyicinin üst bölmesini geri yerleştirin.

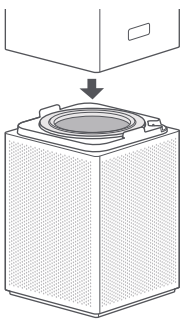

4 Filtreyi sıfırlama

Hava temizleyici bekleme modundayken, güç düğmesini ve hava temizleyicinin arkasındaki ekran açma/kapama düğmesini aynı anda 7 saniye basılı tutun. Filtre başarıyla sıfırlandığında, hava temizleyici iki bip sesi çıkaracak ve hava kalitesi göstergesi üç kez yeşil renkte yanıp sönecektir.

Not:
- Hava kalitesi göstergesi 30 saniye boyunca kırmızı renkte yanıp söndüğünde filtrenin bittiğini hatırlatır.
- Filtrenin her 6 ila 12 ayda bir değiştirilmesi önerilir.
- Lütfen resmi kanallardan orijinal ve uyumlu filtreler satın alın.

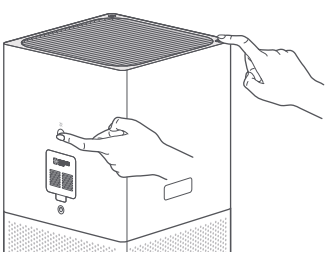

Bakım

⚠ Uyarı: Aşağıdaki işlemleri gerçekleştirmeden önce hava temizleyicinin kapalı olduğundan ve güç adaptörünün fişinin çekildiğinden emin olun.

Filtre bölmesinin temizlenmesi

Optimum havalandırma ve hava temizleme sağlamak için, hava girişlerindeki ve filtre bölmesindeki tozu temizlemek için bir elektrikli süpürge kullanın veya bu alanları yumuşak bir bezle hafifçe silin.

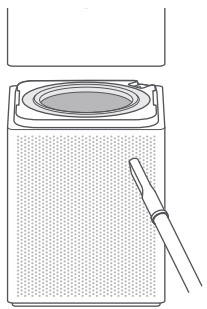

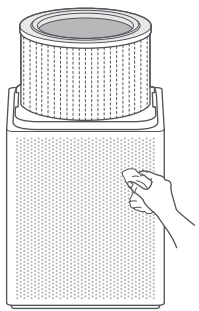

Not: Hava temizleyiciye zarar vermemek için, hava temizleyiciyi doğrudan suyla durulamayın veya su püskürtmeyin ya da ıslak bir bezle silmeyin.

Lazer partikül sensörünün temizlenmesi

Lazer partikül sensörünün kapağını açmak için keskin olmayan bir alet kullanın ve ardından kapaktaki filtreyi ve sensörü temizlemek için şekilde gösterildiği gibi bir hava üfleme tabancası veya saç kurutma makinesi kullanın.

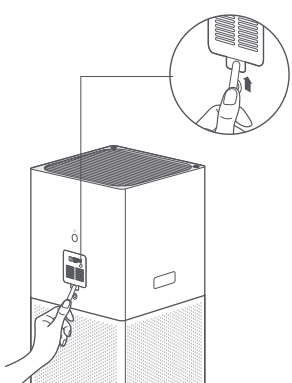

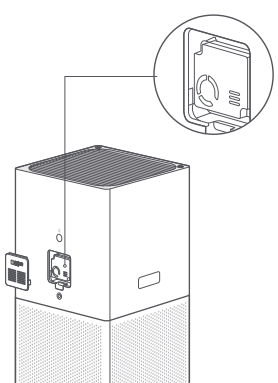

Not: Sıcak hava kullanmayın.

Teknik özellikler

Ad: Hava Temizleyici
Model: AC-M17-SC
Ürün Boyutları: 240 × 240 × 533,5 mm
Net Ağırlık: Yaklaşık 4,8 kg
Nominal Voltaj: 24 V ⎓
Güç Adaptörü Nominal Giriş: 100–240 V~, 50/60 Hz, 1,2 A
Nominal Güç: 33 W

*Standart GB/T 18801-2015'e göre hesaplanmıştır

Gürültü seviyesi: ≤61 dB(A)
Ağ Beklemede Güç Tüketimi: < 2,0 W
Partikül Temizleme Verimliliği: Yüksek
Partikülün Temiz Hava Dağıtım Oranı (CADR partikülü): 280 m^3/saat *
Kablosuz Bağlantı: Wi-Fi IEEE 802.11 b/g/n 2,4 GHz

CẢNH BÁO

· Khi bộ đổi nguồn bị hỏng, phải thay thế bằng bộ đổi nguồn chính hãng được mua từ nhà sản xuất hoặc bộ phận dịch vụ sau bán hàng.
· Trẻ em từ 8 tuổi trở lên và những người bị suy giảm khả năng về thể chất, giác quan hoặc tinh thần hoặc thiếu kinh nghiệm và kiến thức có thể sử dụng thiết bị này nếu được giám sát hoặc hướng dẫn về việc sử dụng thiết bị một cách an toàn và hiểu rõ các mối nguy hiểm có thể xảy ra.
· Trẻ em không được chơi với thiết bị. Trẻ em không được vệ sinh và bảo trì thiết bị mà không có sự giám sát.
· Đảm bảo đã tắt máy lọc và rút phích cắm điện trước khi thực hiện bảo trì.

Phòng ngừa

· Tắt và rút phích cắm điện của máy lọc trước khi di chuyển nó.

· Không được bật máy lọc khi lưới bảo vệ quạt và nắp ngăn lọc không được lắp đặt đúng cách.
· Giữ khoảng cách giữa các lỗ không khí vào và tường hoặc các vật thể khác tối thiểu là 20 cm.
· Máy lọc phải được đặt trên sàn phẳng và chắc chắn.

· Trước khi vệ sinh hoặc thực hiện các công việc bảo trì khác, hãy ngắt thiết bị khỏi nguồn điện.
· Thường xuyên loại bỏ bụi bẩn, tóc và các hạt nhỏ khác ở màn hình lưới bên ngoài của bộ lọc, để giảm nguy cơ vi khuẩn phát triển.
· Loại bỏ bụi bẩn, tóc và các hạt nhỏ ở các lỗ không khí vào của máy lọc để tránh làm giảm lượng khí vào.
· Che lỗ thoát khí để ngăn bụi bẩn, tóc và các hạt nhỏ khác rơi vào khi không sử dụng máy lọc trong một khoảng thời gian dài.

Để tránh hỏa hoạn, điện giật hoặc các hư hỏng khác, hãy sử dụng bộ đổi nguồn và ổ cắm điện theo hướng dẫn bên dưới:
· Không kéo, xoắn hoặc uốn cong bộ đổi nguồn quá mức, vì điều này có thể làm hỏng hoặc đứt lõi dây nguồn.
· Phải cắm bộ đổi nguồn vào ổ cắm điện phù hợp.
· Sử dụng bộ đổi nguồn được cung cấp kèm theo máy lọc, không sử dụng bất kỳ bộ đổi nguồn của bên thứ ba nào.
· Phải rút phích cắm điện của máy lọc trước khi tiến hành bảo trì hoặc di chuyển máy lọc không khí.

· Hãy ngừng sử dụng máy lọc ngay lập tức khi nó phát ra âm thanh bất thường, có mùi hôi, quá nhiệt hoặc quạt quay không đều.
· Không đưa ngón tay hoặc vật lạ vào các bộ phận bảo vệ, bộ phận có thể chuyển động, lỗ không khí vào hoặc lỗ thoát khí.
· Để các vật như tóc và các mảnh vải cách xa máy lọc để không chặn lỗ không khí vào và lỗ thoát khí.
· Không ngồi lên, dựa vào hoặc để máy lọc nghiêng.
· Đảm bảo thông gió thích hợp khi sử dụng kết hợp với các thiết bị tiêu thụ nhiên liệu gas (như bếp gas, lò sưởi gas) để tránh bị ngộ độc khí carbon monoxit (CO).
· Không đổ chất lỏng, cũng như ném bột hoặc các chất nhỏ khác vào lỗ thoát khí của máy lọc.
· Không để vật dễ cháy lọt vào máy lọc.

Không sử dụng máy lọc trong các trường hợp sau, vì có thể gây giật điện, hỏa hoạn hoặc hư hỏng khác:
· Gần ngọn lửa, như nến, lư hương, bếp lò, lò sưởi, thuốc lá, pháo, bật lửa, súng khò gas, bật lửa thắp nến hoặc chảo lửa.
· Gần các thiết bị sản sinh ra nhiệt độ cao, chẳng hạn như máy sưởi điện, quạt sưởi, máy sưởi chân bằng điện, bếp điện, bàn là điện.
· Ở những nơi không bằng phẳng dễ làm ngã máy lọc.
· Trong môi trường quá nóng, ẩm hoặc ướt, chẳng hạn như phòng tắm.

Tổng quan về sản phẩm

Đọc kỹ hướng dẫn sử dụng này trước khi sử dụng và giữ lại để tham khảo.
Lưu ý: Minh họa về sản phẩm, phụ kiện và giao diện người dùng trong hướng dẫn sử dụng chỉ mang tính chất tham khảo. Sản phẩm và chức năng thực tế có thể thay đổi do cải tiến sản phẩm.

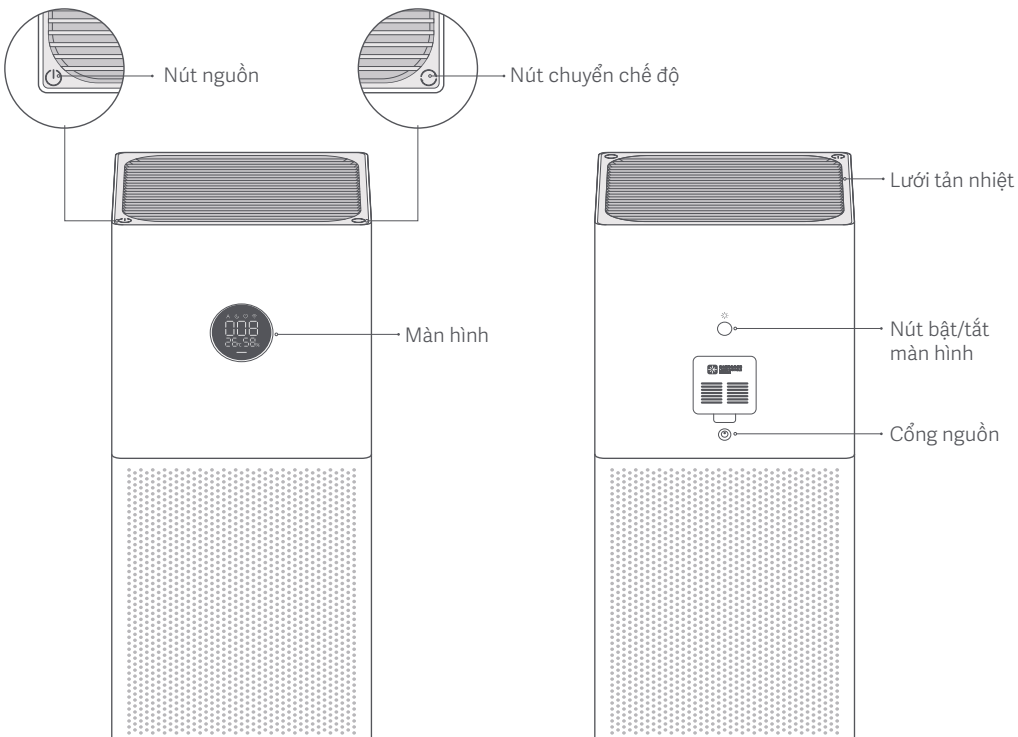

Nhìn từ phía trước

Nhìn từ phía sau

Màn hình hướng dẫn

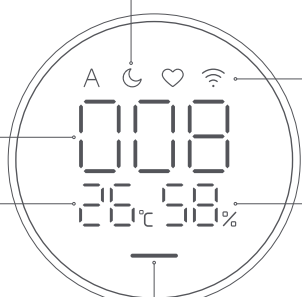

Chế độ

A Tự động: Tự động chuyển đổi chế độ theo chất lượng không khí trong nhà.

Ngủ: Tiếng ồn cực thấp cho một môi trường ngủ thoải mái.

Thủ công: Cài đặt và lưu vùng phủ trong ứng dụng để điều chỉnh hiệu quả lọc bụi.

Đèn báo Wi-Fi

Giá trị PM2,5

Nhiệt độ

Độ ẩm

Đèn báo chất lượng không khí

Đèn báo sẽ hiển thị màu xanh lá cây, màu cam hoặc màu đỏ theo giá trị PM2,5.

Màu xanh lá cây — Từ 1–20 µg/m³
Màu vàng — Từ 21–35 µg/m³
Màu cam — Từ 36–55 µg/m³
Màu đỏ — >55 µg/m³

Lắp đặt

Đặt máy lọc

Để đạt hiệu suất tối ưu, hãy giữ khoảng cách thích hợp giữa lỗ không khí vào của máy lọc và các vật thể như tường theo các yêu cầu như được đề xuất dưới đây.

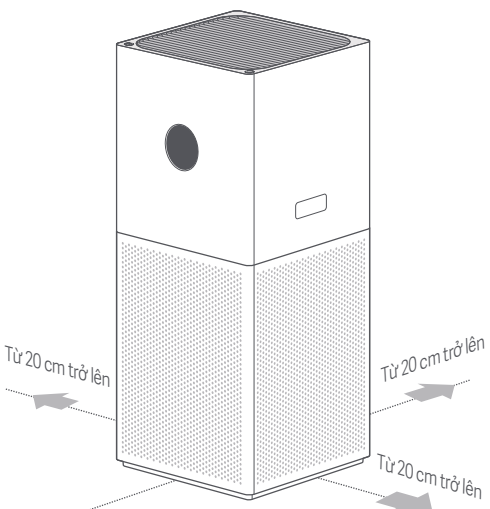

Lưu ý: Khi sử dụng máy lọc, nên đóng cửa ra vào và cửa sổ để đạt được hiệu quả lọc tốt hơn.

Kết nối với ổ cắm điện

Cắm bộ đổi nguồn vào cổng nguồn ở giữa của máy lọc, sau đó cắm nó vào ổ cắm điện.

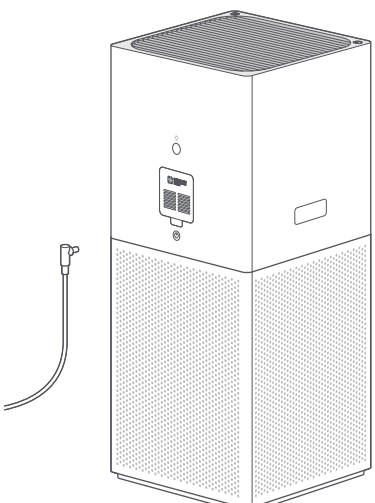

Cách sử dụng

Bật/Tắt

Nhấn nút nguồn để bật hoặc tắt máy lọc.



Chuyển chế độ

Khi máy lọc đang bật, hãy nhấn nút chuyển chế độ để chuyển qua lại giữa các chế độ.

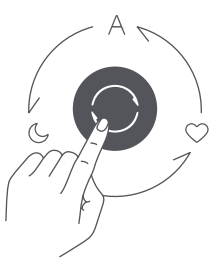

Điều chỉnh độ sáng của màn hình

Nhấn nút bật/tắt màn hình ở mặt sau của máy lọc để chuyển qua lại các mức độ sáng: bật, mờ và tắt.

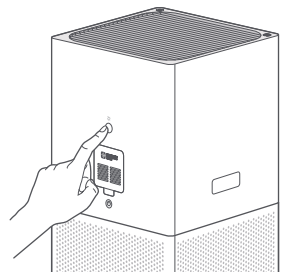

Bật/tắt chức năng khóa trẻ em

Chức năng khóa trẻ em chỉ có thể được bật thông qua ứng dụng. Sau khi bật, màn hình sẽ nhấp nháy và hiển thị như trong Hình A. Để tắt chức năng khóa trẻ em, hãy nhấn và giữ nút chuyển chế độ trong bảy giây cho đến khi bạn nghe thấy âm thanh thông báo. Sau đó màn hình sẽ hiển thị như hình B.



Hình A



Hình B

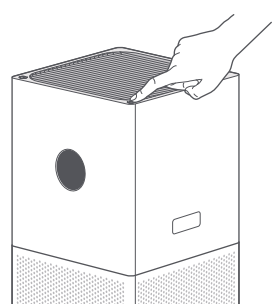

Đặt lại Wi-Fi

Khi lần đầu tiên kết nối máy lọc với ứng dụng hoặc không thể kết nối với ứng dụng, hãy nhấn và giữ nút bật/tắt màn hình ở mặt sau của máy lọc trong 7 giây. Máy lọc sẽ phát ra âm thanh thông báo sau khi Wi-Fi đã được đặt lại thành công.

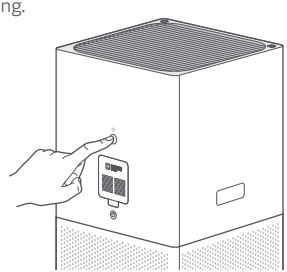

Bật/tắt Wi-Fi

Nhấn và giữ đồng thời nút chuyển chế độ và nút bật/tắt màn hình ở mặt sau của máy lọc trong 7 giây. Chức năng Wi-Fi được bật khi đèn báo Wi-Fi bật và bị tắt khi đèn báo tắt.

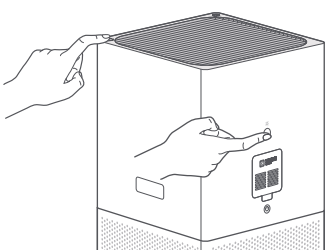

Đang kết nối với ứng dụng Mi Home/Xiaomi Home

Sản phẩm này tương thích với ứng dụng Mi Home/Xiaomi Home*. Điều khiển thiết bị của bạn bằng ứng dụng Mi Home/Xiaomi Home.

Quét mã QR để tải xuống và cài đặt ứng dụng. Bạn sẽ được chuyển hướng đến trang thiết lập kết nối nếu ứng dụng đã được cài đặt. Hoặc tìm kiếm "Mi Home/Xiaomi Home" trong cửa hàng ứng dụng để tải xuống và cài đặt ứng dụng.

Mở ứng dụng Mi Home/Xiaomi Home, nhấn "+" ở góc trên cùng bên phải, và sau đó làm theo lời nhắc để thêm thiết bị của bạn.

*Ứng dụng này có tên là ứng dụng Xiaomi Home tại Châu Âu (trừ Nga). Cần thiết đặt tên ứng dụng được hiển thị trên thiết bị của bạn làm tên mặc định.

49567965

Lưu ý: Phiên bản ứng dụng có thể đã được cập nhật, vui lòng làm theo các hướng dẫn trên phiên bản ứng dụng hiện tại.

Thông báo tình trạng bộ lọc

Đèn báo chất lượng không khí sẽ nhấp nháy màu đỏ trong 30 giây khi bộ lọc hết hạn, vui lòng thay bộ lọc kịp thời.

Thay thế bộ lọc

⚠ Cảnh báo: Đảm bảo máy lọc đã tắt và rút phích cắm bộ đổi nguồn trước khi thay thế bộ lọc.
Lưu ý: Để tránh bị thương, không được đặt ngón tay vào giữa ngăn trên và ngăn dưới khi thay thế bộ lọc.

1 Mở ngăn lọc

Nhấn và giữ nút nhả bằng cả hai tay và nhấc ngăn trên của máy lọc lên.

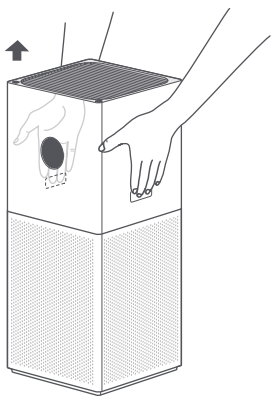

2 Tháo bộ lọc cũ

Tháo bộ lọc cũ theo hướng lên trên.

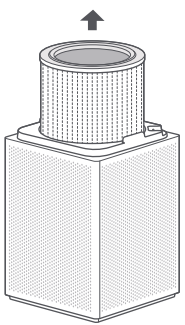

3 Lắp đặt bộ lọc mới

Lắp đặt bộ lọc vào ngăn lọc, sau đó lắp lại ngăn trên của máy lọc.

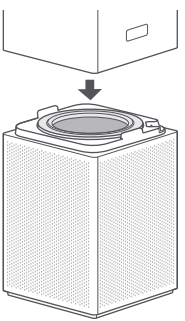

4 Đặt lại bộ lọc

Khi máy lọc ở chế độ chờ, hãy nhấn và giữ đồng thời nút nguồn và nút bật/tắt màn hình ở mặt sau của máy lọc trong 7 giây. Sau khi bộ lọc được đặt lại thành công, máy lọc sẽ phát ra hai tiếng bíp và đèn báo chất lượng không khí sẽ nhấp nháy màu xanh lá cây ba lần.

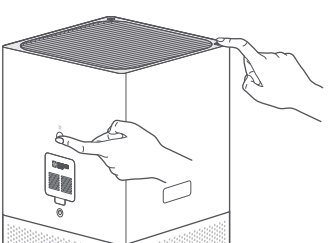

Lưu ý:
- Khi đèn báo chất lượng không khí nhấp nháy màu đỏ trong 30 giây, có nghĩa là bộ lọc đã hết hạn.
- Nên thay bộ lọc mỗi 6–12 tháng.
- Vui lòng mua bộ lọc chính hãng và tương thích từ các kênh chính thức.

Chăm sóc và Bảo trì hàng ngày

⚠ Cảnh báo: Đảm bảo máy lọc đã tắt và bộ đổi nguồn đã được rút ra trước khi thực hiện các thao tác sau.

Vệ sinh ngăn lọc

Để đảm bảo tối ưu trong việc thông gió và thanh lọc, hãy sử dụng máy hút bụi để loại bỏ bụi khỏi các lỗ không khí vào và ngăn lọc hoặc dùng vải mềm lau những khu vực này một cách nhẹ nhàng.

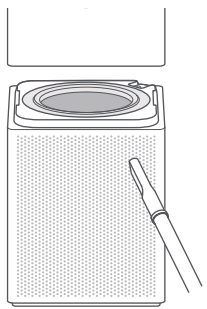

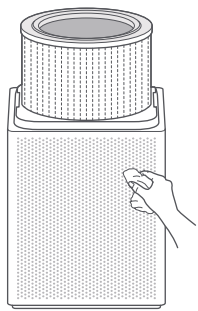

Lưu ý: Để tránh làm hỏng máy lọc, không rửa hoặc phun nước trực tiếp vào máy lọc hoặc lau bằng khăn ướt.

Vệ sinh bộ cảm biến hạt laser

Sử dụng một công cụ không sắc cạnh để mở nắp của bộ cảm biến hạt laser, sau đó sử dụng súng thổi khí hoặc máy sấy tóc để vệ sinh bộ lọc trên nắp và bộ cảm biến như hình minh họa.

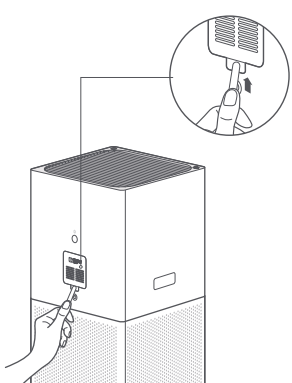

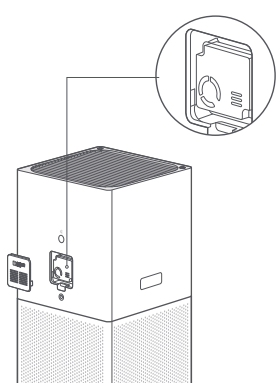

Lưu ý: Không sử dụng không khí nóng.

Thông số kỹ thuật

Tên: Máy lọc không khí thông minh Xiaomi 4 Lite
Model: AC-M17-SC
Kích thước sản phẩm: 240 × 240 × 533,5 mm
Trọng lượng tịnh: Khoảng 4,8 kg
Độ phủ hiệu quả: 25–43 m^2 *
Điện áp định mức: 24 V ⎓
Đầu vào định mức của bộ đổi nguồn: 100–240 V~, 50/60 Hz, 1,2 A
Công suất định mức: 33 W
Mức độ tiếng ồn: ≤ 61 dB(A)
Tiêu thụ điện khi ở trạng thái chờ kết nối mạng: < 2,0 W
Hiệu quả lọc hạt: Cao
Hiệu quả lọc Formaldehyde: Cao
Tỷ lệ cung cấp không khí sạch của hạt (Hạt CADR): 360 m^3/h
Tỷ lệ cung cấp không khí sạch của Formaldehyde (CADR Formaldehyde): 120 m^3/h
Khả năng kết nối không dây: Wi-Fi IEEE 802.11 b/g/n 2,4 GHz
Nhiệt độ lưu trữ: Từ -10°C đến 40°C
Độ ẩm lưu trữ: 5%–90%
Ngày sản xuất: Xem trên bao bì
Để biết chi tiết về nhà nhập khẩu, vui lòng tham khảo hộp.

*Được tính theo chuẩn GB/T 18801-2015

Thông số kỹ thuật RF:
Wi-Fi 2,4 G (2400–2483,5 MHz), Công suất đầu ra tần số vô tuyến tối đa: < 20 dBm
Trong điều kiện hoạt động bình thường, cần giữ khoảng cách tối thiểu là 20 cm giữa ăng-ten của thiết bị này với cơ thể của người dùng.

Thông tin pháp lý về sự tuân thủ

Châu Âu — Tuyên bố về sự phù hợp của EU

CE Qua tài liệu này, Beijing Smartmi Electronic Technology Co., Ltd. tuyên bố rằng thiết bị radio loại Máy lọc không khí thông minh Xiaomi 4 Lite EU tuân thủ Chỉ thị 2014/53/EU. Toàn bộ nội dung của tuyên bố về sự phù hợp với EU có sẵn tại địa chỉ internet sau: https://www.mi.com/global/service/support/declaration.html

Thông tin về việc tái chế và tiêu hủy

Tất cả các sản phẩm có biểu tượng này đều là rác thải thiết bị điện và điện tử (WEEE như trong 2012/19/EU), không nên vứt bỏ chúng cùng với rác thải sinh hoạt chưa phân loại. Thay vào đó, để bảo vệ môi trường và sức khỏe của mọi người, bạn nên mang thiết bị thải loại đến điểm thu gom được chỉ định để tái chế rác thải thiết bị điện và điện tử, do chính quyền hoặc cơ quan địa phương chỉ định. Việc tái chế và xử lý vứt bỏ đúng cách sẽ giúp ngăn ngừa những hậu quả tiêu cực tiềm tàng đối với môi trường và sức khỏe của con người. Vui lòng liên hệ với bên lắp đặt hoặc cơ quan địa phương để biết thêm thông tin về địa điểm cũng như các điều khoản và điều kiện của điểm thu gom.

EAC

WARRANTY NOTICE 1
AVVISO SULLA GARANZIA 3
GARANTIE 5
AVISO DE GARANTÍA 7
GARANTIEERKLÄRUNG 9
GWARANCJA 11
ГАРАНТИЙНОЕ УВЕДОМЛЕНИЕ 13
إشعارالضمان 15
PEMBERITAHUAN GARANSI 17
AVISO DE GARANTIA 19
GARANTİ BİLDİRİMİ 21
THÔNG BÁO BẢO HÀNH 23

WARRANTY NOTICE

THIS WARRANTY GIVES YOU SPECIFIC RIGHTS, AND YOU MAY HAVE OTHER RIGHTS CONVEYED BY LAWS OF YOUR COUNTRY, PROVINCE OR STATE. INDEED, IN SOME COUNTRIES, PROVINCES OR STATES, CONSUMER LAW MAY IMPOSE A MINIMUM WARRANTY PERIOD. OTHER THAN AS PERMITTED BY LAW, XIAOMI DOES NOT EXCLUDE, LIMIT OR SUSPEND OTHER RIGHTS YOU MAY HAVE. FOR A FULL UNDERSTANDING OF YOUR RIGHTS WE INVITE YOU TO CONSULT THE LAWS OF YOUR COUNTRY, PROVINCE OR STATE.

1.LIMITED PRODUCT WARRANTY

XIAOMI warrants that the Products are free from defects in materials and workmanship under normal use and use in accordance with the respective Product user manual, during the Warranty Period.

The duration and conditions related to the legal warranties are provided by respective local laws. For more information about the consumer warranty benefits, please refer to Xiaomi's official website https://www.mi.com/en/service/warranty/.

Xiaomi warrants to the original purchaser that its Xiaomi Product will be free from defects in materials and workmanship under normal use in the period mentioned above.

Xiaomi does not guarantee that the operation of the Product will be uninterrupted or error free.

Xiaomi is not liable for damages arising from non-compliance with the instructions related to the use of the Product.

2.REMEDIES

If a hardware defect is found and a valid claim is received by Xiaomi within the Warranty Period, Xiaomi will either (1) repair the product at no charge, (2) replace the product, or (3) refund the Product, excluding potential shipping costs.

3.HOW TO OBTAIN WARRANTY SERVICE

To obtain warranty service, you must deliver the Product, in its original packaging or similar packaging providing an equal degree of Product protection, to the address specified by Xiaomi. Except to the extent prohibited by applicable law, Xiaomi may require you to present proofs or proof of purchase and / or comply with registration requirements before receiving warranty service.

4.EXCLUSIONS AND LIMITATIONS

Unless otherwise stipulated by Xiaomi, this Limited Warranty applies only to the Product manufactured by or for Xiaomi and identifiable by the trademarks, trade name or "Xiaomi" or "Mi" logo.

The Limited Warranty does not apply to any (a) Damage due to acts of nature or God, for example, lightning strikes, tornadoes, flood, fire, earthquake or other external causes; (b) Negligence; (c) Commercial use; (d) Alterations or modifications to any part of the Product; (e) Damage caused by use with non-Xiaomi products; (f) Damage caused by accident, abuse or misuse; (g) Damage caused by operating the Product outside the permitted or intended uses described by Xiaomi or with improper voltage or power supply; or (h) Damage caused by service (including upgrades and expansions) performed by anyone who is not a representative of Xiaomi.

It is your responsibility to backup any data, software, or other materials you may have stored or preserved on the product. It is likely that the data, software or other materials in the equipment will be lost or reformatted during the service process, Xiaomi is not responsible for such damage or loss.

No Xiaomi reseller, agent, or employee is authorized to make any modification, extension, or addition to this Limited Warranty. If any term is held to be illegal or unenforceable, the legality or enforceability of the remaining terms shall not be affected or impaired.

Except as prohibited by laws or otherwise promised by Xiaomi, the after-sales services shall be limited to the country or region of the original purchase.
Products which were not duly imported and/or were not duly manufactured by Xiaomi and/or were not duly acquired from Xiaomi or a Xiaomi's official seller are not covered by the present warranties. As per applicable law you may benefit from warranties from the non-official retailer who sold the product. Therefore, Xiaomi invites you to contact the retailer from whom you purchased the product.
The present warranties do not apply in Hong Kong and Taiwan.

5.IMPLIED WARRANTIES
Except to the extent prohibited by applicable law, all implied warranties (including warranties of merchantability and fitness for a particular purpose) will have a limited duration up to a maximum duration of this limited warranty. Some jurisdictions do not allow limitations on the duration of an implied warranty, so the above limitation will not be applied in these cases.

6.DAMAGE LIMITATION
Except to the extent prohibited by applicable law, Xiaomi shall not be liable for any damages caused by accidents, indirect, special or consequential damages, including but not limited to loss of profits, revenue or data, damages resulting from any breach of express or implied warranty or condition, or under any other legal theory, even if Xiaomi has been informed of the possibility of such damages. Some jurisdictions do not allow the exclusion or limitation of special, indirect, or consequential damages, so the above limitation or exclusion may not apply to you.

7.XIAOMI CONTACTS
For customers, please visit the website: https://www.mi.com/en/service/warranty/
The contact person for the after-sale service may be any person in Xiaomi's authorized service network, Xiaomi's authorized distributors or the final vendor who sold the products to you. If in doubt please contact the relevant person as Xiaomi may identify.

AVVISO SULLA GARANZIA

LA PRESENTE GARANZIA RICONOSCE AL CLIENTE DIRITTI LEGALI SPECIFICI E IL CLIENTE POTREBBE AVERE ALTRI DIRITTI PREVISTI DA LEGGI DEL PROPRIO PAESE, PROVINCIA O STATO. IN ALCUNI PAESI, PROVINCE O STATI, LA LEGGE PER LA TUTELA DEI CONSUMATORI PUÒ IMPORRE UN PERIODO MINIMO DI GARANZIA. ECCETTO NEI CASI CONSENTITI DALLA LEGGE, XIAOMI NON ESCLUDE, LIMITA O REVOCA ALTRI DIRITTI CHE L'UTENTE PUÒ AVERE. PER UNA COMPRENSIONE COMPLETA DEI PROPRI DIRITTI, INVITIAMO GLI UTENTI A CONSULTARE LE LEGGI DEL PROPRIO PAESE, PROVINCIA O STATO.

1.GARANZIA LIMITATA DI PRODOTTO
XIAOMI garantisce che i Prodotti siano privi di difetti in fatto di materiali e manodopera in circostanze di utilizzo normali e in caso di utilizzo in conformità con il manuale utente del rispettivo Prodotto, durante il Periodo di Garanzia.
La durata e le condizioni relative alle garanzie legali sono stabilite dalle relative norme locali. Per ulteriori informazioni sui vantaggi della garanzia per i consumatori, fare riferimento al sito Web ufficiale di Xiaomi https://www.mi.com/en/service/warranty/.
Xiaomi garantisce all'acquirente originale che il suo Prodotto Xiaomi sarà privo di difetti in fatto di materiali e manodopera in circostanze di utilizzo normali nel periodo sopra indicato.
Xiaomi non garantisce che il funzionamento del Prodotto sia ininterrotto o privo di errori.
Xiaomi non è responsabile per danni dovuti al mancato rispetto delle istruzioni relative all'utilizzo del Prodotto.

2.RIPARAZIONI
Nel caso in cui venga rilevato un difetto hardware e Xiaomi riceva un valido reclamo entro il Periodo di garanzia, Xiaomi (1) riparerà il Prodotto gratuitamente o (2) sostituirà il prodotto o (3) rimborserà il Prodotto, con l'esclusione di eventuali costi di spedizione.

3.COME OTTENERE IL SERVIZIO DI GARANZIA
Per ottenere l'assistenza in garanzia, è necessario consegnare il Prodotto, nella sua confezione originale o in una confezione simile che assicuri un grado equivalente di protezione del Prodotto, all'indirizzo indicato da Xiaomi. Ad eccezione della misura proibita dalla legge applicabile, Xiaomi può richiedere che l'utente presenti prove o prova di acquisto e / o soddisfi i requisiti di registrazione prima di ricevere il servizio di garanzia.

4.ESCLUSIONI E LIMITAZIONI
Se non precedentemente stipulato da Xiaomi, la presente Garanzia limitata si applica solo al Prodotto fabbricato da o per Xiaomi, che può essere identificato dai marchi, dal nome commerciale o dal logo "Xiaomi" o "Mi".
La Garanzia Limitata non si applica in caso di (a) Danni dovuti a cause naturali o di forza maggiore, ad esempio fulmini, tornado, allagamenti, incendi, terremoti o altre cause esterne; (b) negligenza; (c) uso commerciale; (d) alterazioni o modifiche a qualsiasi parte del Prodotto; (e) Danni causati dall'utilizzo con prodotti non Xiaomi; (f) Danni causati da incidenti, abuso o uso errato; (g) Danni causati dall'aver utilizzato il Prodotto per utilizzi diversi da quelli permessi o previsti come descritto da Xiaomi o con tensione o alimentazione inappropriati; oppure (h) Danni causati dal servizio (inclusi aggiornamenti ed espansioni) fornito da chiunque non sia un rappresentante di Xiaomi.
È responsabilità dell'utente effettuare il backup di qualsiasi tipo di dati, software o altri materiali che l'utente può aver archiviato o conservato nel prodotto. È possibile che i dati, il software o gli altri materiali nell'apparecchio vengano persi o riformattati durante il processo di servizio, Xiaomi non è responsabile per tali danni o perdite.
Nessun rivenditore, agente o dipendente Xiaomi è autorizzato a effettuare qualsiasi modifica, estensione o aggiunta a questa

Garanzia Limitata. Se una disposizione è ritenuta illegale o non applicabile, la legalità o l'applicabilità delle disposizioni restanti non viene interessata o compromessa.
Salvo quanto vietato dalle leggi o altrimenti promesso da Xiaomi, i servizi post-vendita saranno limitati al paese o alla regione dell'acquisto originale.
I Prodotti che non sono stati debitamente importati e/o debitamente prodotti da Xiaomi e/o debitamente acquisiti da Xiaomi o da un rivenditore ufficiale di Xiaomi non sono coperti dalle presenti garanzie. Come da legislazione applicabile, l'utente può usufruire delle garanzie dal rivenditore non ufficiale che ha venduto il prodotto. Perciò Xiaomi invita l'utente a contattare il rivenditore da cui ha acquistato il prodotto.
Le presenti garanzie non si applicano a Hong Kong e Taiwan.

5.GARANZIE IMPLICITE
Ad eccezione della misura proibita dalla legge applicabile, tutte le garanzie implicite (incluse le garanzie di commerciabilità e idoneità per finalità particolari) avranno una durata limitata fino alla durata massima di questa garanzia limitata. Alcune giurisdizioni non consentono limitazioni sulla durata di una garanzia implicita, perciò la limitazione di cui sopra non verrà applicata in tali casi.

6.LIMITAZIONE DEL DANNO
Ad eccezione della misura proibita dalla legge applicabile, Xiaomi non sarà responsabile per qualsiasi danno causato da incidenti, indiretto, speciale o consequenziale, inclusi, a titolo esemplificativo ma non esaustivo, la perdita di profitti, reddito o dati o danni risultanti da qualsiasi violazione di una garanzia o una condizione espressa o implicita, o in virtù di qualsiasi altra teoria legale, anche se Xiaomi è stata informata della possibilità di tali danni. Alcune giurisdizioni non consentono l'esclusione o la limitazione di danni speciali, indiretti o consequenziali, perciò la limitazione o esclusione di cui sopra potrebbe non applicarsi per l'utente.

7.CONTATTI XIAOMI
I clienti possono visitare il sito Web: https://www.mi.com/en/service/warranty/
La persona di contatto per il servizio post-vendita può essere qualsiasi addetto della rete di assistenza autorizzata Xiaomi, un addetto dei distributori autorizzati Xiaomi o il venditore finale che ha venduto i prodotti al cliente. In caso di dubbi, contattare la persona indicata da Xiaomi.

GARANTIE

CETTE GARANTIE VOUS DONNE DES DROITS SPÉCIFIQUES ET IL EST POSSIBLE DE PROFITER D'AUTRES DROITS OCTROYÉS PAR LES LOIS APPLICABLES DANS VOTRE PAYS, VOTRE RÉGION OU VOTRE DÉPARTEMENT. EN EFFET, DANS CERTAINS PAYS, PROVINCES OU DÉPARTEMENTS, LES DROITS DU CONSOMMATEUR PEUVENT IMPOSER UNE PÉRIODE DE GARANTIE MINIMALE. AUTRES QUE LES LIMITES PERMISES PAR LA LOI, XIAOMI N'EXCLUT PAS, LIMITE NI SUSPEND D'AUTRES DROITS QUE VOUS POUVEZ DÉTENIR. POUR COMPRENDRE PLEINEMENT VOS DROITS, CONSULTEZ LES LOIS APPLICABLES DANS VOTRE PAYS, PROVINCE OU
DÉPARTEMENT.

1.GARANTIE LIMITÉE DE PRODUIT
XIAOMI garantit que les Produits sont exempts de tout défaut matériel ou de conception dans le cadre d'une utilisation normale en accord avec le mode d'emploi dudit Produit et dans la Durée de garantie.
La durée et les conditions relatives aux garanties légales sont prévues par les lois locales afférentes. Pour plus d'informations sur les avantages de la garantie du consommateur, veuillez consulter le site web officiel de Xiaomi https://www.mi.com/en/service/warranty/.
Xiaomi garantit à l'acheteur d'origine que le produit Xiaomi est exempt de tout défaut matériel ou de conception dans le cadre d'une utilisation normale dans la période mentionnée ci-dessus.
Xiaomi ne garantit pas que le fonctionnement du Produit restera ininterrompu et exempt d'erreur.
Xiaomi n'est pas responsable des dommages découlant d'une non-conformité aux instructions liées à l'utilisation du produit.

2.SOLUTIONS
Si un défaut matériel est rencontré et une réclamation fondée est reçue par Xiaomi pendant la période de garantie, Xiaomi va soit (1) réparer le produit gratuitement, (2) échanger le produit, ou (3) rembourser le produit, frais d'expédition exclus.

3.COMMENT PROFITER D'UN SERVICE DE GARANTIE
Pour bénéficier du service de garantie, vous devez fournir le Produit à l'adresse spécifiée par Xiaomi, dans son emballage d'origine ou dans un emballage similaire garantissant le même degré de protection. Sauf mesures prohibées par la loi applicable, Xiaomi peut vous demander de présenter des preuves d'achat et/ou de vous conformer aux exigences d'inscription avant de profiter du service de garantie.

4.EXCLUSIONS ET LIMITATIONS
Sauf stipulation contraire mentionnée par Xiaomi, la présente Garantie limitée s'applique uniquement au Produit fabriqué par ou pour Xiaomi et identifiable par les marques commerciales, le nom commercial ou le logo « Xiaomi » ou « Mi ».
La Garantie limitée ne s'applique pas (a) aux dégâts dus aux catastrophes naturelles, comme la foudre, les tornades, les inondations, les incendies, les tremblements de terre ou autres causes externes (b) aux négligences, (c) à l'utilisation commerciale, (d) aux modifications de tout ou partie du Produit, (e) aux dommages provoqués par une utilisation avec des Produits non-Xiaomi, (f) aux dommages provoqués par un accident, un abus, une mauvaise utilisation (g) aux dommages provoqués par l'utilisation du Produit hors des utilisations autorisées ou prévues décrites par Xiaomi ou avec une tension ou une alimentation électrique inappropriée, ou (h) aux dommages provoqués par une maintenance (mises à niveau ou extensions comprises) réalisée par une personne non représentative de Xiaomi.

Il en va de votre responsabilité de sauvegarder les données, le logiciel ou tout autre matériel que vous pourriez avoir stocké ou préservé sur le Produit. Il est probable que les données, le logiciel ou d'autres matériels de l'équipement soient perdus ou formatés lors d'une maintenance. Xiaomi n'est pas responsable de ce type de dommages ou de pertes.
Aucun revendeur, agent ou employé de Xiaomi n'est autorisé à apporter des modifications, des extensions ou des ajouts à la présente Garantie limitée. Si une disposition est jugée illégale ou inapplicable, la légitimité et l'applicabilité des dispositions restantes ne sauraient être affectées ou impactées.
Sauf mesures prohibées par la loi ou promesse contraire par Xiaomi, les services après-ventes sont limités au pays ou à la région de l'achat initial.
Les produits qui n'ont pas été dûment importés et/ou n'ont pas été dûment fabriqués par Xiaomi et/ou n'ont pas été dûment obtenus chez Xiaomi ou un vendeur officiel de Xiaomi ne sont pas couverts par les présentes garanties. Conformément à la loi applicable, vous pouvez bénéficier des garanties depuis le détaillant non officiel qui vous a vendu le produit. Pour cela, Xiaomi vous invite à contacter le détaillant auprès duquel vous avez acheté le produit.
Les présentes garanties ne s'appliquent pas à Hong Kong et à Taiwan.

5.GARANTIES IMPLICITES
Sauf mesures prohibées par la loi applicable, toutes les garanties implicites (notamment les garanties de commercialisation et de conformité pour un but spécifique) disposeront d'une durée de garantie limitée allant jusqu'à la durée maximale de la présente garantie limitée. Certaines juridictions n'autorisent pas les limitations de durée d'une garantie implicite. La limitation ci-dessus ne s'applique donc pas à de tels cas.

6.LIMITATION DES DOMMAGES
Sauf mesures prohibées par la loi applicable, Xiaomi ne devrait être tenue pour responsable pour tous dommages provoqués par des accidents, indirects, spécifiques ou conséquents, notamment les pertes de bénéfices, de chiffre d'affaires ou de données, résultant de toute brèche dans une garantie ou condition expresse ou implicite, ou sous toute théorie légale, même si Xiaomi a été informée de la possibilité de tels dommages. Certaines juridictions n'autorisent pas l'exclusion ou la limitation des dommages indirects, spécifiques ou conséquents. La limitation ci-dessus ne s'applique donc pas à vous.

7.CONTACTS XIAOMI
Pour les clients, consultez le site Web : https://www.mi.com/en/service/warranty/
La personne à contacter pour le service après-vente peut être n'importe quelle personne de service agréé Xiaomi, les distributeurs agréés Xiaomi ou le vendeur final qui vous a vendu le produit. En cas de doute, veuillez contacter la personne concernée que Xiaomi peut identifier.

AVISO DE GARANTÍA

ESTA GARANTÍA LE OTORGA DERECHOS ESPECÍFICOS Y PUEDE QUE YA TENGA OTROS DERECHOS QUE VENGAN REFLEJADOS EN LAS LEYES DE SU PAÍS, PROVINCIA O ESTADO. DE HECHO, EN ALGUNOS PAÍSES, PROVINCIAS O ESTADOS, LAS LEYES DEL CONSUMIDOR PUEDEN IMPONER UN PERIODO MÍNIMO DE GARANTÍA. EXCEPTO LO PERMITIDO POR LA LEY, XIAOMI NO EXCLUYE, LIMITA NI SUSPENDE OTROS DERECHOS QUE USTED PUEDA TENER. PARA COMPRENDER DEL TODO SUS DERECHOS, LE RECOMENDAMOS QUE CONSULTE LAS LEYES DE SU PAÍS, PROVINCIA O ESTADO.

1.GARANTÍA LIMITADA DEL PRODUCTO

XIAOMI garantiza que los productos no tienen ningún defecto material ni de mano de obra cuando lo use de forma normal de acuerdo al manual de usuario del producto correspondiente durante el periodo de garantía.

La duración y las condiciones relativas a las garantías legales se contemplan en la legislación local respectiva. Para más información acerca de los beneficios de las garantías para el consumidor, diríjase a la página web oficial de Xiaomi https://www.mi.com/en/service/warranty/.

Xiaomi garantiza al comprador original que su Producto Xiaomi no tendrá ningún defecto material ni de mano de obra cuando lo use de forma normal durante el periodo de tiempo antes mencionado.

Xiaomi no garantiza que el uso del Producto sea ininterrumpido ni esté libre de errores.

Xiaomi no se hace responsable de los daños que surjan del incumplimiento de las instrucciones relacionadas con el uso del producto.

2.MEDIDAS COMPENSATORIAS

Si se encuentra un defecto de hardware y Xiaomi recibe una reclamación válida dentro del Periodo de garantía, Xiaomi (1) reparará el producto sin cargos, (2) reemplazará el producto o (3) lo restituirá, excluyendo los posibles gastos de envío.

3.CÓMO OBTENER EL SERVICIO DE GARANTÍA

Para obtener el servicio de garantía, usted debe enviar el producto, o bien en su paquete original o bien con un paquete similar que ofrezca el mismo nivel de protección, a la dirección que especifique Xiaomi. Excepto en la medida que lo prohíba la ley aplicable, Xiaomi podría pedirle que presente pruebas o un comprobante de compra y/o que cumpla con los requisitos de inscripción antes de que usted reciba el servicio de garantía.

4.EXCEPCIONES Y LIMITACIONES

A menos que Xiaomi estipule lo contrario, esta Garantía limitada se aplica solo al Producto fabricado por o para Xiaomi e identificable por la marca registrada, el nombre comercial o el logotipo "Xiaomi" o "Mi".

La Garantía limitada no es aplicable a ningún (a) daño provocado por desastres naturales, por ejemplo, rayos, tornados, inundaciones, incendios, terremotos u otras causes externas; (b) negligencia; (c) uso comercial; (d) alteraciones o modificaciones a cualquier parte del Producto; (e) daños provocados por el uso con productos que no son de Xiaomi; (f) daños provocados por accidentes, abusos o malos usos; (g) daños provocados por utilizar el Producto fuera de los usos permitidos o previstos descritos por Xiaomi, o con una tensión o fuente de alimentación incorrecta; o (h) daños provocados por el servicio (incluidas las actualizaciones y expansiones) realizado por cualquiera que no sea representante de Xiaomi.

Es responsabilidad suya hacer una copia de seguridad de cualquier información, software u otros materiales que haya almacenado o conservado sobre el producto. Es probable que los datos, software u otros materiales del equipo se pierdan o se reformateen

durante el proceso del servicio. Xiaomi no se hace responsable de dichos daños o pérdidas.
Ningún revendedor, representante ni empleado de Xiaomi está autorizado a realizar modificaciones, extensiones ni adiciones a esta Garantía limitada. Si cualquier término se considera ilegal o inaplicable, la legalidad o la aplicabilidad de los términos restantes no se verán afectados ni perjudicados.
Excepto cuando la ley lo prohíba o cuando Xiaomi prometa lo contrario, el servicio posventa quedará limitado al país o región de compra original.
Los productos que no se importaron debidamente y/o que Xiaomi no fabricó debidamente y/o no fueron adquiridos a Xiaomi o a un vendedor oficial de Xiaomi no están cubiertos por las presentes garantías. De acuerdo con la ley aplicable, usted puede beneficiarse de las garantías del minorista no oficial que vendió el producto. Por lo tanto, Xiaomi le invita a que se ponga en contacto con el minorista al que compró el producto.
Las presentes garantías no se aplican en Hong Kong y Taiwan.

5.GARANTÍAS IMPLÍCITAS
Excepto en la medida que lo prohíba la ley aplicable, todas las garantías implícitas (incluidas las garantías de comercialización y adecuación para un fin determinado) estarán limitadas a una duración máxima de hasta la duración límite de esta garantía limitada. Algunas jurisdicciones no permiten las limitaciones en la duración de una garantía implícita, por lo que no se aplicará la limitación anterior en estos casos.

6.LIMITACIÓN DE DAÑOS
Excepto en la medida que lo prohíba la ley aplicable, Xiaomi no será responsable de ningún daño accidental, indirecto, especial o consecuente, incluyendo, entre otros, la pérdida de beneficios, ingresos o datos provocada por cualquier incumplimiento de la garantía expresa o implícita, o condición; o bajo cualquier otra teoría legal, incluso cuando se ha informado a Xiaomi de la posibilidad de dichos daños. Algunas jurisdicciones no permiten las excepciones ni las limitaciones de daños especiales, indirectos ni consecuentes, por lo que la limitación o exclusión anterior no se aplicará.

7.CONTACTOS DE XIAOMI
Para clientes, visiten la página web https://www.mi.com/en/service/warranty/
La persona de contacto del servicio posventa puede ser cualquier persona de la red de servicio autorizado de Xiaomi, los distribuidores autorizados de Xiaomi o el vendedor final que vendió los productos. Si tiene alguna duda, póngase en contacto con la persona correspondiente que pueda identificar Xiaomi.

GARANTIEERKLÄRUNG

DIESE GARANTIE GIBT IHNEN BESTIMMTE RECHTE UND MÖGLICHERWEISE VERFÜGEN SIE AUFGRUND DER GESETZE IHRES LANDES, IHRER PROVINZ ODER IHRES BUNDESLANDES ÜBER WEITERE RECHTE. IN EINIGEN LÄNDERN, PROVINZEN ODER BUNDESLÄNDERN SCHREIBT DAS VERBRAUCHERRECHT EINE MINDESTGARANTIEZEIT VOR. XIAOMI SCHLIESST IHRE WEITEREN RECHTE NICHT AUS, SCHRÄNKT SIE NICHT EIN UND SETZT SIE NICHT AUS, SOFERN DIES NICHT GESETZLICH ZULÄSSIG IST. UMFASSENDE INFORMATIONEN ZU IHREN RECHTEN FINDEN SIE IN DEN GESETZEN IHRES LANDES, IHRER PROVINZ ODER IHRES BUNDESLANDES.

1.EINGESCHRÄNKTE PRODUKTGARANTIE
Xiaomi garantiert Ihnen, dass Ihr Xiaomi-Produkt während der Garantiezeit bei normalem Gebrauch frei und bei Gebrauch in Übereinstimmung mit den Anweisungen des betreffenden Benutzerhandbuchs frei von Material- und Verarbeitungsfehlern ist.
Die gesetzlichen Gewährleistungsfristen und -bestimmungen ergeben sich aus den jeweiligen lokalen Gesetzen. Weitere Informationen zu den Garantieleistungen für Verbraucher finden Sie auf der Website von Xiaomi unter https://www.mi.com/en/service/warranty/.
Xiaomi garantiert Ihnen als Erstkäufer, dass das Xiaomi-Produkt während des oben genannten Zeitraums bei normalem Gebrauch frei von Material- und Verarbeitungsfehlern ist.
Xiaomi garantiert nicht, dass das Produkt unterbrechungsfrei oder fehlerfrei funktioniert.
Xiaomi haftet nicht für Schäden, die aus der Nichteinhaltung der Anweisungen zur Verwendung des Produkts resultieren.

2.RECHTSMITTEL
Wenn ein Hardwarefehler festgestellt wird und Xiaomi eine gültige Reklamation innerhalb der Garantiezeit erhält, wird Xiaomi entweder (1) das Produkt unter Verwendung neuer oder überholter Ersatzteile kostenlos reparieren, (2) das Produkt ersetzen oder (3) den Kaufpreis des Produkts zurückerstatten, wobei mögliche Versandkosten ausgeschlossen werden.

3.NUTZUNG DES GARANTIESERVICES
Um Garantieleistungen in Anspruch nehmen zu können, müssen Sie das Produkt in der Originalverpackung oder einer ähnlichen Verpackung, die das Produkt im gleichen Maße schützt, an die von Xiaomi angegebene Adresse senden. Wenn dies nicht durch anwendbares Recht untersagt ist, kann Xiaomi vor der Erbringung von Garantieleistungen die Vorlage von Kaufnachweise(n) und / oder eine Registrierung von Ihnen verlangen.

4.AUSSCHLÜSSE UND EINSCHRÄNKUNGEN
Soweit nicht anders durch Xiaomi bestimmt, gilt diese eingeschränkte Garantie ausschließlich für das von oder für Xiaomi hergestellte Produkt, das durch das die Marken oder Handelsnamen oder das „Xiaomi"- bzw. „Mi"-Logo identifiziert werden kann.
Die Garantie beinhaltet keine (a) Schäden durch Naturereignisse oder höhere Gewalt, z. B. Blitzeinschläge, Tornados, Überschwemmungen, Feuer, Erdbeben oder andere äußere Ursachen; (b) Schäden durch Fahrlässigkeit; (c) Schäden durch kommerzielle Nutzung; (d) Schäden durch Änderungen oder Modifikationen an einem Teil des Produkts; (e) Schäden, die durch die gemeinsame Verwendung mit Produkten anderer Hersteller verursacht werden; (f) Schäden, die durch Unfall, Missbrauch oder Zweckentfremdung verursacht werden; (g) Schäden, die durch den Betrieb des Produkts im Widerspruch zur von Xiaomi beschriebenen zulässigen oder beabsichtigten Verwendung oder durch unzulässige Spannungs- oder Stromversorgung verursacht werden; (h) Schäden, die durch Serviceleistungen (einschließlich Upgrades und Erweiterungen) von Personen verursacht werden,

die dafür nicht von Xiaomi autorisiert wurden.
Es liegt in Ihrer Verantwortung, Daten, Software oder andere Materialien, die Sie auf dem Produkt gespeichert haben, zu sichern. Es ist wahrscheinlich, dass Daten, Software oder andere Materialien bei Inanspruchnahme des Garantieservices verloren gehen oder Geräte neu formatiert werden und Xiaomi übernimmt keine Haftung für solche Schäden oder Verluste.
Wiederverkäufer, Agenten oder Mitarbeiter von Xiaomi sind nicht berechtigt, Änderungen, Erweiterungen oder Ergänzungen hinsichtlich dieser eingeschränkten Garantie vorzunehmen. Sollte eine Bestimmung rechtswidrig oder nicht durchsetzbar sein, wird die Rechtmäßigkeit oder Durchsetzbarkeit der übrigen Bestimmungen davon nicht berührt oder beeinträchtigt.
Sofern dies nicht gesetzlich verboten oder anderweitig von Xiaomi versprochen wurde, ist der Kundendienst auf das Land oder die Region des ursprünglichen Kaufs beschränkt.
Produkte, die nicht ordnungsgemäß eingeführt wurden und/oder nicht ordnungsgemäß von Xiaomi hergestellt wurden und/oder nicht ordnungsgemäß von Xiaomi oder einem offiziellen Händler von Xiaomi erworben wurden, fallen nicht unter diese Garantie.
Gemäß geltendem Recht können Garantieforderungen gegen Einzelhändler geltend gemacht werden, die das Produkt trotz Ermangelung gegenseitiger Vertriebsvereinbarungen in Umlauf gebracht haben. In solchen Fällen ermutigt Sie Xiaomi, den Händler zu kontaktieren, bei dem Sie das Produkt gekauft haben.
Diese Garantieerklärung ist nicht auf Hong Kong und Taiwan anwendbar.

5.STILLSCHWEIGENDE GARANTIEN
Soweit durch geltendes Recht zulässig, sind alle stillschweigend begründeten Garantien (einschließlich der Garantie der Gebrauchstauglichkeit oder der Eignung für einen bestimmten Zweck) zeitlich beschränkt und gelten maximal für die Dauer dieser eingeschränkten Garantie. In einigen Ländern ist die Beschränkung der Dauer stillschweigender Garantien nicht zulässig, sodass die o. g. Beschränkung auf Sie nicht zutrifft, wenn Sie Verbraucher in einem dieser Länder sind.

6.SCHADENSBESCHRÄNKUNG
Soweit durch geltendes Recht zulässig, haftet Xiaomi nicht für zufällige oder indirekte Schäden, Neben- oder Folgeschäden oder besondere Schadensfolgen einschließlich, aber nicht beschränkt auf, entgangenen Gewinnen oder Einnahmen sowie Datenverluste und Schäden, die aus einer Verletzung einer ausdrücklichen oder stillschweigenden Garantie- oder anderweitigen Bedingung oder aus einer anderen rechtlichen Grundlage resultieren, selbst wenn Xiaomi auf die Möglichkeit solcher Schäden hingewiesen wurde. In einigen Ländern sind Ausschluss oder Beschränkung der Haftung für indirekte oder Folgeschäden sowie besondere Schadensfolgen nicht zulässig, sodass die o. g. Beschränkung auf Sie evtl. nicht zutrifft.

7.KONTAKT XIAOMI
Kontaktinformationen finden Sie auf unserer Website: https://www.mi.com/en/service/warranty/
Der Kundendienst kann durch jede Person im autorisierten Servicenetz von Xiaomi erbracht werden, durch die autorisierten Händler von Xiaomi oder durch den Endverkäufer, der die Produkte an Sie verkauft hat. Bei Fragen Sie sich bitte an die entsprechende von Xiaomi angegebene Person.

GWARANCJA

NINIEJSZA GWARANCJA NADAJE UŻYTKOWNIKOWI OKREŚLONE PRAWA, LECZ MOGĄ MU PRZYSŁUGIWAĆ RÓWNIEŻ INNE PRAWA PRZEWIDZIANE PRAWEM DANEGO KRAJU, OKRĘGU ADMINISTRACYJNEGO LUB STANU. PONADTO W NIEKTÓRYCH KRAJACH, OKRĘGACH ADMINISTRACYJNYCH LUB STANACH PRAWO KONSUMENCKIE MOŻE PRZEWIDYWAĆ MINIMALNY OKRES GWARANCJI. WSZELKIE WYKLUCZENIA, OGRANICZENIA LUB ZAWIESZENIA PRAW PRZYSŁUGUJĄCYCH UŻYTKOWNIKOWI, NA JAKIE POWOŁUJE SIĘ FIRMA XIAOMI, NASTĘPUJĄ WYŁĄCZNIE W ZAKRESIE DOZWOLONYM PRZEZ OBOWIĄZUJĄCE PRAWO. W CELU DOKŁADNEGO ZROZUMIENIA SWOICH PRAW ZACHĘCAMY DO ZAPOZNANIA SIĘ Z PRAWEM SWOJEGO KRAJU, OKRĘGU ADMINISTRACYJNEGO LUB STANU.

1.OGRANICZONA GWARANCJA NA PRODUKT

Firma Xiaomi gwarantuje, że Produkty są wolne od wad materiałowych i wykonawczych w normalnych warunkach użytkowania i podczas użytkowania zgodnie z właściwą instrukcją obsługi Produktu, przez Okres Gwarancji.

Okres obowiązywania i warunki rękojmi są określone w odpowiednich przepisach lokalnych. Więcej informacji na temat korzyści wynikających z gwarancji konsumenckiej można znaleźć na oficjalnej stronie firmy Xiaomi https://www.mi.com/en/service/warranty/.

Firma Xiaomi gwarantuje pierwotnemu nabywcy, że przy normalnym użytkowaniu Produkt będzie wolny od wad materiałowych i produkcyjnych przez wyżej wymieniony okres.

Firma Xiaomi nie gwarantuje, że działanie Produktu będzie nieprzerwane lub wolne od błędów.

Firma Xiaomi nie ponosi odpowiedzialności za szkody spowodowane nieprzestrzeganiem instrukcji dotyczących użytkowania Produktu.

2.FORMY ZADOŚĆUCZYNIENIA

W przypadku stwierdzenia wady urządzenia i otrzymania przez firmę Xiaomi ważnego roszczenia w Okresie Gwarancji firma Xiaomi (1) naprawi produkt bezpłatnie, (2) wymieni produkt lub (3) zwróci koszt Produktu, z wyłączeniem ewentualnych opłat z tytułu wysyłki.

3.JAK SKORZYSTAĆ Z GWARANCJI

Aby skorzystać z gwarancji, należy dostarczyć Produkt na adres podany przez firmę Xiaomi w opakowaniu oryginalnym bądź podobnym, które zapewni Produktowi taki sam poziom ochrony. Przed skorzystaniem z gwarancji firma Xiaomi może (w zakresie dozwolonym przez obowiązujące prawo) zażądać dostarczenia dowodu zakupu i/lub dokonania rejestracji Produktu.

4.WYŁĄCZENIA I OGRANICZENIA

O ile firma Xiaomi nie postanowi inaczej, niniejsza Ograniczona Gwarancja dotyczy wyłącznie Produktu wytworzonego przez firmę Xiaomi lub na jej rzecz, oznaczonego znakami towarowymi, nazwą handlową lub logo „Xiaomi" lub „Mi".

Ograniczona Gwarancja nie dotyczy (a) Szkód spowodowanych działaniem natury lub siły wyższej, np. uderzeniem pioruna, tornadem, powodzią, pożarem, trzęsieniem ziemi lub innymi czynnikami zewnętrznymi; (b) Zaniedbań; (c) Wykorzystania w celach komercyjnych; (d) Modyfikacji dowolnej części Produktu; (e) Szkód związanych z używaniem Produktu w połączeniu z produktami niebędącymi produktami firmy Xiaomi; (f) Szkód powstałych wskutek wypadku, niewłaściwego lub nieprawidłowego używania; (g) Szkód spowodowanych korzystaniem z Produktu w zakresie wykraczającym poza dozwolone lub zamierzone zastosowanie opisane przez firmę Xiaomi lub wskutek zastosowania niewłaściwego napięcia lub zasilania; (h) Szkód spowodowanych przez usługę serwisową (w tym ulepszenia i rozszerzenia) wykonaną przez osobę niebędącą przedstawicielem firmy Xiaomi.

Obowiązkiem użytkownika jest tworzenie kopii zapasowych wszelkich danych, oprogramowania lub innych materiałów przechowywanych lub zapisanych w produkcie. Istnieje możliwość, że podczas serwisowania dane, oprogramowanie lub inne materiały znajdujące się w urządzeniu zostaną utracone lub przeformatowane, a firma Xiaomi nie ponosi odpowiedzialności za takie uszkodzenie lub utratę.
Żaden sprzedawca, agent ani pracownik firmy Xiaomi nie jest upoważniony do dokonywania jakichkolwiek modyfikacji, przedłużania ani uzupełniania niniejszej Ograniczonej Gwarancji. Jeśli jakikolwiek warunek zostanie uznany za niezgodny z prawem lub niemożliwy do wyegzekwowania, nie ma to wpływu na legalność ani wykonalność pozostałych postanowień.
Usługi posprzedażne ograniczają się do kraju lub regionu, w którym dokonano pierwotnego zakupu, chyba że obowiązujące prawo zabrania nałożenia takiego ograniczenia lub firma Xiaomi złożyła w tym zakresie inne zobowiązanie.
Produkty, które nie zostały sprowadzone i/lub nie zostały wyprodukowane przez firmę Xiaomi i/lub nie zostały nabyte od firmy Xiaomi lub oficjalnego sprzedawcy firmy Xiaomi, nie są objęte niniejszymi gwarancjami. Zgodnie z obowiązującym prawem użytkownikowi mogą przysługiwać gwarancje udzielone przez nieoficjalnego sprzedawcę, który sprzedał dany produkt. Dlatego firma Xiaomi zachęca do skontaktowania się ze sprzedawcą, u którego zakupiono produkt.
Niniejsze gwarancje nie mają zastosowania w Hongkongu i Tajwanie.

5.GWARANCJE DOROZUMIANE
Z wyjątkiem przypadków, w których jest to zakazane przez obowiązujące prawo, okres obowiązywania wszystkich dorozumianych gwarancji (w tym gwarancji przydatności handlowej i przydatności do określonego celu) jest ograniczony do maksymalnego okresu obowiązywania tej ograniczonej gwarancji. Niektóre jurysdykcje nie zezwalają na ograniczenie okresu obowiązywania gwarancji dorozumianej, w związku z czym powyższe ograniczenie nie będzie mieć w takich przypadkach zastosowania.

6.OGRANICZENIE ODPOWIEDZIALNOŚCI Z TYTUŁU SZKÓD
W zakresie, w jakim nie zakazuje tego obowiązujące prawo, firma Xiaomi nie ponosi odpowiedzialności za szkody spowodowane przez wypadek, pośrednie, szczególne lub wtórne, w tym między innymi za utratę zysków, dochodów lub danych, szkody wynikające z jakiegokolwiek naruszenia wyraźnej lub dorozumianej gwarancji lub warunku, bądź szkody wynikające z jakiejkolwiek innej teorii prawnej, nawet jeśli firmę Xiaomi poinformowano o możliwości wystąpienia takich szkód. Niektóre jurysdykcje nie zezwalają na wyłączenie lub ograniczenie odpowiedzialności z tytułu szkód szczególnych, pośrednich lub wtórnych, w związku z czym powyższe ograniczenie lub wyłączenie może nie mieć zastosowania do danego użytkownika.

7.KONTAKT Z FIRMĄ XIAOMI
Klientów zachęca się do odwiedzenia strony https://www.mi.com/en/service/warranty/
Osobą kontaktową w zakresie obsługi posprzedażnej może być dowolna osoba w autoryzowanej sieci serwisowej Xiaomi, autoryzowany dystrybutor Xiaomi lub ostateczny sprzedawca, który sprzedał produkt użytkownikowi. W przypadku wątpliwości należy skontaktować się z odpowiednią osobą wskazaną przez firmę Xiaomi.

ГАРАНТИЙНОЕ УВЕДОМЛЕНИЕ

НАСТОЯЩАЯ ГАРАНТИЯ ДАЕТ ВАМ ОПРЕДЕЛЕННЫЕ ПРАВА, А В ЗАВИСИМОСТИ ОТ ЗАКОНОДАТЕЛЬСТВА ВАШЕЙ СТРАНЫ, ПРОВИНЦИИ ИЛИ ШТАТА ОНИ МОГУТ БЫТЬ БОЛЕЕ ШИРОКИМИ. В НЕКОТОРЫХ СТРАНАХ, ПРОВИНЦИЯХ И ШТАТАХ ЗАКОНОМ О ЗАЩИТЕ ПРАВ ПОТРЕБИТЕЛЕЙ ПРЕДУСМОТРЕН МИНИМАЛЬНЫЙ ГАРАНТИЙНЫЙ СРОК. КОМПАНИЯ XIAOMI НЕ ИСКЛЮЧАЕТ, НЕ ОГРАНИЧИВАЕТ И НЕ ПРИОСТАНАВЛИВАЕТ ОСУЩЕСТВЛЕНИЕ ДРУГИХ ВАШИХ ЗАКОННЫХ ПРАВ. РЕКОМЕНДУЕМ ОЗНАКОМИТЬСЯ С ЗАКОНАМИ ВАШЕЙ СТРАНЫ, ПРОВИНЦИИ ИЛИ ШТАТА ДЛЯ ПОЛНОГО ПОНИМАНИЯ СВОИХ ПРАВ.

1.ОГРАНИЧЕННАЯ ГАРАНТИЯ НА ПРОДУКТ

Компания Xiaomi гарантирует, что материалы и качество продуктов исключают возникновение дефектов при условии их нормального использования в соответствии с руководством по эксплуатации в течение гарантийного срока.

Продолжительность и условия правовых гарантий представлены в соответствующих местных законах. Дополнительные сведения о преимуществах гарантий для потребителей см. на официальном веб-сайте Xiaomi https://www.mi.com/en/service/warranty/.

Компания Xiaomi гарантирует первоначальному покупателю, что материалы и качество ее продуктов исключают возникновение дефектов при условии их нормального использования в течение вышеуказанного периода.

Xiaomi не гарантирует, что работа продукта будет бесперебойной или безошибочной.

Xiaomi не несет ответственности за убытки, понесенные в результате несоблюдения инструкций по использованию продукта.

2.СРЕДСТВА ПРАВОВОЙ ЗАЩИТЫ

Если обнаружен дефект оборудования и компания Xiaomi получила обоснованную претензию в течение гарантийного периода, Xiaomi обязуется (1) выполнить ремонт продукта бесплатно, (2) заменить изделие или (3) возместить стоимость продукта, исключая возможные расходы по доставке.

3.КАК ПОЛУЧИТЬ ГАРАНТИЙНОЕ ОБСЛУЖИВАНИЕ

Чтобы получить гарантийное обслуживание, вы должны доставить продукт в оригинальной или аналогичной упаковке, обеспечив равноценную степень защиты продукта, по адресу, указанному Xiaomi. Компания Xiaomi вправе потребовать предоставить доказательства или доказательство покупки и/или выполнить требования регистрации перед получением гарантийного обслуживания, если иное не предусмотрено законодательством.

4.ИСКЛЮЧЕНИЯ И ОГРАНИЧЕНИЯ

Эта ограниченная гарантия распространяется только на продукт, изготовленный компанией Xiaomi или для нее и содержащий ее товарные знаки, торговое наименование или логотип «Xiaomi» либо «Mi», если иное не предусмотрено компанией Xiaomi.

Ограниченная гарантия не распространяется на (а) повреждения в результате стихийных бедствий, например удара молнии, смерча, наводнения, пожара, землетрясения или других экзогенных факторов; (б) следствия халатности; (в) коммерческое использование; (г) внесенные изменения или модификации любой части продукта; (д) повреждения, вызванные использованием продуктов других производителей; (е) повреждения в результате несчастного случая, злоупотребления или неправильного использования; (ж) повреждения, вызванные применением продукта за пределами разрешенного или допускаемого использования, описанного Xiaomi, а также в результате несоответствующего напряжения или питания; (з)

повреждения из-за обслуживания (включая обновления и расширения) лицом, не являющимся представителем компании Xiaomi.
Создание резервной копии данных, программного обеспечения и других материалов, которые вы можете хранить на продукте, является вашей ответственностью. Компания Xiaomi не несет ответственности за потерю или переформатирование данных, программного обеспечения и других материалов, содержащихся в оборудовании, в процессе эксплуатации.
Ни один реселлер, агент или сотрудник компании Xiaomi не уполномочен вносить изменения или дополнения в настоящую гарантию. Если какое-либо условие окажется незаконным или юридически недействительным, законность или исполнимость остальных положений не должна быть затронута или нарушена.
Послепродажное обслуживание осуществляется в стране или регионе покупки, за исключением случаев, запрещенных законом, или если иное предусмотрено компанией Xiaomi.
Настоящая гарантия не покрывает продукты, которые не были должным образом импортированы, были изготовлены не компанией Xiaomi и/или приобретены не у Xiaomi либо ее официального представителя. Согласно действующему законодательству, вы можете рассчитывать на гарантии от официального дистрибьютора, который продал продукт. Поэтому компания Xiaomi предлагает обращаться к продавцу, у которого вы приобрели продукт.
Настоящая гарантия не распространяется на Гонконг и Тайвань.

5.ПОДРАЗУМЕВАЕМЫЕ ГАРАНТИИ
За исключением случаев, запрещенных законодательством, подразумеваемые гарантии (включая гарантии товарного состояния и пригодности для конкретной цели) имеют ограниченный срок действия, который не может превышать срок действия настоящей ограниченной гарантии. В некоторых юрисдикциях не допускается ограничение срока действия подразумеваемой гарантии. В таких случаях указанное ограничение не применяется.

6.ОГРАНИЧЕНИЕ ПОВРЕЖДЕНИЯ
За исключением случаев, запрещенных законодательством, компания Xiaomi не несет ответственности за повреждения в результате ДТП, косвенных, специальных или последующих повреждений, включая потерю прибыли, доходов или данных, убытки, возникшие в результате нарушения явных или подразумеваемых гарантий или условий, или по любой другой законной теории, даже если компания Xiaomi была предупреждена о возможности таких повреждений. В некоторых юрисдикциях не допускается исключение или ограничение ответственности за специальные, косвенные или последующие убытки. В таких случаях указанные выше ограничения не применяются.

7.КОНТАКТЫ КОМПАНИИ XIAOMI
Подробную информацию для клиентов см. на сайте https://www.mi.com/en/service/warranty/
Контактным лицом для послепродажного обслуживания может быть любое лицо из авторизованной сервисной сети Xiaomi, авторизованный дистрибьютор Xiaomi или продавец, у которого вы приобрели продукт. Если у вас возникли какие-либо вопросы, обратитесь к соответствующему лицу в компании Xiaomi.

إشعار الضمان

يمنحك هذا الضمان حقوق محددة، وقد يكون لديك حقوق أخرى بموجب قوانين بلدك أو مقاطعتك أو ولايتك. في الواقع، في بعض البلدان أو المقاطعات أو الولايات، يمكن أن يفرض قانون المستهلك فترة الضمان الأدنى. باستثناء ما يسمح به القانون، لا تستثني XIAOMI أو تحد أو توقف الحقوق الأخرى التي قد تكون لديك. لفهم حقوقك بشكل كامل، ندعوك لمراجعة قوانين البلد أو المقاطعة أو الولاية.

1. الضمان المحدود للمنتج

تضمن XIAOMI أن المنتجات خالية من العيوب الموجودة في المواد والتصنيع في ظل الاستخدام العادي واستخدامها وفقًا لدليل المستخدم الخاص بالمنتج، خلال فترة الضمان.

يتم توفير المدة والشروط المتعلقة بالضمانات القانونية بموجب القوانين المحلية المعنية. لمزيد من المعلومات حول مزايا الضمان للمستهلك، يرجى الرجوع إلى موقع Xiaomi الرسمي https://www.mi.com/en/service/warranty/.

تضمن XIAOMI للمشتري الأصلي أن منتج XIAOMI الخاص به سيكون خالياً من عيوب المواد والتصنيع في ظل الاستخدام العادي في الفترة المذكورة أعلاه. لا تضمن XIAOMI تشغيل المنتج دون انقطاع أو خلوه من الأخطاء. غير مسؤولة عن الأضرار الناشئة عن عدم الامتثال للتعليمات المتعلقة باستخدام المنتج XIAOMI.

2. الإصلاحات

خلال فترة الضمان مطالبة صالحة، فستقوم Xiaomi إذا تم العثور على عيب في الأجهزة واستلمت شركة XIAOMI إما (1) بإصلاح المنتج دون مقابل، أو (2) استبدال المنتج، أو (3) رد المنتج، ولا يتضمن ذلك التكاليف المحتملة للشحن.

3. كيفية الحصول على خدمة الضمان

للحصول على خدمة الضمان، يجب عليك تسليم المنتج، في عبوته الأصلية أو عبوة مماثلة توفر درجة متساوية من حماية المنتج، إلى العنوان المحدد بواسطة Xiaomi. قد تتطلب منك تقديم أدلة أو دليل على الشراء و / أو الامتثال لمتطلبات التسجيل قبل Xiaomi باستثناء الحد الذي يحظره القانون المعمول به، الحصول على خدمة الضمان.

4. الاستثناءات والقيود

ويمكن التعرف عليه XIAOMI ينطبق هذا الضمان المحدود فقط على المنتج الذي تم تصنيعه من قبل أو من أجل Xiaomi، ما لم ينص على خلاف ذلك من قبل "Mi" أو "Xiaomi" من خلال العلامات التجارية أو الاسم التجاري أو شعار.
لا ينطبق الضمان المحدود على أي (أ) ضرر ناتج عن أفعال الطبيعة، على سبيل المثال، ضربات البرق أو الأعاصير أو الفيضانات أو الحريق أو الزلازل أو أي أسباب أخرى؛ (و) الضرر الناجم عن حادث أو سوء استخدام أو سوء؛ (ز) الأضرار الناجمة عن تشغيل المنتج خارج الاستخدامات المسموح بها أو المقصودة التي حددتها Xiaomi باستخدام مصدر طاقة أو جهد غير مناسب؛ أو (ح) الأضرار الناجمة عن الخدمة (بما في ذلك الترقيات والتوسعات) التي يقوم بها أي شخص غير ممثل لشركة XIAOMI خارجية أخرى؛ (ب) الإهمال؛ (ج) الاستخدام التجاري؛ (د) تعديلات على أي جزء من المنتج؛ (هـ) الضرر الناجم عن الاستخدام مع منتجات غير Xiaomi.

تقع على عاتقك مسؤولية الاحتفاظ بنسخة احتياطية من أي بيانات أو برامج أو مواد أخرى ربما تكون قد قمت بتخزينها أو حفظها على المنتج. من المرجح أن مسؤولية هذا الضرر أو XIAOMI البيانات أو البرامج أو المواد الأخرى الموجودة في الجهاز سوف تُفقد أو تتم إعادة تنسيقها أثناء عملية الصيانة، ولا تتحمل .الفقدان
إجراء أي تعديل أو تمديد أو إضافة لهذا الضمان المحدود. إذا اعتبر أي شرط غير قانوني أو غير قابل للتنفيذ، فإن Xiaomi لا يجوز لأي موزع أو وكيل أو موظف لدى .قانونية أو قابلية تطبيق الشروط المتبقية لن تتأثر أو تقل فاعليتها
.تقتصر خدمات ما بعد البيع على بلد أو منطقة الشراء الأصلي ،Xiaomi باستثناء ما تحظره القوانين أو ما تعهدت به
و / أو لم يتم الحصول عليها من شركة Xiaomi لا تشمل الضمانات الحالية المنتجات التي لم تستورد و / أو لم يتم تصنيعها على النحو المطلوب من قبل شركة Xiaomi أو بائع رسمي تابع لها. وفقًا للقانون المعمول به، قد تستفيد من ضمانات بائع التجزئة غير الرسمي الذي باع المنتج. لذلك، تناشدك شركة Xiaomi .بالاتصال ببائع التجزئة الذي اشتريت منه المنتج
.لا تنطبق الضمانات الحالية في هونغ كونغ وتايوان

5. الضمانات الضمنية

باستثناء الحد الذي يحظره القانون المعمول به، فإن جميع الضمانات الضمنية (بما في ذلك الضمانات الخاصة بالتسويق والصلاحية لغرض معين) ستكون محدودة المدة حتى الحد الأقصى لمدة هذا الضمان المحدود. لا تسمح بعض السلطات القضائية بفرض قيود على مدة الضمان الضمني، لذلك لن يتم تطبيق القيود .المذكورة أعلاه في هذه الحالات

6. الحد من الأضرار

مسؤولة عن أي أضرار ناجمة عن حوادث أو أضرار غير مباشرة أو خاصة أو تبعية، بما في ذلك Xiaomi باستثناء الحد الذي يحظره القانون المعمول به، لن تكون على سبيل المثال لا الحصر، خسارة الأرباح أو الإيرادات أو البيانات، أو الأضرار الناتجة عن أي خرق صريح أو ضمني. الضمان أو الشرط، أو تحت أي نظرية قانونية بإمكانية حدوث مثل هذه الأضرار. لا تسمح بعض السلطات القضائية باستثناء أو تقييد الأضرار الخاصة أو غير المباشرة أو التبعية، Xiaomi أخرى، حتى لو تم إبلاغ .لذلك قد لا ينطبق عليك التقييد أو الاستثناء الوارد أعلاه

7. XIAOMI جهات اتصال

https://www.mi.com/en/service/warranty/ :بالنسبة للعملاء، يرجى زيارة الموقع الإلكتروني
أو Xiaomi أو الموزعين المعتمدين لشركة Xiaomi يمكن أن يكون الشخص المسؤول عن خدمة ما بعد البيع أي شخص في شبكة الخدمات المعتمدة لشركة .Xiaomi البائع النهائي الذي قام ببيع المنتجات لك. إذا كنت في شك، فيرجى الاتصال بالشخص المعني، حيث قد تحدده

PEMBERITAHUAN GARANSI

GARANSI INI MEMBERIKAN HAK TERTENTU KEPADA ANDA, DAN ANDA MUNGKIN MEMILIKI HAK LAIN YANG DIBERIKAN OLEH HUKUM DI NEGARA, PROVINSI, ATAU NEGARA BAGIAN ANDA. UNDANG-UNDANG KONSUMEN DI BEBERAPA NEGARA, PROVINSI, ATAU NEGARA BAGIAN DAPAT MENENTUKAN MASA GARANSI MINIMUM. SELAIN YANG DIIZINKAN OLEH HUKUM, XIAOMI TIDAK MENGECUALIKAN, MEMBATASI, ATAU MENANGGUHKAN HAK LAIN YANG MUNGKIN ANDA MILIKI. UNTUK MEMAHAMI HAK ANDA SEPENUHNYA, KAMI MENGANJURKAN ANDA MEMPELAJARI UNDANG-UNDANG YANG BERLAKU DI NEGARA, PROVINSI, ATAU NEGARA BAGIAN ANDA.

1.GARANSI PRODUK TERBATAS

XIAOMI menjamin bahwa Produk tersebut bebas dari kecacatan bahan dan pembuatan dalam penggunaan normal dan penggunaan yang sesuai dengan panduan pengguna Produk terkait, selama Masa Garansi.

Jangka waktu dan ketentuan terkait garansi hukum disediakan oleh hukum setempat masing-masing. Untuk mengetahui informasi selengkapnya tentang manfaat garansi konsumen, silakan lihat situs web resmi Xiaomi https://www.mi.com/en/service/warranty/.

Xiaomi menjamin kepada pembeli produk asli bahwa Produk Xiaomi akan bebas dari kecacatan bahan dan pembuatan dengan penggunaan normal dalam jangka waktu yang disebutkan di atas.

Xiaomi tidak menjamin bahwa operasi Produk tidak akan terganggu atau bebas dari kesalahan.

Xiaomi tidak bertanggung jawab atas kerugian yang timbul akibat tidak mengikuti instruksi terkait penggunaan Produk.

2.GANTI RUGI

Jika ditemukan kecacatan pada perangkat keras dan klaim yang sah diterima oleh Xiaomi dalam Masa Garansi, Xiaomi akan (1) memperbaiki produk tanpa biaya, (2) mengganti produk, atau (3) mengembalikan Produk, tidak termasuk kemungkinan biaya pengiriman.

3.CARA MEMPEROLEH LAYANAN GARANSI

Untuk memperoleh layanan garansi, Anda harus mengirimkan Produk, dalam kemasan aslinya atau kemasan serupa yang memberikan tingkat perlindungan Produk yang setara, ke alamat yang ditentukan oleh Xiaomi. Kecuali sejauh yang dilarang oleh undang-undang yang berlaku, Xiaomi mungkin mewajibkan Anda menunjukkan bukti atau bukti pembelian dan/atau mematuhi persyaratan pendaftaran sebelum menerima layanan garansi.

4.PENGECUALIAN DAN BATASAN

Kecuali ditetapkan lain oleh Xiaomi, Garansi Terbatas ini hanya berlaku untuk Produk yang diproduksi oleh atau untuk Xiaomi dan dapat diidentifikasi oleh merek dagang, nama dagang, atau logo "Xiaomi" atau "Mi".

Garansi Terbatas ini tidak berlaku untuk segala (a) Kerusakan akibat kuasa alam atau Tuhan, misalnya, sambaran petir, tornado, banjir, kebakaran, gempa bumi, atau penyebab eksternal lainnya; (b) Kelalaian; (c) Penggunaan komersial; (d) Perubahan atau modifikasi pada segala bagian Produk; (e) Kerusakan akibat penggunaan dengan produk non-Xiaomi; (f) Kerusakan akibat kecelakaan, penyalahgunaan, atau penggunaan yang tidak semestinya; (g) Kerusakan akibat pengoperasian Produk di luar penggunaan yang diizinkan atau dimaksudkan sebagaimana dijelaskan oleh Xiaomi atau dengan tegangan atau catu daya yang tidak sesuai; atau (h) Kerusakan akibat servis (termasuk peningkatan dan ekspansi) yang dilakukan oleh siapa pun yang bukan merupakan perwakilan Xiaomi.

Anda bertanggung jawab mencadangkan data, perangkat lunak, atau materi lain yang mungkin Anda simpan atau cadangkan pada

produk. Data, perangkat lunak, atau materi lain dalam peralatan mungkin dapat hilang atau diformat ulang selama proses servis. Xiaomi tidak bertanggung jawab atas kerusakan atau kehilangan tersebut.
Tidak ada reseller, agen, atau karyawan Xiaomi yang berwenang untuk melakukan modifikasi, perpanjangan, atau penambahan terhadap Garansi Terbatas ini. Jika ada ketentuan yang dianggap ilegal atau tidak dapat diberlakukan, legalitas atau kelayakan pemberlakuan ketentuan lainnya tidak akan terpengaruh atau terganggu.
Kecuali dilarang oleh hukum atau dijamin oleh Xiaomi, layanan purnajual hanya akan tersedia di negara atau daerah tempat pembelian produk.
Produk yang tidak diimpor dan/atau diproduksi secara sewajarnya oleh Xiaomi dan/atau tidak diperoleh secara sewajarnya dari Xiaomi atau penjual resmi Xiaomi tidak masuk dalam cakupan garansi yang ada saat ini. Sesuai dengan hukum yang berlaku, Anda dapat memperoleh manfaat garansi dari ritel tidak resmi yang menjual produk. Oleh karena itu, Xiaomi menghimbau Anda untuk menghubungi ritel tempat Anda membeli produk.
Garansi yang ada saat ini tidak berlaku di Hong Kong dan Taiwan.

5.GARANSI TERSIRAT
Kecuali sepanjang dilarang oleh undang-undang yang berlaku, semua garansi tersirat (termasuk garansi kelayakan barang dagangan, keselarasan untuk tujuan khusus) akan memiliki durasi terbatas hingga durasi maksimum garansi terbatas ini. Beberapa yurisdiksi tidak mengizinkan pembatasan durasi garansi tersirat, sehingga pembatasan di atas tidak akan diterapkan dalam hal ini.

6.BATASAN KERUSAKAN
Kecuali sejauh dilarang oleh hukum yang berlaku, Xiaomi tidak akan bertanggung jawab atas segala kerusakan yang disebabkan oleh kecelakaan, kerusakan tidak langsung, khusus atau konsekuensial, termasuk tetapi tidak terbatas pada hilangnya keuntungan, pendapatan atau data, kerusakan yang diakibatkan dari pelanggaran apa pun baik tersurat maupun tersirat, garansi atau ketentuan, atau berdasarkan teori hukum lainnya, bahkan jika Xiaomi sudah diberi tahu tentang kemungkinan kerusakan tersebut. Beberapa yurisdiksi tidak mengizinkan pengecualian atau batasan kerusakan khusus, tidak langsung, atau konsekuensial, sehingga batasan atau pengecualian di atas mungkin tidak berlaku untuk Anda.

7.KONTAK XIAOMI
Untuk pelanggan, silakan kunjungi situs web: https://www.mi.com/en/service/warranty/
Orang yang dapat dihubungi untuk layanan purnajual dapat ditentukan oleh jaringan layanan resmi Xiaomi, distributor resmi Xiaomi, atau vendor akhir yang menjual produk kepada Anda. Jika ragu, silakan hubungi orang bersangkutan yang disebutkan oleh Xiaomi.

AVISO DE GARANTIA

A PRESENTE GARANTIA CONCEDE-LHE DIREITOS ESPECÍFICOS, PODENDO USUFRUIR DE OUTROS DIREITOS PREVISTOS PELA LEGISLAÇÃO DO SEU PAÍS, PROVÍNCIA OU ESTADO. DE FACTO, NOUTROS PAÍSES, PROVÍNCIAS OU ESTADOS, O DIREITO DOS CONSUMIDORES PODE IMPOR UM PERÍODO DE GARANTIA MÍNIMO. A NÃO SER QUE PERMITIDO POR LEI, A XIAOMI NÃO EXCLUI, LIMITA NEM SUSPENDE OUTROS DIREITOS QUE POSSA TER. PARA UMA COMPREENSÃO COMPLETA DOS SEUS DIREITOS, ACONSELHAMOS QUE CONSULTE A LEGISLAÇÃO DO SEU PAÍS, PROVÍNCIA OU ESTADO.

1. GARANTIA LIMITADA DO PRODUTO
A XIAOMI garante que os Produtos não apresentam quaisquer defeitos nos seus componentes e de fabrico sob condições normais de utilização e de acordo com o respetivo manual do utilizador do Produto durante o Período de Garantia.
Os termos e as condições relacionadas com garantias legais são fornecidas pela respetiva legislação local. Para mais informações sobre as vantagens da garantia do cliente, consulte o site oficial da Xiaomi https://www.mi.com/en/service/warranty/.
A Xiaomi garante ao comprador original que o seu Produto Xiaomi não apresentam quaisquer defeitos nos seus componentes e de fabrico sob condições normais de utilização durante o período mencionado acima.
A Xiaomi não assegura que o funcionamento do Produto seja contínuo ou sem erros.
A Xiaomi não se responsabiliza por danos resultantes do incumprimento das instruções associadas à utilização do Produto.

2. SOLUÇÕES
Se for encontrado um defeito no hardware e apresentada uma reclamação válida à Xiaomi dentro do Período de Garantia, a Xiaomi (1) reparará o produto sem cobrança adicional; (2) substituirá o Produto; ou (3) efetuará o reembolso do Produto, excluindo potenciais custos de envio.

3. COMO OBTER O SERVIÇO DE GARANTIA
Para obter o serviço de garantia, terá de entregar o Produto na sua embalagem original ou em embalagem semelhante que forneça o mesmo nível de proteção do Produto, na morada especificada pela Xiaomi. Exceto se proibido pela legislação aplicável, a Xiaomi poderá exigir a apresentação de comprovativos ou de provas de compra e/ou o cumprimento de requisitos de registo antes de obter o serviço de garantia.

4. EXCLUSÕES E LIMITAÇÕES
Salvo se estipulado em contrário pela Xiaomi, a presente Garantia Limitada aplica-se apenas ao Produto fabricado por ou para a Xiaomi, que seja identificável pelas marcas registadas, pelo nome comercial ou pelo logótipo "Xiaomi" ou "Mi".
A Garantia Limitada não se aplica a quaisquer (a) danos que resultem de atos da natureza ou causas de força maior, por exemplo, trovoadas, tornados, inundações, incêndios, terramotos ou outras causas externas; (b) casos de negligência; (c) casos de utilização comercial; (d) alterações ou modificações a qualquer parte do Produto; (e) danos causados pela utilização conjunta com produtos que não sejam da Xiaomi; (f) danos causados por acidente, abuso ou má utilização; (g) danos causados pela utilização do Produto para outros fins que não os permitidos ou pretendidos pela Xiaomi ou com voltagem ou fonte de alimentação inadequadas; ou (h) danos causados por atividades de assistência (incluindo atualizações e expansões) desempenhadas por indivíduos que não sejam representantes da Xiaomi.
É da sua responsabilidade efetuar cópias de segurança de quaisquer dados ou outros materiais que possa ter armazenado ou mantido no Produto. É provável que os dados, o software ou outros materiais existentes no equipamento sejam perdidos ou

reformatados durante o processo de assistência, pelo que a Xiaomi não se responsabilizará por quaisquer danos ou perdas.
Nenhum revendedor, agente ou funcionário da Xiaomi está autorizado a efetuar qualquer modificação, extensão ou adenda à presente Garantia Limitada. Se algum termo for considerado ilegal ou inexequível, a legalidade e validade dos restantes termos não deverão ser afetadas nem prejudicadas.
Exceto se proibido pela legislação ou de outra forma prometido pela Xiaomi, os serviços de pós-venda deverão ser limitados ao país ou região da compra original.
Os produtos que não foram devidamente importados e/ou não foram devidamente fabricados pela Xiaomi e/ou não foram devidamente adquiridos à Xiaomi ou a um vendedor oficial da Xiaomi, não se encontram cobertos pelas garantias presentes. Conforme aplicável por lei, pode beneficiar das garantias de um retalhista não oficial que tenha vendido o produto. Assim sendo, a Xiaomi aconselha-o a contactar o retalhista a quem comprou o Produto.
As garantias presentes não se aplicam em Hong Kong nem em Taiwan.

5. GARANTIAS IMPLÍCITAS
Exceto se proibido pela legislação aplicável, todas as garantias implícitas (incluindo garantias de comercialização e adequação a um finalidade específica) serão limitadas à duração máxima da presente garantia limitada. Algumas jurisdições não permitem a imposição de limites na duração de uma garantia implícita, por isso, a limitação acima referida não será aplicada nesses casos.

6. LIMITAÇÃO DE DANOS
Exceto se proibido pela legislação aplicável, a Xiaomi não será responsável por quaisquer danos provocados por acidentes, danos indiretos, especiais ou consequentes, incluindo, sem limitação, danos por eventuais perdas de lucros, rendimentos ou dados, danos resultantes de qualquer violação de garantia ou condição expressa ou implícita ou danos verificados ao abrigo de qualquer teoria legal, mesmo quando a Xiaomi tiver sido informada da possibilidade de tais danos. Algumas jurisdições não permitem a exclusão ou limitação de danos especiais, indiretos ou consequentes, pelo que a limitação acima poderá não ser aplicável no seu caso.

7. CONTACTOS DA XIAOMI
Para clientes, visite o site:https://www.mi.com/en/service/warranty/
A pessoa de contacto para o serviço de pós-venda pode ser qualquer pessoa na rede de serviços autorizados da Xiaomi, distribuidores autorizados da Xiaomi ou o vendedor final que lhe vendeu os produtos. Em caso de dúvida, contacte a pessoa de contacto identificada pela Xiaomi.

GARANTİ BİLDİRİMİ

BU GARANTİ SİZE BELİRLİ HAKLAR VERMEKTEDİR VE BUNLARIN YANI SIRA ÜLKENİZİN, EYALETİNİZİN VEYA DEVLETİNİZİN YASALARIYLA SAĞLANAN BAŞKA HAKLARA DA SAHİP OLABİLİRSİNİZ. NİTEKİM BAZI ÜLKELERDE, EYALETLERDE VEYA DEVLETLERDE TÜKETİCİ YASALARI, BELİRLİ BİR ASGARİ GARANTİ SÜRESİ OLMASINI ZORUNLU KILABİLİR. XIAOMI, YASALARLA AKSİ BELİRTİLMEDİĞİ SÜRECE, SAHİP OLABİLECEĞİNİZ DİĞER HAKLARI HARİÇ TUTMAZ, SINIRLAMAZ VEYA ASKIYA ALMAZ. HAKLARINIZI TAM OLARAK ANLAMAK İÇİN ÜLKENİZİN, EYALETİNİZİN VEYA DEVLETİNİZİN YASALARINA BAŞVURMANIZ RİCA OLUNUR.

1. SINIRLI ÜRÜN GARANTİSİ
XIAOMI, Ürünlerin, Garanti Süresi boyunca normal kullanım koşulları altında ve ilgili Ürün kullanım kılavuzuna uygun olarak kullanılması şartıyla herhangi bir malzeme ve işçilik kusurunun olmadığını garanti eder.
Yasal garantilerle ilgili süre ve koşullar ilgili yerel yasalar tarafından sağlanır. Tüketici garantisiyle sunulan faydalar hakkında daha fazla bilgi edinmek için lütfen Xiaomi'nin resmi web sitesine başvurun: https://www.mi.com/en/service/warranty/.
Xiaomi, ilk alıcıya, Xiaomi Ürününün yukarıda belirtilen süre zarfında normal kullanım koşulları altında malzeme ve işçilik kusuru bulunmayacağını garanti eder.
Xiaomi, Ürünün kesintisiz veya hatasız bir şekilde çalışacağını garanti etmez.
Xiaomi, Ürünün kullanımıyla ilgili yönergelere uyulmamasından kaynaklanan hasarlardan sorumlu değildir.

2. TELAFİLER
Donanım kusuru bulunması ve Garanti Süresi içinde Xiaomi tarafından geçerli bir hak talebi alınması durumunda Xiaomi, (1) ürünü ücretsiz olarak onaracak, (2) ürünü değiştirecek veya (3) Ürünü iade edecektir (olası nakliye masrafları hariç).

3. GARANTİ KAPSAMINDA SERVİSTEN YARARLANMA
Garanti kapsamında servisten yararlanmak için Ürünü, orijinal ambalajında veya eşit derecede Ürün koruması sağlayan benzer bir ambalajda Xiaomi tarafından belirtilen adrese teslim etmeniz gerekir. Yürürlükteki yasaların izin vermediği durumlar haricinde Xiaomi, garanti kapsamında servis almadan önce belirli kanıtlar veya satın alma belgesi sunmanızı ve/veya kayıt şartlarına uymanızı gerekli kılabilir.

4. İSTİSNALAR VE SINIRLAMALAR
Xiaomi tarafından aksi belirtilmedikçe işbu Sınırlı Garanti yalnızca, Xiaomi tarafından veya Xiaomi adına üretilip ticari marka, ticari ad ya da "Xiaomi" veya "Mi" logosu ile tanımlanan Ürünler için geçerlidir.
İşbu Sınırlı Garanti; (a) yıldırım çarpması, kasırga, sel, yangın, deprem veya diğer harici nedenler gibi doğa olaylarına bağlı hasarlar; (b) İhmal; (c) Ticari kullanım; (d) Ürünün herhangi bir kısmında değişiklik yapılması; (e) Xiaomi dışı ürünlerle kullanımdan kaynaklanan hasarlar; (f) Kaza, suistimal veya yanlış kullanımdan kaynaklanan hasarlar; (g) Ürünü, Xiaomi tarafından açıklanan, izin verilen veya amaçlanan kullanımların dışında ya da uygun olmayan voltaj veya güç kaynağı ile çalıştırmaktan kaynaklanan hasarlar; (h) Xiaomi'nin temsilcisi olmayan herhangi bir kişi tarafından gerçekleştirilen servis işleminden (yükseltmeler ve genişletmeler dahil) kaynaklanan hasarlar için herhangi bir şekilde geçerli olmayacaktır.
Üründe depoladığınız veya muhafaza ettiğiniz tüm verileri, yazılımları veya diğer malzemeleri yedeklemek sizin sorumluluğunuzdadır. Ekipmandaki veriler, yazılımlar veya diğer malzemeler servis işlemi sırasında kaybolabilir veya yeniden biçimlendirilebilir ve Xiaomi bu tür bir hasar veya kayıptan sorumlu değildir.

Hiçbir Xiaomi satıcısının, temsilcisinin veya çalışanının işbu Sınırlı Garanti üzerinde herhangi bir değişiklik, genişletme veya ekleme yapma yetkisi yoktur. Herhangi bir koşulun yasadışı veya uygulanamaz olması durumunda, kalan koşulların yasallığı veya uygulanabilirliği etkilenmez veya zarar görmez.
Yasalarla engellendiği veya Xiaomi'nin farklı vaatlerde bulunduğu durumlar haricinde, satış sonrası hizmetler ilk satın alımın yapıldığı ülke veya bölge ile sınırlı olacaktır.
Usulünce ithal edilmemiş ve/veya Xiaomi tarafından usulüne uygun olarak üretilmemiş ve/veya Xiaomi veya Xiaomi'nin resmi satıcısından usulüne uygun olarak alınmamış ürünler, bu garantiler kapsamında değildir. Yürürlükteki yasalara göre, ürünün satışını yapmış olan, resmi olmayan satıcıların sunduğu garantilerden yararlanabilirsiniz. Bu nedenle, Xiaomi sizi ürünü satın aldığınız satıcıyla iletişim kurmaya davet ediyor.
Mevcut garantiler Hong Kong ve Tayvan'da geçerli değildir.

5. ZIMNİ GARANTİLER
Yürürlükteki yasaların izin verdiği ölçüde, tüm zımni garantiler (ticari garantiler ve belirli bir amaca uygunluk dahil) işbu sınırlı garantinin azami süresiyle sınırlı bir süreye sahip olacaktır. Yargı mercilerinin, zımni garantinin süresiyle ilgili sınırlamalara izin vermediği durumlarda yukarıdaki sınırlama uygulanmayacaktır.

6. HASAR SINIRLAMASI
Yürürlükteki yasalarla engellenmediği ölçüde Xiaomi; kazalardan kaynaklanan zararların yanı sıra kâr, gelir veya veri kaybı, açık ya da zımni herhangi bir garanti veya koşulun ihlali sonucunda ya da başka herhangi bir yasal teori bağlamında ortaya çıkan zararlar dahil ancak bunlarla sınırlı olmaksızın özel veya dolaylı hiçbir zarardan söz konusu zararların olasılığıyla ilgili olarak önceden bilgilendirilmiş olsa bile sorumlu olmayacaktır. Bazı yargı mercilerinde özel veya dolaylı zararların hariç tutulmasına veya sınırlandırılmasına izin verilmez. Bu nedenle yukarıdaki sınırlama veya istisna sizin için geçerli olmayabilir.

7. XIAOMI İRTİBAT KİŞİLERİ
Müşterilerin şu web sitesini ziyaret etmesi rica olunur: https://www.mi.com/en/service/warranty/
Satış sonrası hizmet için irtibat kişisi, Xiaomi yetkili servis ağında çalışan herhangi bir kişi, Xiaomi yetkili dağıtıcıları veya ürünleri satın aldığınız nihai satıcı olabilir. Emin değilseniz lütfen Xiaomi'nin belirleyebileceği ilgili kişiyle iletişime geçin.

THÔNG BÁO BẢO HÀNH

BẢO HÀNH NÀY CẤP CHO BẠN CÁC QUYỀN CỤ THỂ VÀ BẠN CÓ THỂ CÓ CÁC QUYỀN KHÁC THEO LUẬT Ở BANG, TỈNH HOẶC QUỐC GIA CỦA BẠN. TRÊN THỰC TẾ, Ở MỘT SỐ QUỐC GIA, TỈNH HOẶC BẰNG, LUẬT TIÊU DÙNG CÓ THỂ ÁP DỤNG MỘT THỜI HẠN BẢO HÀNH TỐI THIỂU. NGOÀI NHỮNG GÌ ĐƯỢC PHÉP THEO LUẬT, XIAOMI KHÔNG LOẠI TRỪ, GIỚI HẠN HAY ĐÌNH CHỈ CÁC QUYỀN KHÁC MÀ BẠN CÓ THỂ CÓ. ĐỂ HIỂU ĐẦY ĐỦ CÁC QUYỀN CỦA BẠN, XIN MỜI BẠN THAM KHẢO CÁC LUẬT Ở BANG, TỈNH HOẶC QUỐC GIA CỦA BẠN.

1. BẢO HÀNH SẢN PHẨM HỮU HẠN

XIAOMI bảo đảm rằng các Sản phẩm không có khiếm khuyết về vật liệu và gia công trong điều kiện sử dụng bình thường và sử dụng tuân theo hướng dẫn sử dụng Sản phẩm tương ứng trong Thời hạn bảo hành.

Thời hạn và các điều kiện liên quan đến bảo hành hợp pháp được áp dụng theo luật địa phương tương ứng. Để biết thêm thông tin về các lợi ích bảo hành cho người tiêu dùng, hãy truy cập trang web chính thức của Xiaomi: https://www.mi.com/global/support/warranty.

Xiaomi bảo đảm với người mua đầu tiên rằng Sản phẩm của Xiaomi không có khiếm khuyết về vật liệu và gia công trong điều kiện sử dụng bình thường và sử dụng tuân theo hướng dẫn sử dụng Sản phẩm tương ứng trong Thời hạn bảo hành.

Xiaomi không bảo đảm rằng việc vận hành Sản phẩm sẽ không có lỗi hay không bị gián đoạn.

Xiaomi không chịu trách nhiệm đối với những thiệt hại phát sinh từ sự không tuân thủ các hướng dẫn có liên quan đến việc sử dụng Sản phẩm.

2. BIỆN PHÁP KHẮC PHỤC

Nếu có khiếm khuyết phần cứng được phát hiện và Xiaomi nhận được yêu cầu bồi thường hợp lệ trong Thời hạn bảo hành, thì Xiaomi sẽ (1) sửa chữa sản phẩm miễn phí, (2) thay thế sản phẩm, hoặc (3) hoàn tiền cho Sản phẩm, trừ các chi phí vận chuyển có thể có.

3. CÁCH NHẬN DỊCH VỤ BẢO HÀNH

Để nhận dịch vụ bảo hành, bạn phải gửi Sản phẩm trong bao bì nguyên bản hoặc bao bì tương tự có mức độ bảo vệ Sản phẩm tương đương đến địa chỉ được Xiaomi chỉ định. Ngoại trừ phạm vi bị cấm theo luật áp dụng, Xiaomi có thể yêu cầu bạn đưa ra bằng chứng mua hàng và/hoặc tuân theo các yêu cầu đăng ký trước khi nhận dịch vụ bảo hành.

4. ĐIỀU KHOẢN LOẠI TRỪ VÀ GIỚI HẠN

Trừ trường hợp có quy định khác của Xiaomi, Bảo hành hữu hạn này chỉ áp dụng cho Sản phẩm do Xiaomi sản xuất hoặc được sản xuất cho Xiaomi và có thể nhận dạng bằng thương hiệu, nhãn hiệu hoặc logo "Xiaomi" hay "Mi".

Bảo hành hữu hạn này không áp dụng cho mọi (a) Thiệt hại do thiên tai, như: sét đánh, lốc xoáy, lũ lụt, hỏa hoạn, động đất hoặc các nguyên nhân bên ngoài khác; (b) Sự bất cẩn; (c) Mục đích sử dụng thương mại; (d) Sự thay đổi hoặc sửa đổi ở bất kỳ phần nào của Sản phẩm; (e) Thiệt hại do sử dụng sản phẩm không phải của Xiaomi; (f) Thiệt hại do tai nạn, sự lạm dụng hoặc sử dụng sai cách; (g) Thiệt hại do vận hành Sản phẩm ngoài mục đích sử dụng dự kiến hoặc được phép mà Xiaomi mô tả hoặc với nguồn điện hay điện áp không phù hợp; hoặc (h) Thiệt hại do dịch vụ (gồm cả nâng cấp và mở rộng) do bất kỳ ai không phải là đại diện của Xiaomi thực hiện.

Bạn có trách nhiệm sao lưu mọi dữ liệu, phần mềm hoặc tài liệu khác mà bạn có thể lưu trữ hoặc giữ gìn trong sản phẩm. Rất có thể dữ liệu, phần mềm hoặc tài liệu khác trong thiết bị sẽ bị mất hoặc bị định dạng lại trong quá trình thực hiện dịch vụ, Xiaomi

không chịu trách nhiệm đối với các thiệt hại hoặc tổn thất đó.
Bên bán lại, đại lý hoặc nhân viên của Xiaomi không được ủy quyền thực hiện bất kỳ sự sửa đổi, mở rộng hay bổ sung nào đối với Bảo hành hữu hạn này. Nếu có bất kỳ điều khoản nào bị tuyên là không hợp pháp hay không thể thực hiện, thì tính hợp pháp hoặc tính có thể thực hiện của các điều khoản còn lại sẽ không bị ảnh hưởng.
Các dịch vụ hậu mãi sẽ bị giới hạn ở quốc gia hoặc khu vực mua hàng ban đầu, trừ phi điều này bị luật pháp nghiêm cấm hoặc có hứa hẹn khác của Xiaomi.
Các sản phẩm không được nhập khẩu thích đáng và/hoặc không được Xiaomi sản xuất và/hoặc không được thu nhận thích đáng từ Xiaomi hoặc đơn vị bán chính thức của Xiaomi sẽ không được bảo hành theo các bảo hành hiện tại. Theo luật áp dụng, bạn có quyền hưởng bảo hành từ bên bán lẻ không chính thức đã bán sản phẩm. Do đó, Xiaomi mời bạn liên hệ với bên bán lẻ đã bán sản phẩm cho bạn.
Các bảo hành hiện tại không áp dụng tại Hồng Kông và Đài Loan.

5. BẢO HÀNH NGỤ Ý
Trừ phạm vi bị cấm theo luật áp dụng, mọi sự bảo hành ngụ ý (bao gồm các bảo hành về khả năng bán được và sự phù hợp với một mục đích cụ thể) sẽ có thời gian hữu hạn tương đương với thời hạn tối đa của bảo hành hữu hạn này. Một số khu vực pháp lý không cho phép hạn chế thời hạn của bảo hành ngụ ý, nên giới hạn nêu trên sẽ không được áp dụng trong các trường hợp đó.

6. GIỚI HẠN THIỆT HẠI
Trừ phạm vi bị cấm theo luật áp dụng, Xiaomi sẽ không chịu trách nhiệm đối với mọi thiệt hại phát sinh do tai nạn, các thiệt hại gián tiếp, đặc biệt hoặc do hậu quả, bao gồm nhưng không giới hạn ở tổn thất lợi nhuận, doanh thu hoặc dữ liệu, các thiệt hại phát sinh từ sự vi phạm điều kiện hoặc bảo hành ngụ ý hoặc rõ ràng, hay theo bất kỳ lý thuyết luật pháp nào khác, ngay cả khi Xiaomi đã được thông báo về khả năng xuất hiện các thiệt hại này. Một số khu vực pháp lý không cho phép loại trừ hay giới hạn các thiệt hại đặc biệt, gián tiếp hay do hậu quả, nên giới hạn nêu trên có thể không áp dụng cho bạn.

7. LIÊN HỆ VỚI XIAOMI
Khách hàng vui lòng truy cập trang web: https://www.mi.com/global/support/warranty
Người liên hệ đối với dịch vụ hậu mãi có thể là bất kỳ người nào trong mạng lưới dịch vụ được ủy quyền của Xiaomi, nhà phân phối được ủy quyền của Xiaomi hoặc bên bán hàng cuối cùng bán sản phẩm cho bạn. Nếu bạn có nghi ngại, hãy liên hệ với nhân viên thích hợp mà Xiaomi có thể xác định.

- Manufactured for: Xiaomi Communications Co., Ltd.
  Manufactured by: Beijing Smartmi Electronic Technology Co., Ltd.
  (a Mi Ecosystem company)
  Address: Room 6111, 1st Floor, Building 6, No.18 Xueqing Road, Haidian District, Beijing, China
  For further information, please go to www.mi.com
  For detailed e-manual, please go to www.mi.com/global/service/userguide
  Made in China

- Fabbricato per: Xiaomi Communications Co., Ltd.
  Fabbricato da: Beijing Smartmi Electronic Technology Co., Ltd.
  (un'azienda del Mi Ecosystem)
  Indirizzo: Room 6111, 1st Floor, Building 6, No.18 Xueqing Road, Haidian District, Beijing, China
  Per ulteriori informazioni, visitare il sito www.mi.com
  Il manuale elettronico dettagliato è disponibile all'indirizzo www.mi.com/global/service/userguide
  Prodotto in Cina

- Fabriqué pour : Xiaomi Communications Co., Ltd.
  Fabricant: Beijing Smartmi Electronic Technology Co., Ltd.
  (une société Mi Ecosystem)
  Adresse : Room 6111, 1st Floor, Building 6, No.18 Xueqing Road, Haidian District, Beijing, China
  Pour plus d'informations, rendez-vous sur www.mi.com
  Pour obtenir un manuel électronique détaillé, rendez-vous sur le site www.mi.com/global/service/userguide
  Fabriqué en Chine

- Fabricado para: Xiaomi Communications Co., Ltd.
  Fabricado por: Beijing Smartmi Electronic Technology Co., Ltd.
  (una empresa Mi Ecosystem)
  Dirección: Room 6111, 1st Floor, Building 6, No.18 Xueqing Road, Haidian District, Beijing, China
  Para obtener más información, visite www.mi.com
  Para un manual electrónico detallado, vaya a www.mi.com/global/service/userguide
  Fabricado en China

- Hergestellt für: Xiaomi Communications Co., Ltd.
  Hersteller: Beijing Smartmi Electronic Technology Co., Ltd.
  (ein Unternehmen von Mi Ecosystem)
  Adresse: Room 6111, 1st Floor, Building 6, No.18 Xueqing Road, Haidian District, Beijing, China
  Weitere Informationen finden Sie auf www.mi.com
  Ein detailliertes elektronisches Handbuch finden Sie unter www.mi.com/global/service/userguide
  Hergestellt in China

- Wyprodukowano dla: Xiaomi Communications Co., Ltd.
  Producent: Beijing Smartmi Electronic Technology Co., Ltd.
  (spółka Mi Ecosystem)
  Adres: Room 6111, 1st Floor, Building 6, No.18 Xueqing Road, Haidian District, Beijing, China
  Więcej informacji: www.mi.com
  Szczegółową elektroniczną instrukcję obsługi można znaleźć na stronie www.mi.com/global/service/userguide
  Wyprodukowano w Chinach

- Изготовлено для: Xiaomi Communications Co., Ltd.
  Изготовитель: Beijing Smartmi Electronic Technology Co., Ltd.
  (компания Экосистемы Mi)
  Адрес: Room 6111, 1st Floor, Building 6, No.18 Xueqing Road, Haidian District, Beijing, China
  Чтобы получить дополнительную информацию, посетите сайт www.mi.com
  Подробное электронное руководство см. по адресу www.mi.com/global/service/userguide
  Сделано в Китае

- Diproduksi untuk: Xiaomi Communications Co., Ltd.
  Diproduksi oleh: Beijing Smartmi Electronic Technology Co., Ltd.
  (perusahaan Ekosistem Mi)
  Alamat: Room 6111, 1st Floor, Building 6, No.18 Xueqing Road, Haidian District, Beijing, China
  Untuk informasi selengkapnya, kunjungi www.mi.com
  Untuk mendapatkan panduan elektronik selengkapnya, silakan kunjungi www.mi.com/global/service/userguide
  Buatan China

- Fabricado para: Xiaomi Communications Co., Ltd.
  Fabricante: Beijing Smartmi Electronic Technology Co., Ltd.
  (Uma empresa do Ecossistema Mi)
  Morada: Room 6111, 1st Floor, Building 6, No.18 Xueqing Road, Haidian District, Beijing, China
  Para mais informações, consulte o site www.mi.com
  Para e-manual detalhado, consulte o site www.mi.com/global/service/userguide
  Fabricado na China

- Şu şirket için üretildi: Xiaomi Communications Co., Ltd.
  Üretici: Beijing Smartmi Electronic Technology Co., Ltd.
  (Mi Ekosisteminde yer alan şirketlerden biri)
  Adres: Room 6111, 1st Floor, Building 6, No.18 Xueqing Road, Haidian District, Beijing, China
  Daha fazla bilgi için lütfen www.mi.com'u ziyaret edin
  Ayrıntılı e-kılavuz için lütfen www.mi.com/global/service/userguide
  Çin yapımı

- تمّ التصنيع لصالح شركة Xiaomi Communications Co., Ltd. :
  الجهة المصنّعة Beijing Smartmi Electronic Technology Co., Ltd. :
  (إحدى شركات نظام Mi الشامل)
  العنوان : Room 6111, 1st Floor, Building 6, No.18 Xueqing Road, Haidian District, Beijing, China
  لمزيد من المعلومات، الرجاء الانتقال إلى موقع www.mi.com
  للحصول على دليل إلكتروني مفصل، يُرجى الانتقال إلى www.mi.com/global/service/userguide
  صنع بالصين

- Sản xuất cho: Xiaomi Communications Co., Ltd.
  Nhà sản xuất: Beijing Smartmi Electronic Technology Co., Ltd.
  (một công ty thuộc Hệ sinh thái Mi)
  Địa chỉ: Room 6111, 1st Floor, Building 6, No.18 Xueqing Road, Haidian District, Beijing, China
  Để biết thêm thông tin, vui lòng truy cập www.mi.com
  Để xem bản hướng dẫn sử dụng điện tử chi tiết, vui lòng truy cập www.mi.com/global/service/userguide
  Sản xuất tại Trung Quốc

EU REP.
Xiaomi Technology Netherlands B.V.
Prinses Beatrixlaan 582, 2595BM, The Hague, The Netherlands
contact@support.mi.com
UK REP.
Xiaomi Technology UK Limited
Davidson House, Forbury Square, Reading, Berkshire RG1 3EU
contact@support.mi.com

240802-Y